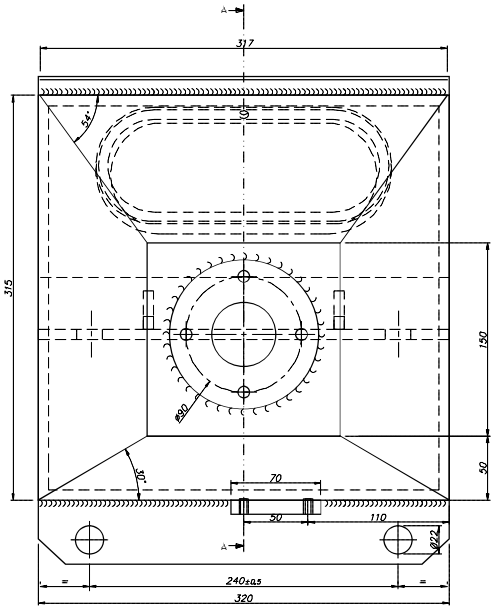

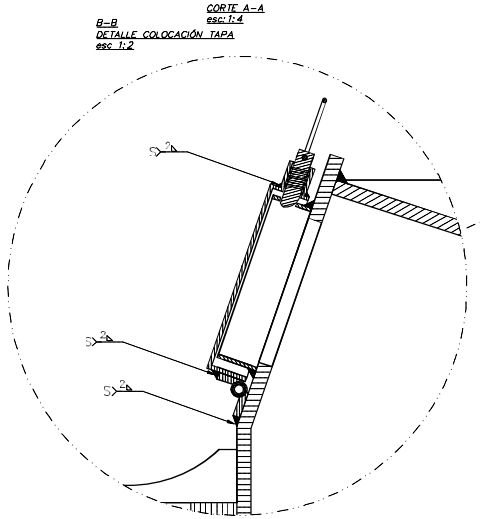

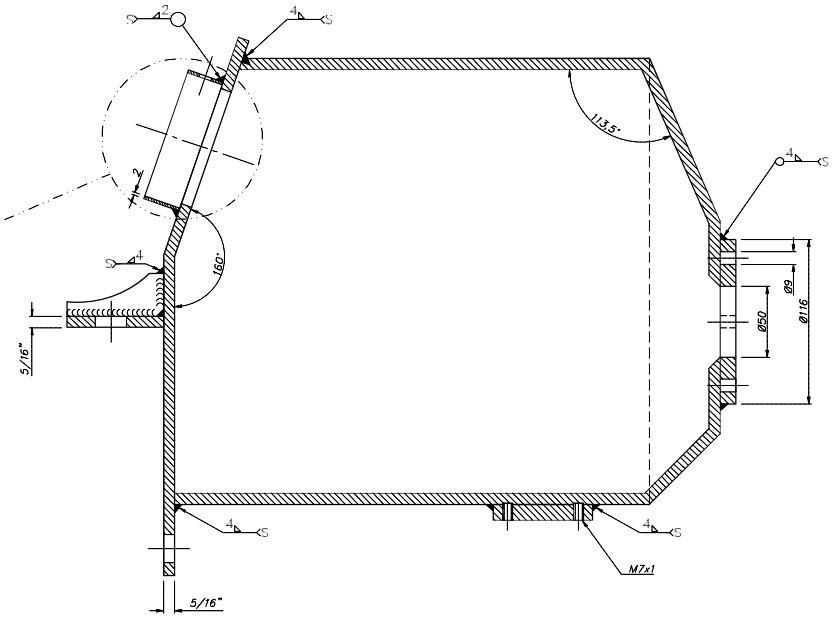

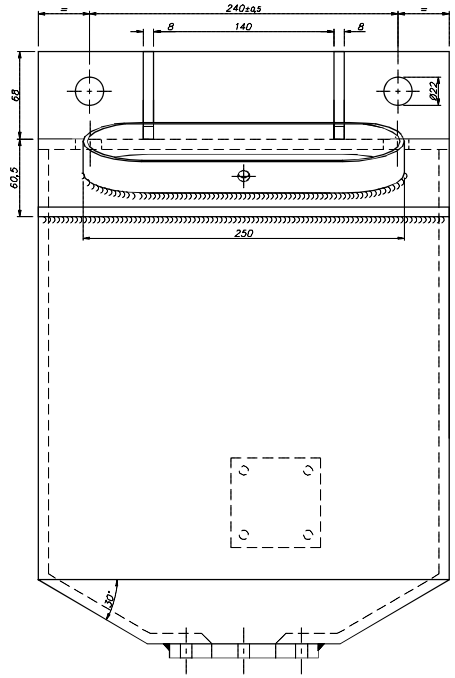

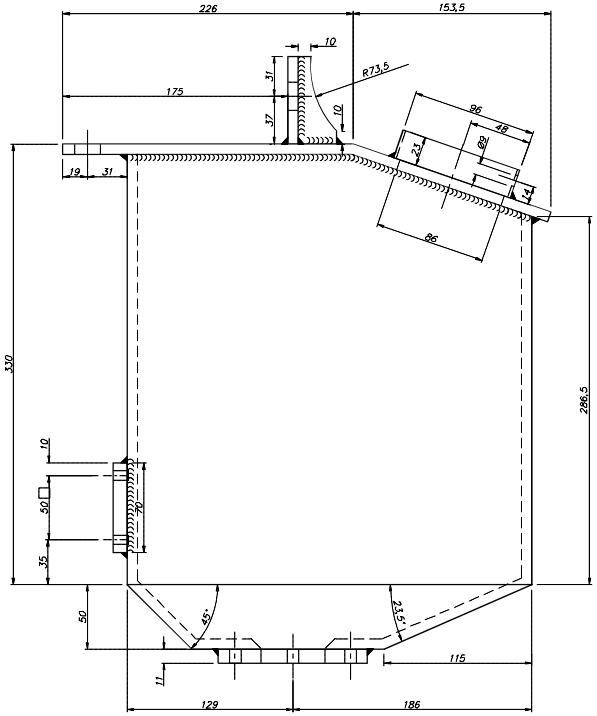

NOTA: TERMINACIÓN SUPERFICIAL PINTURA EPOXI COLOR GRIS RAL 7042

MATERIAL: SAE 1020

DISEÑO PROPIEDAD DE Trenes Argentinos Operadora Ferroviaria SIN AUTORIZACION ESCRITA DE LA MISMA EL PRESENTE DISEÑO NO PODRA SER UTILIZADO PARA LA CONSTRUCCION DEL OBJETO REPRESENTADO NI SER ENTREGADO A TERCEROS O REPRODUCIDOS. LA SOCIEDAD SE RESERVA LOS DERECHOS DE PROPIEDAD

SUBGERENCIA DE DESARROLLO Y NORMAS TECNICAS

AREA: MATERIAL RODANTE

CAJA ARENERO N°3
CONJUNTO ARENERO
LOCOMOTORA CSR SDD 7

Representación, cotas y símbolos: Normas IRAM. Tolerancias no indicadas según IRAM 2768-1 Clase m y 2768-2 Clase K.

RELEVO:	Uhcrek Moure	24/08/15	
DIBUJO:	Uhcrek Moure	24/08/15	
REVISO:	Juarez Gabriel	27/08/15	
APROBO:	Cortinelli Mario	27/08/15	

HOJA 1/1 — ESCALA 1:4 — FORMATO A2

PLANO Nº: 0.32.1.01.7023 — REV.

CATALOGO: NUM23210170230N

This document was created with Win2PDF available at http://www.win2pdf.com.
The unregistered version of Win2PDF is for evaluation or non-commercial use only.
This page will not be added after purchasing Win2PDF.