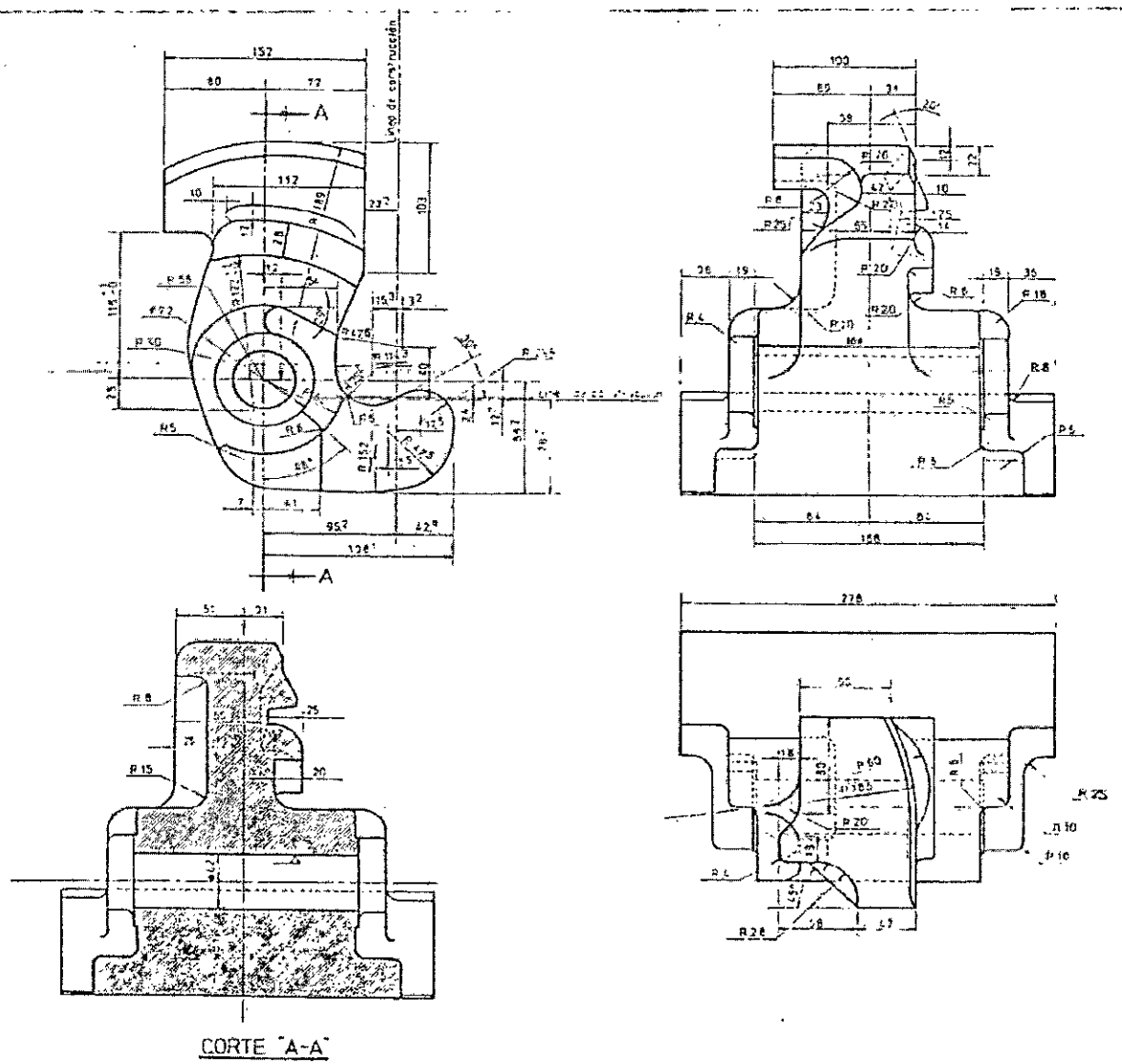

Juan Manuel Kysilka
Coord. Gral de Ingeniería
Línea Belgrano Sur
Trenes Argentinos
Operadora Ferroviaria

2		Se modificó ø del agujero a 42 mm	ø del perno 41.2 mm		
EMISION	ZONA	CAMBIOS EFECTUADOS	MOTIVOS DEL CAMBIO	FECHA	DIBUJO / ESCALA
		ALTERACIONES			FIRMA

APARATO DE TRACCION Y CHOQUE		FERROCARRILES ARGENTINOS	
		AREA MECANICA	
ESCALA 1 : 2	FECHA	LINEA	EMISIONES X 2
		NEPA 2-70-3-7035	