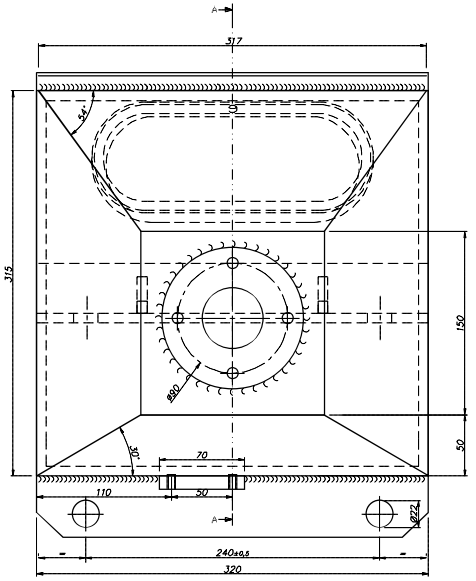

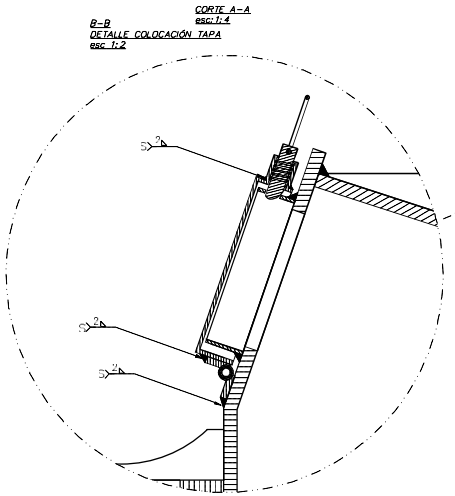

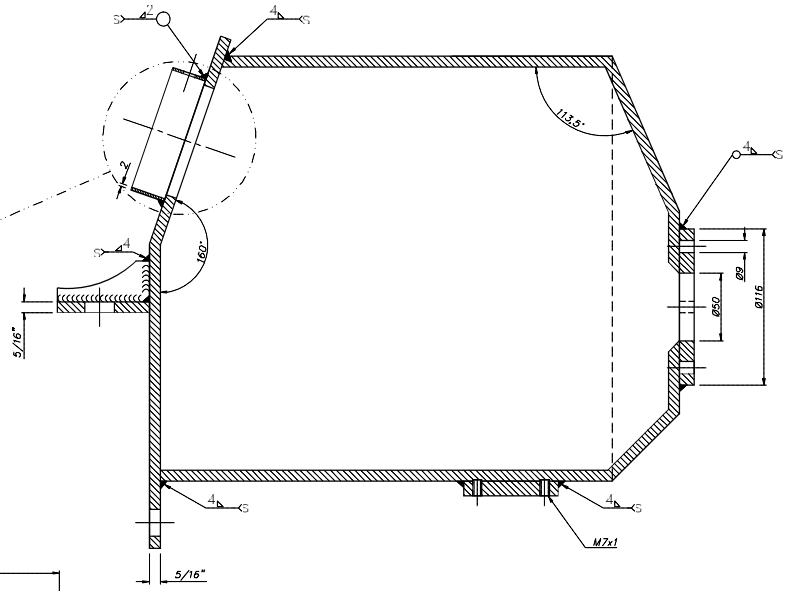

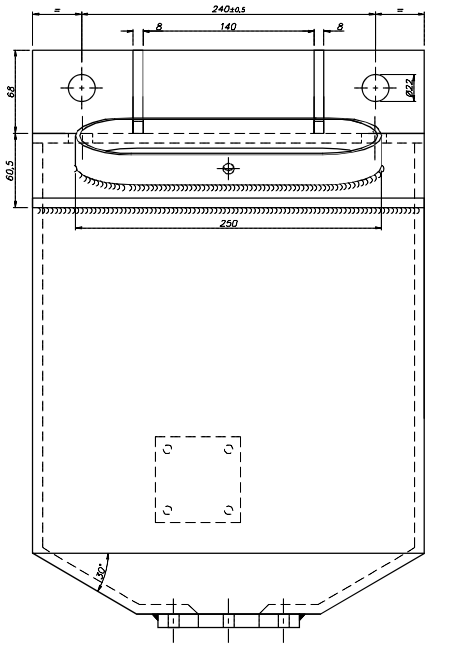

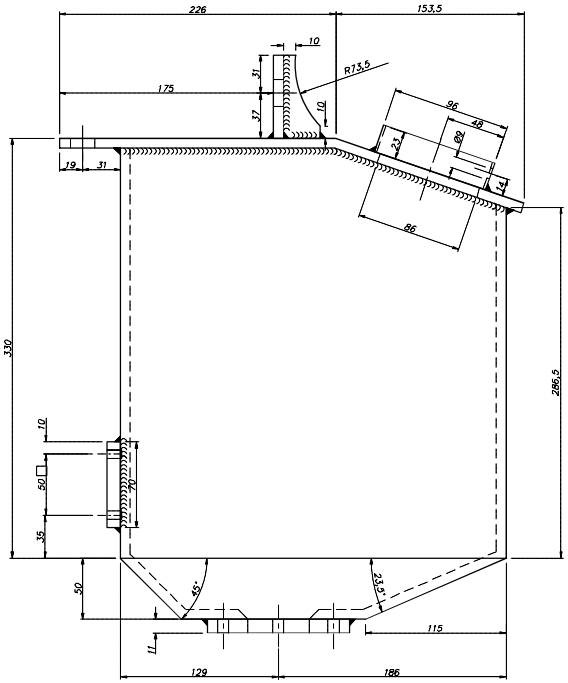

NOTA: TERMINACIÓN SUPERFICIAL PINTURA EPOXI COLOR GRIS RAL 7042

MATERIAL: SAE 1020

DISEÑO PROPIEDAD DE Trenes Argentinos Operadora Ferroviaria SIN AUTORIZACIÓN ESCRITA DE LA MISMA, EL PRESENTE DISEÑO NO PODRÁ SER UTILIZADO PARA LA CONSTRUCCIÓN DEL OBJETO REPRESENTADO NI SER ENTREGADO A TERCEROS O REPRODUCIDO. LA SOCIEDAD SE RESERVA LOS DERECHOS DE PROPIEDAD QUE ACUERDA LA LEY.

SUBGERENCIA DE DESARROLLO Y NORMAS TECNICAS

AREA: MATERIAL RODANTE	CAJA ARENERO N°2 CONJUNTO ARENERO LOCOMOTORA CSR SDD 7			
HOJA 1/1	Representación, cotas y símbolos: Normas IRAM. Tolerancias no indicadas según IRAM 2768-1 Clase m y 2768-2 Clase K.			PLANO N°: 0.32.1.01.7013
	TELEVO:	Uhrarek Maura	24/08/16	REV.
ESCALA 1:4	DIBUJO:	Uhrarek Maura	24/08/16	CATALOGO
FORMATO A2	REVISO:	Juarez Gabriel	27/08/16	NUM0321017013 0N
	APROBO:	Corrinotti Mario	27/08/16	

This document was created with Win2PDF available at http://www.win2pdf.com.
The unregistered version of Win2PDF is for evaluation or non-commercial use only.
This page will not be added after purchasing Win2PDF.