MODIFICACIONES				
REV.	DESCRIPCION	MODIFICO	APROBO	FECHA
A	Se agregó cota R10 en transicion entre brazo y placa de contacto y se agrego detalle C	G.A.Conde	M.Cominotti	05/01/15
B	Se redujo el tamaño de la entalla (vista C). Se redondearon puntas (R45). Se actualizo rotulo.	G.A.Conde	P.Orol	25/08/15
C	Se actualizo rotulo y se agregaron notas 2 y 3.	G.A.Conde	P.Orol	11/11/2016
D	Se encuadro la especificación del material. Se agregó chaflán (5x45°).	G.A.Conde	P.Orol	31/05/2017

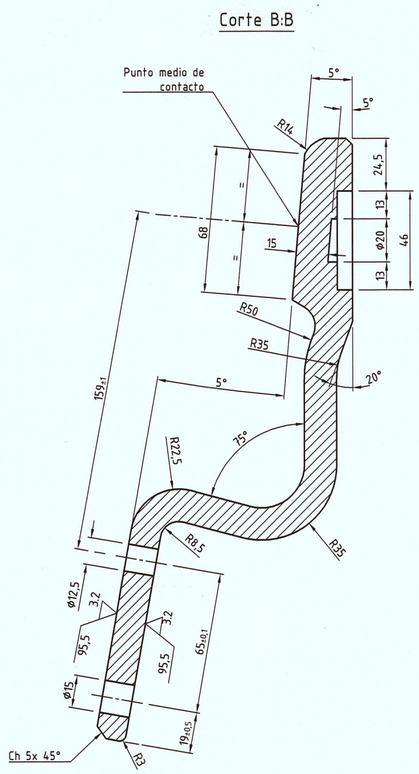

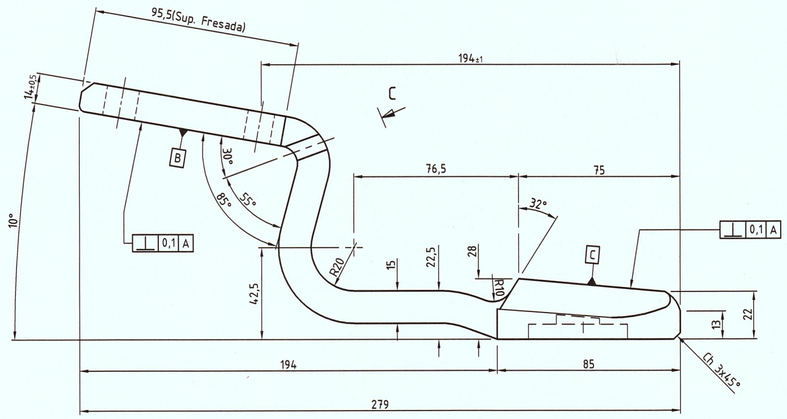

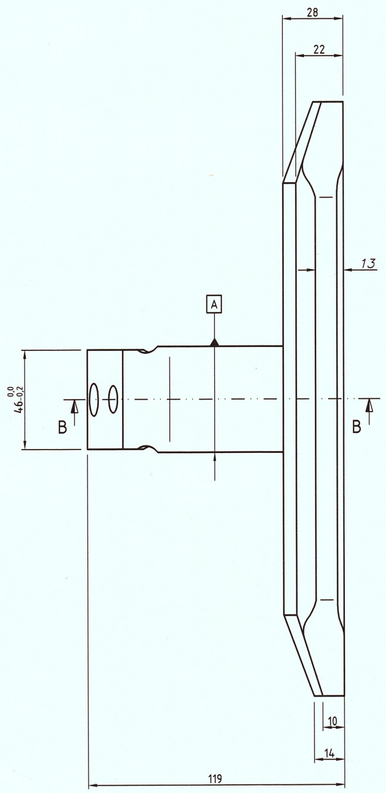

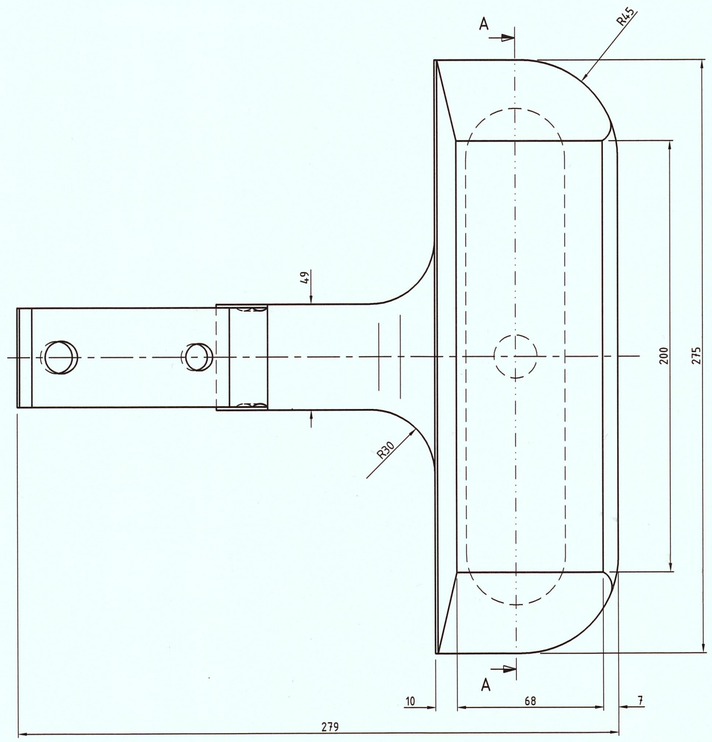

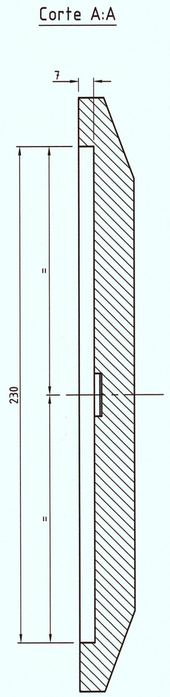

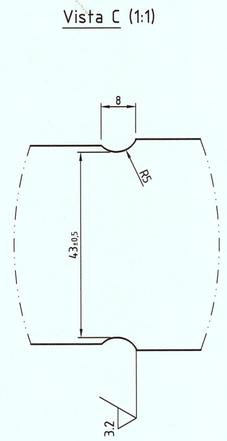

Notas:

1) Se debe garantizar que al apoyar la superficie B sobre un plano inclinado en 5°, la cara C deberá quedar paralela al plano horizontal en ±0,1 mm.
2) El patín deberá ser pintado (menos en la cara de contacto C con el tercer riel) con esmalte anti óxido color gris.
3) El patin debera pesar 4100gr ± 200gr.

MATERIAL: Fundición nodular SAE J434c Grado D4512. Matriz ferritica mínima 80%. Dureza Brinell 200±10 HB (ASTM E 10/03 - 2,5/187,5/30)

TRENES ARGENTINOS OPERACIONES

GERENCIA DE INGENIERIA

SUBGERENCIA DE DESARROLLO Y NORMAS TECNICAS

AREA MATERIAL RODANTE

PATIN COLECTOR DE CORRIENTE

SISTEMA COLECTOR Y DISTRIBUCIÓN DE ENERGÍA

COCHES ELECTRICOS CSR - MITSUBISHI

RELEVO:	G.A.Conde	27/10/2014	PLANO Nº: 4.40.6.00.2001
DIBUJO:	G.A.Conde	03/11/14	REV. D
REVISO:	P.Orol	28/11/2014	SE COMPLEMENTA CON:
APROBO:	G.Juarez	28/11/2017	

Representación cotas y símbolos: Normas IRAM. Tolerancias no indicadas según IRAM: 2768-1 Clase m y 2768-2 Clase K.

ESCALA	FORMATO	HOJA	CATALOGO:
1:2 (1:1)	A2	1 / 1	NUM44060020010N

IMPORTANTE: EL PROVEEDOR DEBERA SUMINISTRAR UNA MUESTRA, LA CUAL DEBE SER APROBADA POR LA SUBGERENCIA DE DESARROLLO Y NORMAS TECNICAS ANTES DE LA ENTREGA DEL PRIMER LOTE