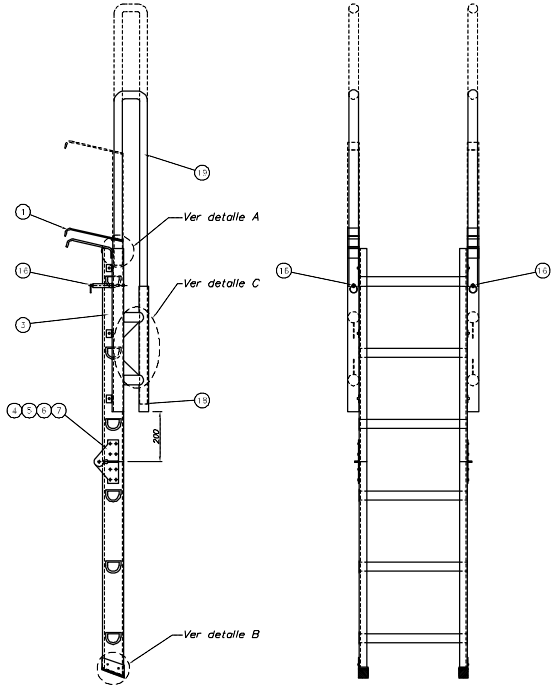

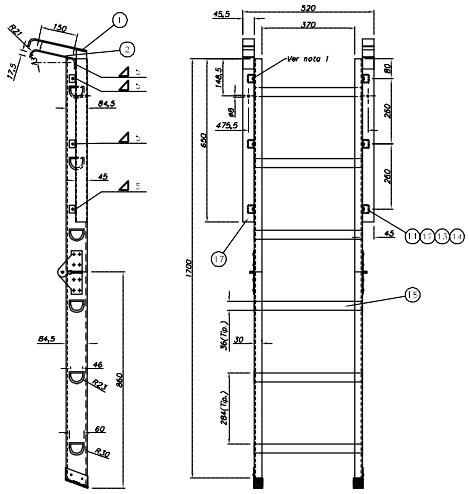

POSICIÓN 1
ESC.:1/5

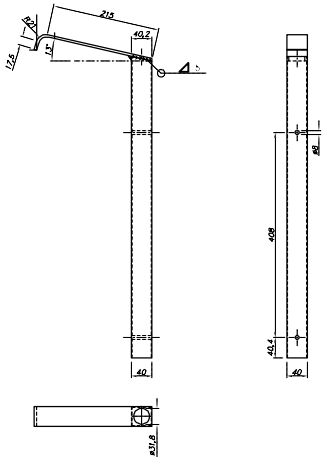

POSICIÓN 18
ESC.:1/5

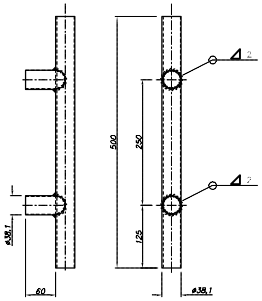

POSICIÓN 19
ESC.:1/5

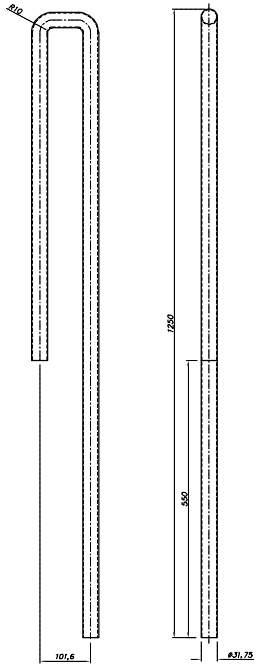

DETALLE A
ESC.:1/2

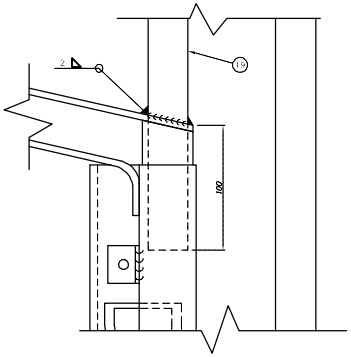

DETALLE B
ESC.:1/2

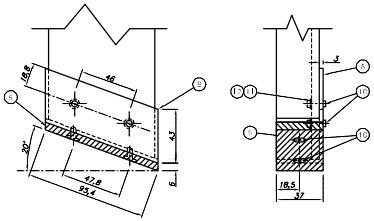

DETALLE C
ESC.:1/4

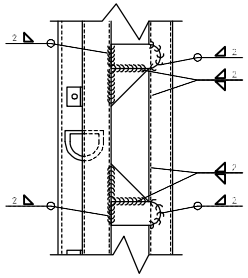

POSICIÓN 11
ESC.:1/2

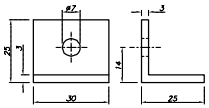

Pos.	Denominación	Cant.	Material	NUM/Nº de Plano
18	Pasamanos ø1 1/2" Esp.:2mm	2	Ac. SAE 1020	NUM2903062117CN
16	Corredera pasamanos ø1 1/2" Esp.:2mm	2	Ac. SAE 1020	NUM2903062116CN
17	Cremallera rotula tipo eje y anillo 45x45:1,2	2	Ac. SAE 1020	NUM2903062115CN
16	Punto de desgaste	2		2.90.3.06.2116
15	Escalón rotulado soldado antideslizante	6	Aluminio 6061	NUM2903062107CN
14	Tuerca M7	8	Ac. SAE 1045 zincado	
13	Arandela M7	8	Ac. SAE 1045 zincado	
12	Tornillo cabeza hexagonal M7x40 / 1,6mm	8	Ac. SAE 1045 zincado	
11	Chapa metálica	2	Ac. SAE 1010	NUM2903062106CN
10	Remache rotulado ø6 1,6mm	4	SAE 1010 zincado pulverizado	
9	Goma antideslizante	2	Tela engrapada al PHF 20x/1,6 Negro ø6 30	
8	Tipa mecánica	2	Ac. SAE 1010	NUM2903062105CN
7	Tuerca M7	8	Ac. SAE 1045 zincado	
6	Arandela M7	8	Ac. SAE 1045 zincado	
5	Tornillo cabeza hexagonal M8x40 / 1,6mm	8	Ac. SAE 1045 zincado	
4	Bisagra con tope	2	Aluminio	2.90.3.06.2104
3	Luz cruce cocalera	1	PRFV	NUM2903062103CN
2	Tensor de pino tipo	2	Ac. SAE 1020	NUM2903062107CN
1	Traba de pino extensible 40/40:1,2	2	Ac. SAE 1020	NUM2903062101CN

SUBGERENCIA DE DESARROLLO Y NORMAS TECNICAS

Trenes Argentinos Operaciones Ferroviarias

ESCALERA DE EMERGENCIA

COCHES U.-T.

COCHES CSR-2/HEN

MATERIAL RODANTE

HOJA 1/1

Propiedad de Trenes Argentinos Operaciones. Prohibida su reproducción total o parcial sin autorización escrita.

PLANO Nº 2.90.3.06.2100

REV. 0

REL.DVG.	Cristian Campodonico	03/05/2016	
APROB.	Cristian Campodonico	03/05/2016	NUM2903062100CN
CONTR.	Mario Cunardi	03/05/2016	
APROB.	Mario Cunardi	03/05/2016	

ESCALA 1:1

REV.	DESCRIPCION	MODIFICO	APROBO	FECHA
0	Se modifica el diseño y se agregan posiciones 9,10,16,17,18,19	Cristian Campodonico	Mario Cunardi	03/05/16

This document was created with Win2PDF available at http://www.win2pdf.com.
The unregistered version of Win2PDF is for evaluation or non-commercial use only.
This page will not be added after purchasing Win2PDF.