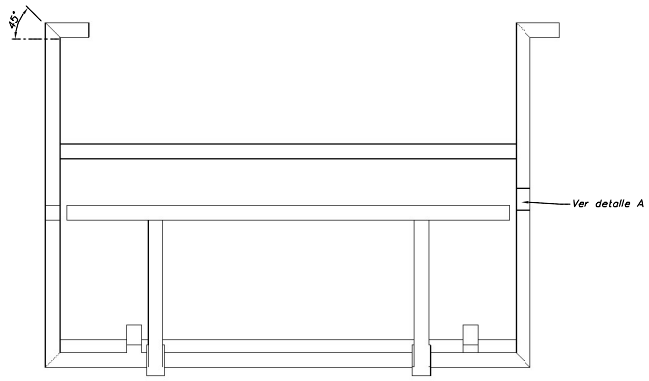

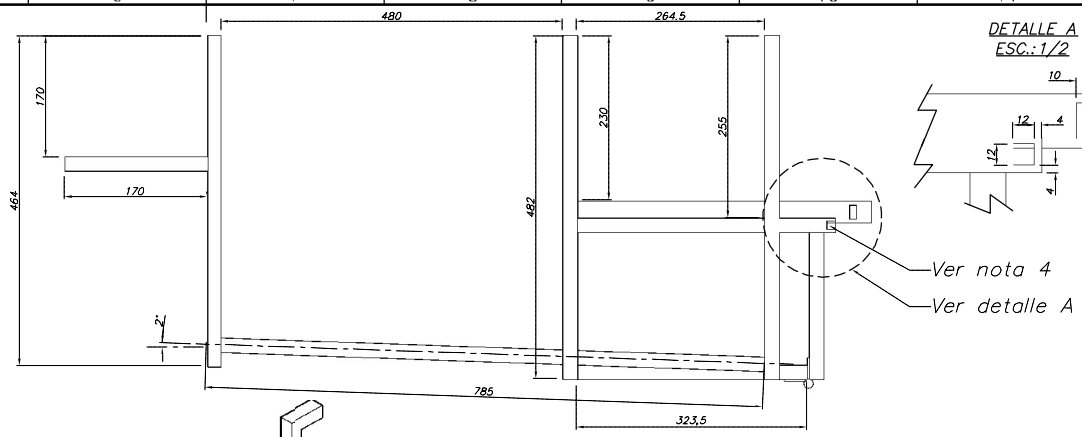

DETALLE A
ESC.: 1/2

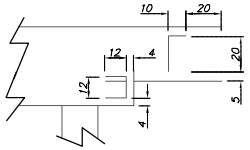

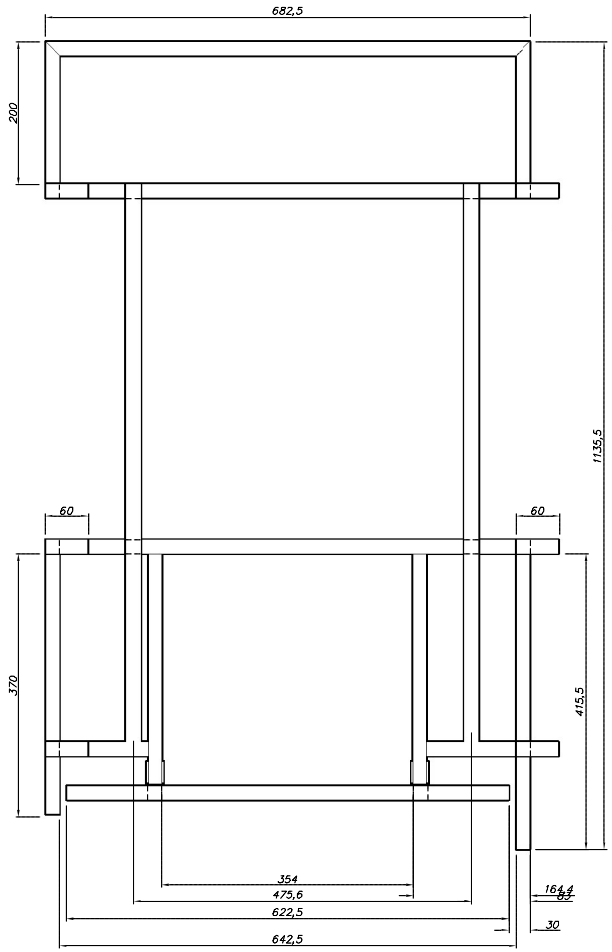

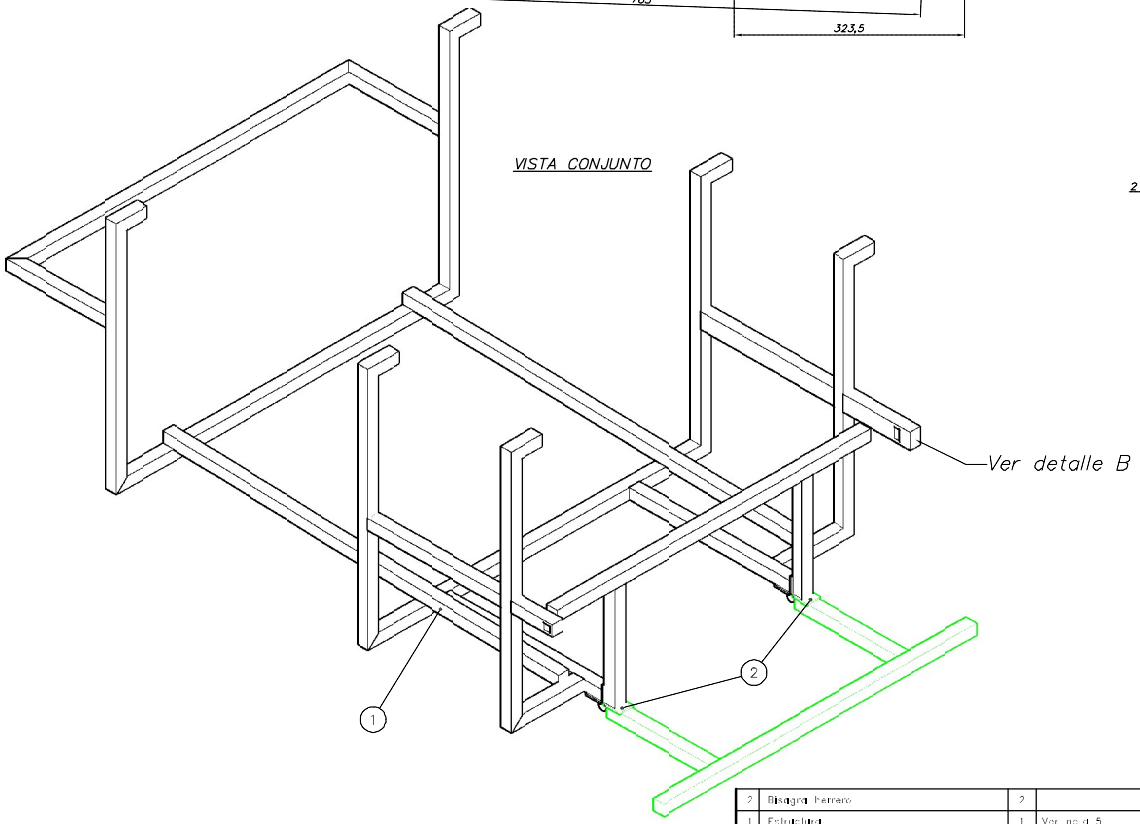

DETALLE B
ESC.: 1/1

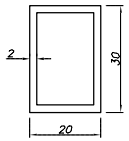

Notas:
1. Todas las uniones entre caños estructurales seran soldadas con cordon en V
2. La dimension de todos los caños estructurales sera de 20x20x2 con excepcion del indicado en detalle B.
3. Las bisagras iran soldadas a la estructura
4. Sobre este agujero pasante sera soldado el perno con resorte para puerta de estructura 2.90.2.02.0505
5. Acero al carbono. IRAM-IAS U500-2592. Grado de Acero TE20

Pos.	Denominación	Cant.	Material	NUM/Nº de Plano
2	Bisagra Perno	2		2.90.2.02.0504
1	Estructura	1	Ver nota 5	

DISEÑO PROPIEDAD DE Trenes Argentinos Operadora Ferroviaria SIN AUTORIZACION ESCRITA DE LA MISMA EL PRESENTE DISEÑO NO PODRA SER UTILIZADO PARA LA CONSTRUCCION DEL OBJETO REPRESENTADO NI SER ENTREGADO A TERCEROS O REPRODUCIDOS. LA SOCIEDAD SE RESERVA LOS DERECHOS DE PROPIEDAD QUE ACUERDA LA LEY.

SUBGERENCIA DE DESARROLLO Y NORMAS TECNICAS

AREA: MATERIAL RODANTE

ESTRUCTURA SOPORTE CAJON LADO DERECHO
COCHES FU.
COCHES CSR-PUZHEN

HOJA 1/1

Expresar cotas, colores y símbolos: Norma IRAM. Tolerancias: Norma IRAM 2.65-1. Clase m / 2.168-1. Clase N.

DIBUJO:	Gaston Campodonico	05/05/16	
REVISO:	Gaston Campodonico	05/05/16	
REVISO:	Mario Combolli	05/05/16	
APROBO:	Mario Combolli	05/05/16	

PLANO Nº: 2.90.2.02.0502

REV.

ESCALA 1:5

FORMATO A2

CATALOGO: NUM29020205020N

This document was created with Win2PDF available at http://www.win2pdf.com.
The unregistered version of Win2PDF is for evaluation or non-commercial use only.
This page will not be added after purchasing Win2PDF.