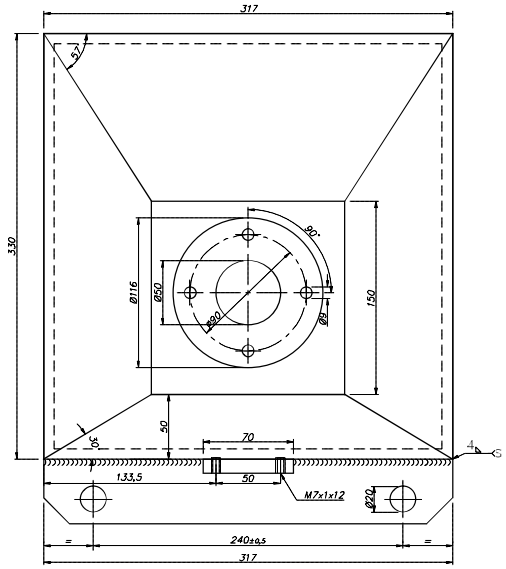

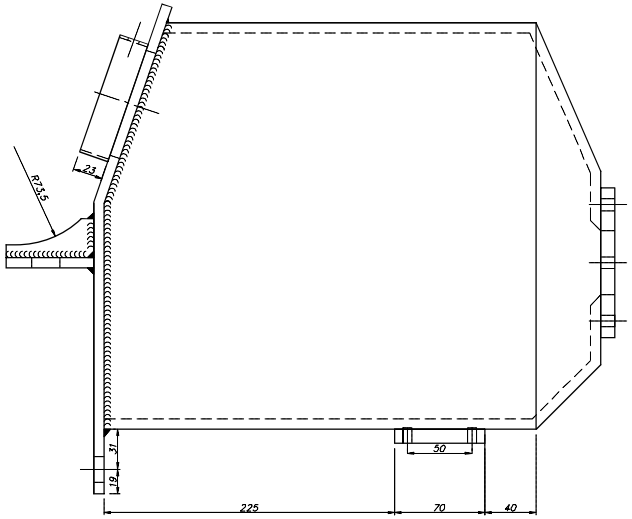

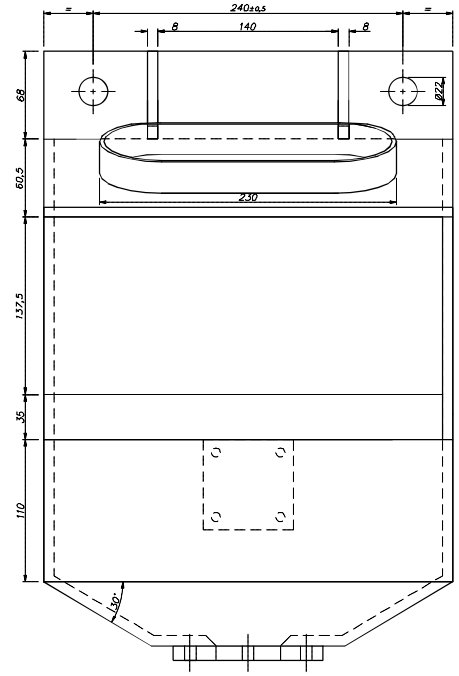

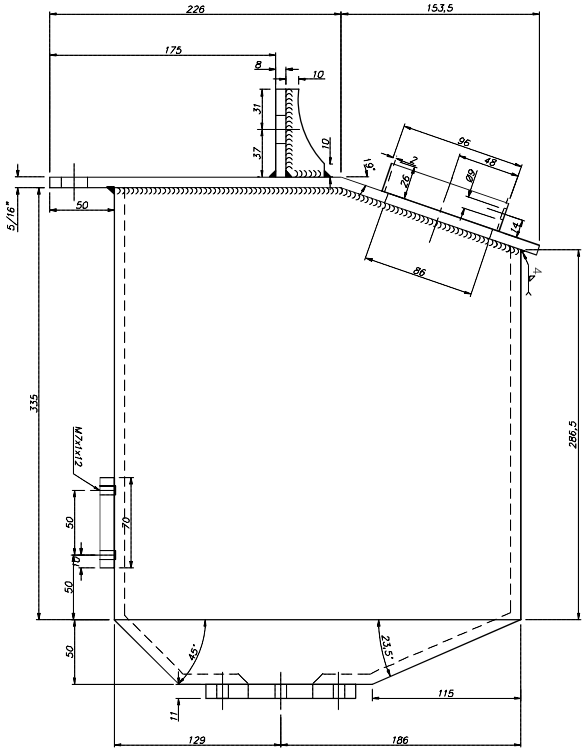

NOTA: TERMINACIÓN SUPERFICIAL PINTURA EPOXI COLOR GRIS RAL 7042

MATERIAL: SAE 1020

DISEÑO PROPIEDAD DE Trenes Argentinos Operadora Ferroviaria SIN AUTORIZACION ESCRITA DE LA FIRMA EL PRESENTE DISEÑO NO PODRA SER UTILIZADO PARA LA CONSTRUCCION DEL OBJETO REPRESENTADO NI SER ENTREGADO A TERCEROS O REPRODUCIDOS. LA SOCIEDAD SE RESERVA LOS DERECHOS DE PROPIEDAD QUE ACUERDA LA LEY.

SUBGERENCIA DE DESARROLLO Y NORMAS TECNICAS

AREA: MATERIAL RODANTE

ARENERO
CONJUNTO ARENERO
LOCOMOTORA CSR SDD 7

Representacion, cotas y simbolos: Normas IRAM. Tolerancias no indicadas según IRAM 2768-1 Clase m y 2768-2 Clase K

HOJA 1/1	RELEVO:	Uhcrek Mauro	24/08/15
	DIBUJO:	Uhcrek Mauro	24/08/15
ESCALA 1:4	REVISO:	Caminotti Mario	27/08/15
FORMATO A4	APROBO:	Caminotti Mario	27/08/15

PLANO Nº 2.32.10.01.7014 REV.

CATALOGO: NUM2321001701 40N

This document was created with Win2PDF available at http://www.win2pdf.com.
The unregistered version of Win2PDF is for evaluation or non-commercial use only.
This page will not be added after purchasing Win2PDF.