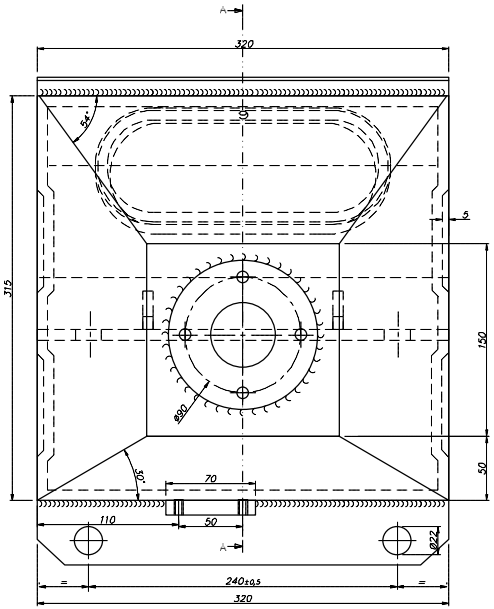

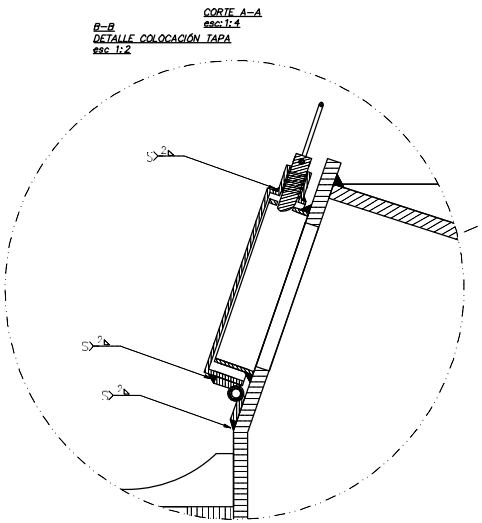

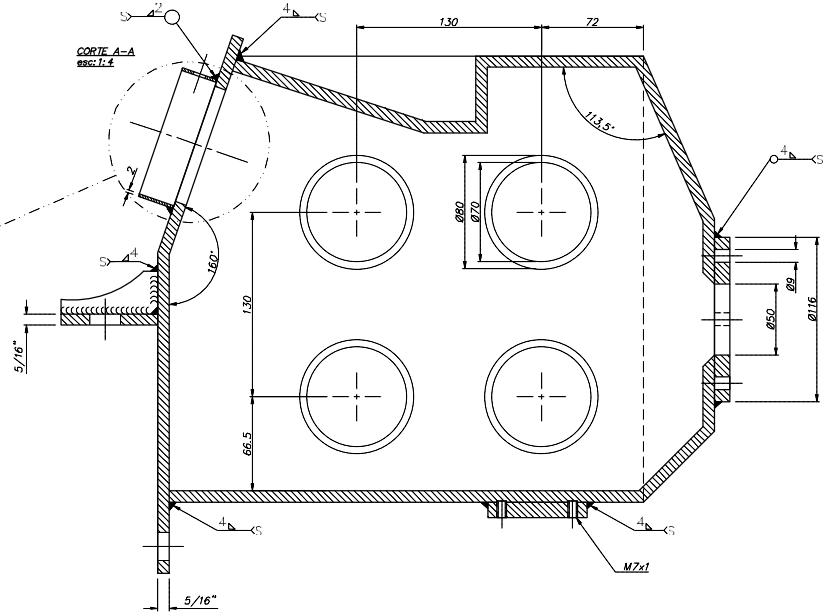

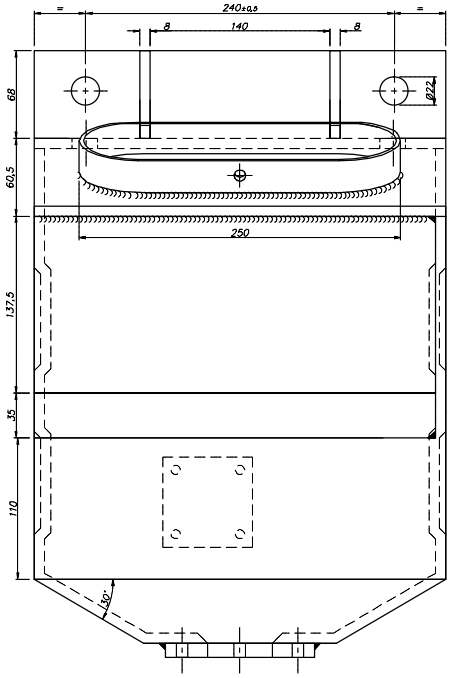

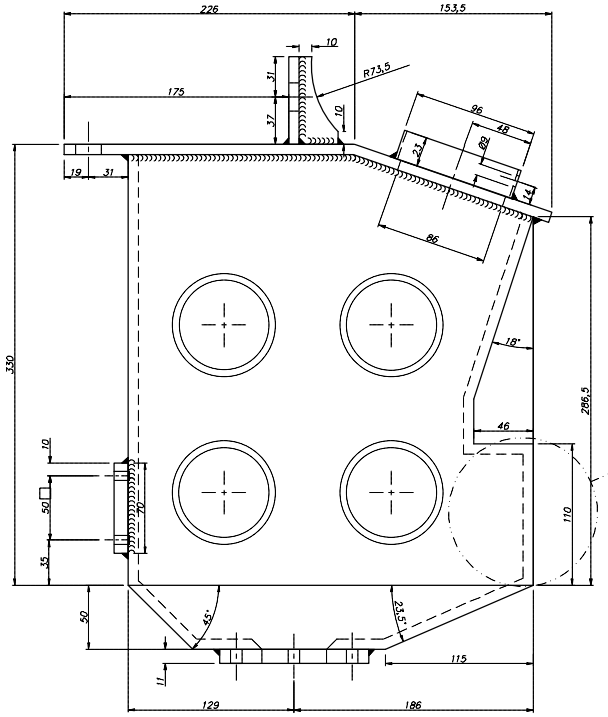

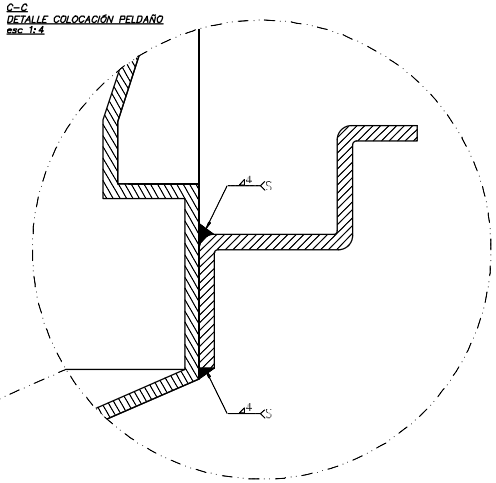

NOTA: TERMINACIÓN SUPERFICIAL PINTURA EPOXI COLOR GRIS RAL 7042

MATERIAL: SAE 1020

DISEÑO PROPIEDAD DE Trenes Argentinos Operadora Ferroviaria SIN AUTORIZACIÓN ESCRITA DE LA MISMA EL PRESENTE DISEÑO NO PODRÁ SER UTILIZADO PARA LA CONSTRUCCIÓN DEL OBJETO REPRESENTADO, NI SER ENTREGADO A TERCEROS O REPRODUCIDOS. LA SOCIEDAD SE RESERVA LOS DERECHOS DE PROPIEDAD QUE ASISTEN A LEY.

SUBGERENCIA DE DESARROLLO Y NORMAS TECNICAS

AREA: MATERIAL RODANTE

CAJA ARENERO N°4 CON PELDAÑO
CONJUNTO ARENERO
LOCOMOTORA CSR SDD 7

Representación, cotas y símbolos: Normas IRAM. Tolerancias no indicadas según IRAM 2768–1 Clase m y 2768–2 Clase K.

HOJA 1/1

ESCALA 1:4

FORMATO A2

RELEVO:	Uhrek Maura	24/08/15
DIBUJO:	Uhrek Maura	24/08/15
REVISO:	Juarez Gabriel	27/08/15
APROBO:	Carinelli María	27/08/15

PLANO N°: 0.32.1.01.7038

REV

CATALOGO: NUM03210170380N

This document was created with Win2PDF available at http://www.win2pdf.com.
The unregistered version of Win2PDF is for evaluation or non-commercial use only.
This page will not be added after purchasing Win2PDF.