SEÑAL DE LIMITACION
DE ALTURA
Sera especifica segun la altura de la Linea de contacto en cada PaN.

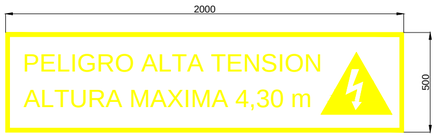

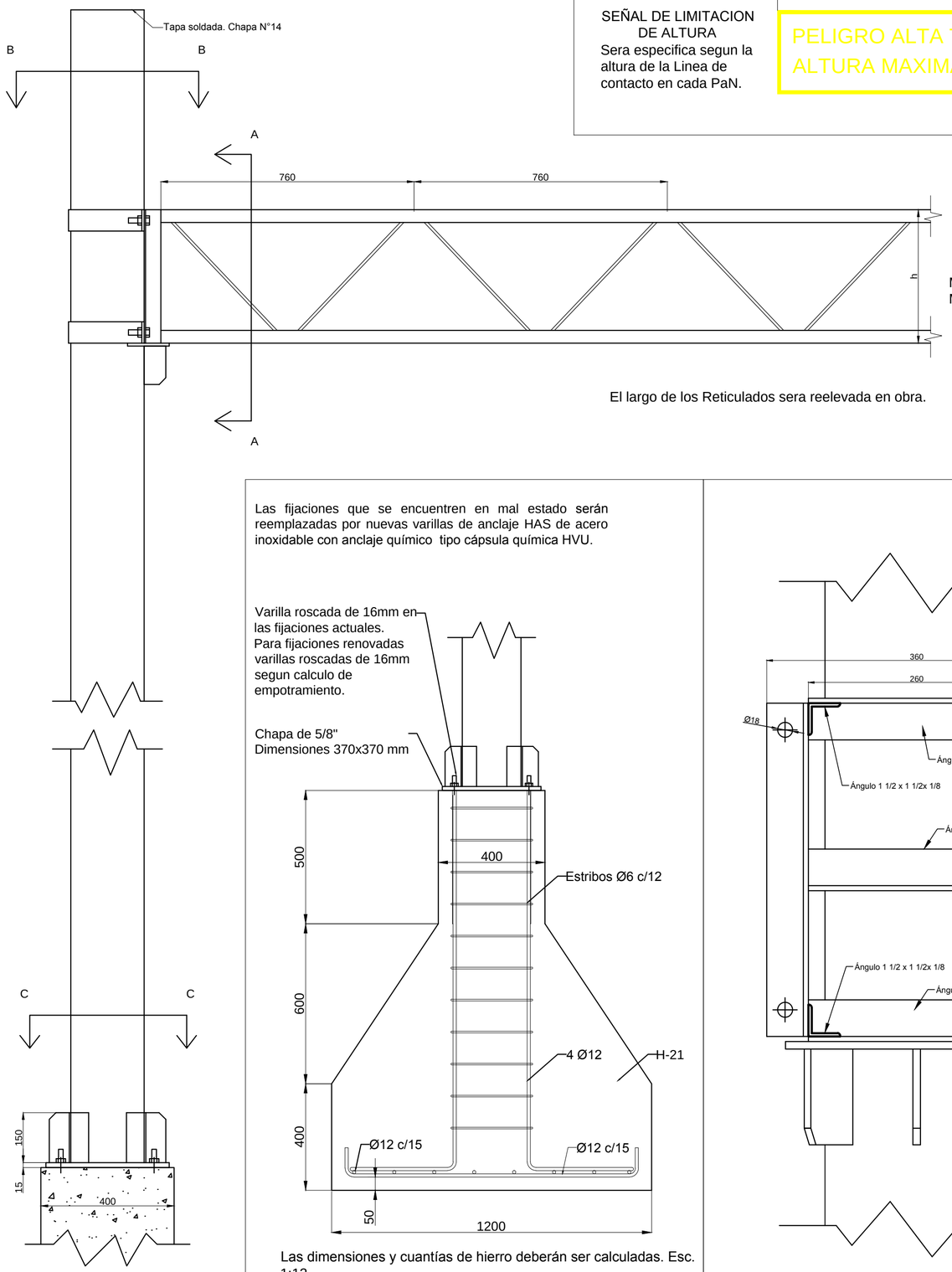

PORTICOS
Menores a 10m 30 cm de h.
Mayores a 10m 40 cm de h.

El largo de los Reticulados sera reelevada en obra.

Las fijaciones que se encuentren en mal estado serán reemplazadas por nuevas varillas de anclaje HAS de acero inoxidable con anclaje químico tipo cápsula química HVU.

Las dimensiones y cuantías de hierro deberán ser calculadas. Esc. 1:12

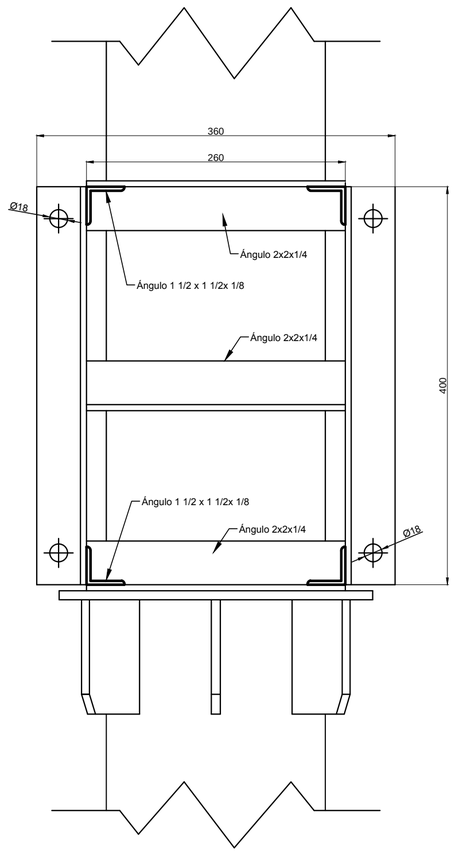

CORTE A-A

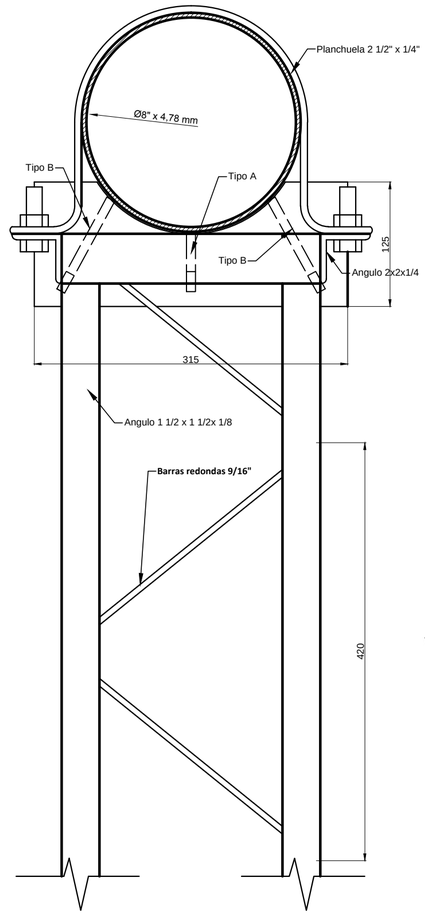

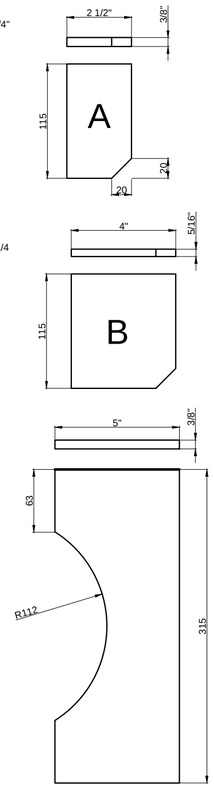

Pieza base de Reticulado.
Soldada al poste
CORTE B-B

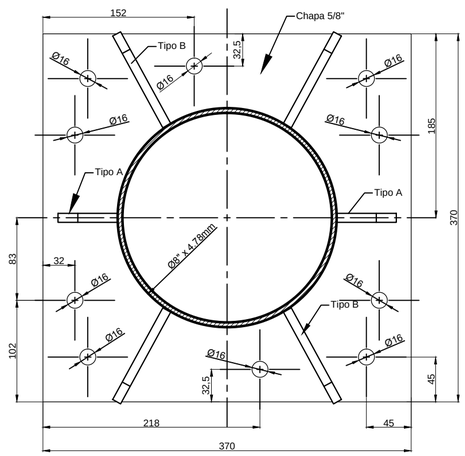

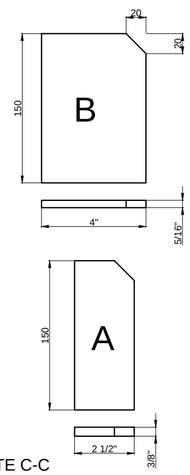

CORTE C-C

UNIDAD EJECUTORA DE OBRAS E INGENIERÍA	**PLANO:** PÓRTICOS DE PROTECCIÓN	TRENES ARGENTINOS OPERACIONES
Fecha: 27/07/2017	**OBRA:** RENOVACIÓN Y MANTENIMIENTO DE LOS PÓRTICOS DE PROTECCIÓN DE LA CATENARIA EN PASOS A NIVEL VEHICULARES LÍNEA TREN DE LA COSTA	*Línea LTC*
Dibujó: GJV		Medidas en "mm" Escala 1:4 / 1:10
Proyectó: GJV		Plano Nº: **LTC-OV-004-DW-01**
Revisó: DF		