MODIFICACIONES				
REV.	DESCRIPCION	MODIFICO	APROBO	FECHA
A	Se modifico descripcion y NUM.	G.A.Conde	G.Juarez	16/05/2017

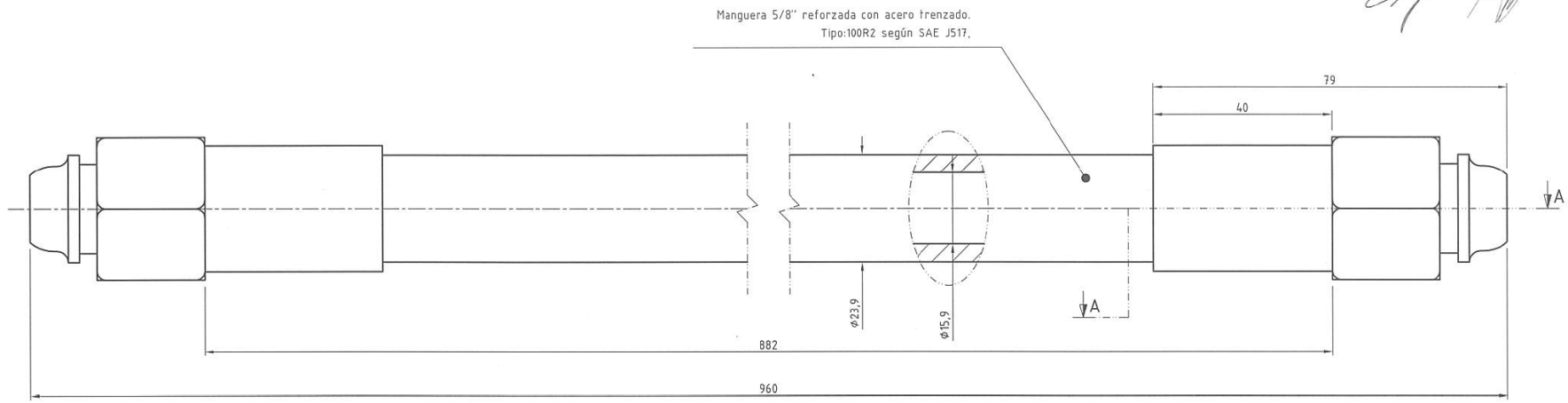

DETALLE B
(2:1)

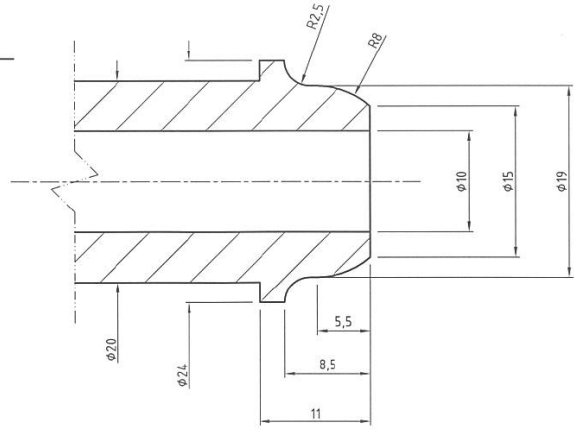

DETALLE C

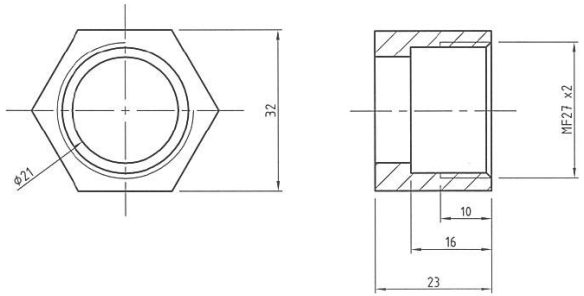

CORTE A-A

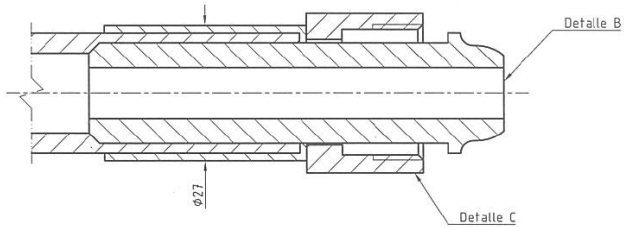

Notas:

1. La manga en su conjunto deberá resistir una presión de trabajo mínima de 40 kg/cm².
2. Material de la manguera: NBR Negro - cubierta resistente al ozono, a rayos ultravioletas y a la abrasión. Según SAE J517.
3. Radio de doblado mínimo 203mm.
4. Conexiones y crimpado de Acero Inoxidable.

IMPORTANTE: EL PROVEEDOR DEBERA SUMINISTRAR UNA MUESTRA, LA CUAL DEBE SER APROBADA POR LA SUBGERENCIA DE DESARROLLO Y NORMAS TECNICAS ANTES DE LA ENTREGA DEL PRIMER LOTE

MATERIAL: Ver notas.

TRENES ARGENTINOS OPERACIONES

GERENCIA DE INGENIERIA

SUBGERENCIA DE DESARROLLO Y NORMAS TECNICAS

AREA MATERIAL RODANTE

MANGUERA CARROCERIA - ARENERO
SISTEMA NEUMATICO Y FRENO
LOCOMOTORAS - CSR SSD7

RELEVO:	G.A.Conde	06/02/2017	PLANO Nº: 0.32.5.02.1382
DIBUJO:	G.A.Conde	13/02/2017	REV. A
REVISO:	L.Stefani	20/02/2017	SE COMPLEMENTA CON:
APROBO:	P.Orol	20/02/2017	

Representación cotas y símbolos: Normas IRAM. Tolerancias no indicadas según IRAM: 2768-1 Clase m y 2768-2 Clase K.

ESCALA	FORMATO	HOJA	CATALOGO:
1:1 (2:1)	A3	1 / 1	NUM03250213820N

This document was created with Win2PDF available at http://www.win2pdf.com.
The unregistered version of Win2PDF is for evaluation or non-commercial use only.
This page will not be added after purchasing Win2PDF.