LOCAL	TIPO	DER.	IZQ.	TOTAL
ACCESO INODOROS	P4	3	-	3

1_ EL CONTRATISTA VERIFICARA TODAS LAS DIMENSIONES EN OBRA. PREVIA A LA EJECUCION DE LOS TRABAJOS REALIZARA MUESTRAS EN TALLER PARA LA APROBACION POR LA DIRECCION DE OBRA.

TIPO P4/60

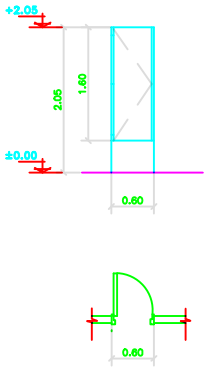

PUERTAS ACCESO A RETRETES – 1,60 X 0,60 M

MARCO	METALICO DE CHAPA LISA, CALIBRE BWG NRO 18
HOJA	DE MADERA TIPO PLACA PARA PINTAR, CON OJO DE BUEY
CONTRAVIDRIO	-----
VIDRIO	-----
HERRAJES	DOBLE MANIJA FIJA Y CERRADURA LIBRE– OCUPADO
OBSERVACIONES	-----

LOCAL	TIPO	DER.	IZQ.	TOTAL
ACCESO A RETRETES	P5	-	-	1

1_ EL CONTRATISTA VERIFICARA TODAS LAS DIMENSIONES EN OBRA. PREVIA A LA EJECUCION DE LOS TRABAJOS REALIZARA MUESTRAS EN TALLER PARA LA APROBACION POR LA DIRECCION DE OBRA.

TIPO P5/180

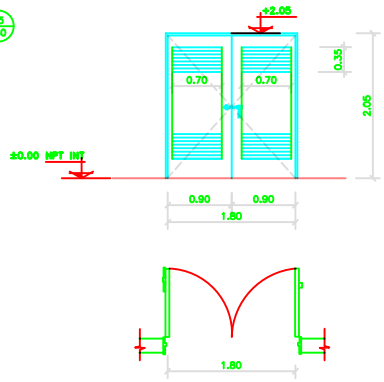

MARCO	JAMBAS METALICAS DE CHAPA LISA, CALIBRE BWG NRO 18
HOJA	DE MADERA TIPO PLACA, PARA PINTAR
CONTRAVIDRIO	
VIDRIO	
HERRAJES	
OBSERVACIONES	-----

LOCAL	TIPO	DER.	IZQ.	TOTAL
ACCESO LATERAL /ACCESO DEPOSITO	P6	-	-	1

1_ EL CONTRATISTA VERIFICARA TODAS LAS DIMENSIONES EN OBRA. PREVIA A LA EJECUCION DE LOS TRABAJOS REALIZARA MUESTRAS EN TALLER PARA LA APROBACION POR LA DIRECCION DE OBRA.

TIPO P6/200

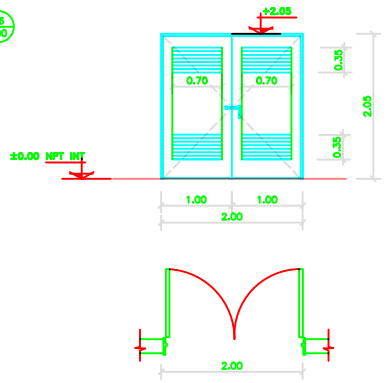

PORTON METALICO DE DOS HOJAS, DE ABRIR HACIA AFUERA – 2,05 X 2,00 M

MARCO	METALICO DE CHAPA LISA, CALIBRE BWG NRO 18
HOJA	METALICAS DE CHAPA CALIBRE BWG NRO 18, CON REJILLAS DE VENTILACION SUPERIOR E INFERIOR
CONTRAVIDRIO	-----
VIDRIO	-----
HERRAJES	PASADOR TIPO BLOWBACK Y CANDADO
OBSERVACIONES	-----

PLANO NO APTO PARA LA CONSTRUCCIÓN

PLANO ESQUEMÁTICO - SE ENTREGA A TÍTULO INFORMATIVO /// ES RESPONSABILIDAD DEL OFERENTE / CONTRATISTA VERIFICAR LA CONCORDANCIA ENTRE LO INDICADO EN EL PLIEGO Y LOS PLANOS ADJUNTADOS

TRENES ARGENTINOS OPERACIONES

OBRAS E INGENIERIA LÍNEA ROCA

Obra: BASE PERSONAL VIAS GUTIERREZ

Ubicación: ESTACIÓN GUTIERREZ

PLANILLA DE CARPINTERIAS

BASE PERSONAL VIAS GUTIERREZ

Proyectó: ---

Dibujó/Modificó: ---

Revisó: ---

Escala: --- | Fecha: 18/12/17 | D | O | C | Total de Hojas: 1 de 1