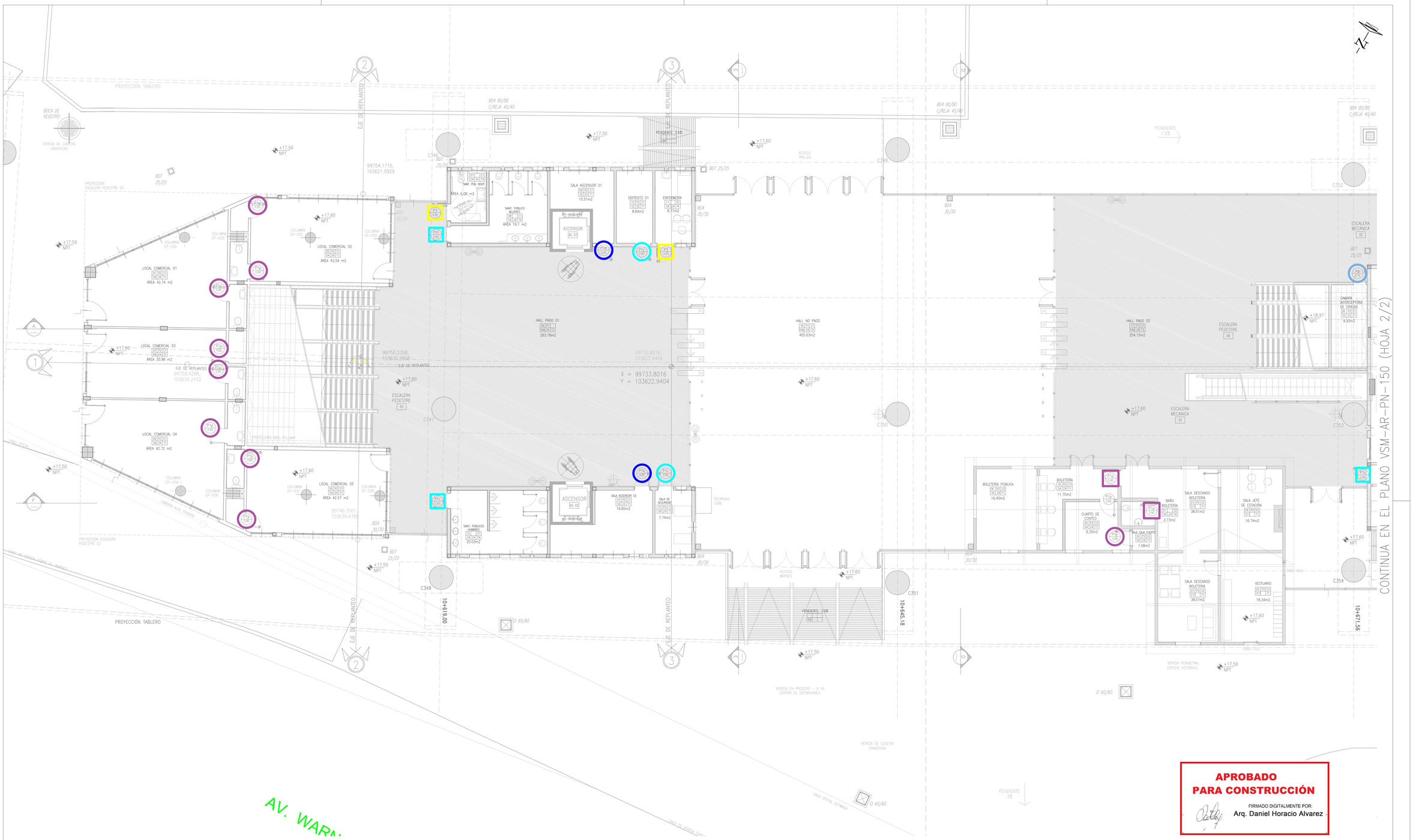

APROBADO
PARA CONSTRUCCIÓN
FIRMADO DIGITALMENTE POR:
Arq. Daniel Horacio Alvarez

ESPECIFICACIONES PUERTAS															
Sin cierre hidraulico	P1p	P1	P1b	P1c	P2	P3	P4	P5	P6	P7	P8	P9	P10	P11	P12
Con cierre hidraulico	P1p			P1c		P3	P4								
Para ver el detalle de cada carpinteria revisar el plano VSM-AR-PN-850															

ESTACION LA PATERNAL

SECTOR A

UBICACION DE SECTORES EN PLANTA

Rev	Descripción	Proyectó:	Dibujó:	Revisó:	Aprobó:	Fecha:
0	Emisión para aprobación según OS 1629	EM	EM	RB	EK	07/05/19

NOTA:
– LA APROBACIÓN DE ÉSTE DOCUMENTO NO ABARCA LOS SECTORES INDICADOS COMO DETALLE NI LA COORDINACIÓN DE LAS INSTALACIONES.
– TODAS LAS MEDIDAS SERÁN VERIFICADAS EN OBRA

PROYECTO EJECUTIVO
VIADUCTO FERROVIARIO ELEVADO
EN VIAS DEL FFCC SAN MARTIN
TRAMO: ESTACIÓN PALERMO - ESTACIÓN LA PATERNAL

AUSA autopistas urbanas

Número de Contratación AUSA:	Plano N°:	Revisión:
2016-01-0029-00	VSM-AR-PN-150	0

CONTENIDO:
ESTACIÓN LA PATERNAL
PLANO UBICACION DE PUERTAS
PLANTA BAJA

Escala: 1:100 | Hoja: 1/2
Fecha: 07/05/19
Dibujó: EM
Revisó: RB
Aprobó: EK
Contratista: GREEN Rottio s.a.

IF-2022-36202763-APN-GVYO#SOFSE

APROBADO PARA CONSTRUCCIÓN

FIRMADO DIGITALMENTE POR:
Arq. Daniel Horacio Alvarez

ESPECIFICACIONES PUERTAS															
Sin cierre hidraulico	P1p	P1	P1b	P1c	P2	P3	P4	P5	P6	P7	P8	P9	P10	P11	P12
Con cierre hidraulico	P1p			P1c		P3	P4								
Para ver el detalle de cada carpinteria revisar el plano VSM-AR-PN-850															

ESTACION LA PATERNAL

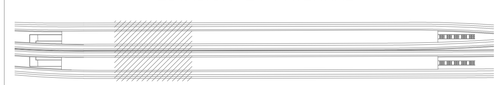

UBICACION DE SECTORES EN PLANTA

Rev	Descripción	Proyectó:	Dibujó:	Revisó:	Aprobó:	Fecha:
0	Emisión para aprobación según OS 1629	EM	EM	RB	EK	07/05/19

NOTA:
– LA APROBACIÓN DE ÉSTE DOCUMENTO NO ABARCA LOS SECTORES INDICADOS COMO DETALLE NI LA COORDINACIÓN DE LAS INSTALACIONES.
– TODAS LAS MEDIDAS SERÁN VERIFICADAS EN OBRA

PROYECTO EJECUTIVO
VIADUCTO FERROVIARIO ELEVADO EN VIAS DEL FFCC SAN MARTIN
TRAMO: ESTACIÓN PALERMO - ESTACIÓN LA PATERNAL

AUSA autopistas urbanas

Número de Contratación AUSA:	Plano N°:	Revisión:
2016-01-0029-00	VSM-AR-PN-150	0

CONTENIDO:
ESTACIÓN LA PATERNAL
PLANO UBICACION DE PUERTAS
PLANTA BAJA

Escala:	1:100	Hoja:	2/2
Fecha:	07/05/19	Contratista:	
Dibujó:	EM		
Revisó:	RB		
Aprobó:	EK		

GREEN Rottio s.a.

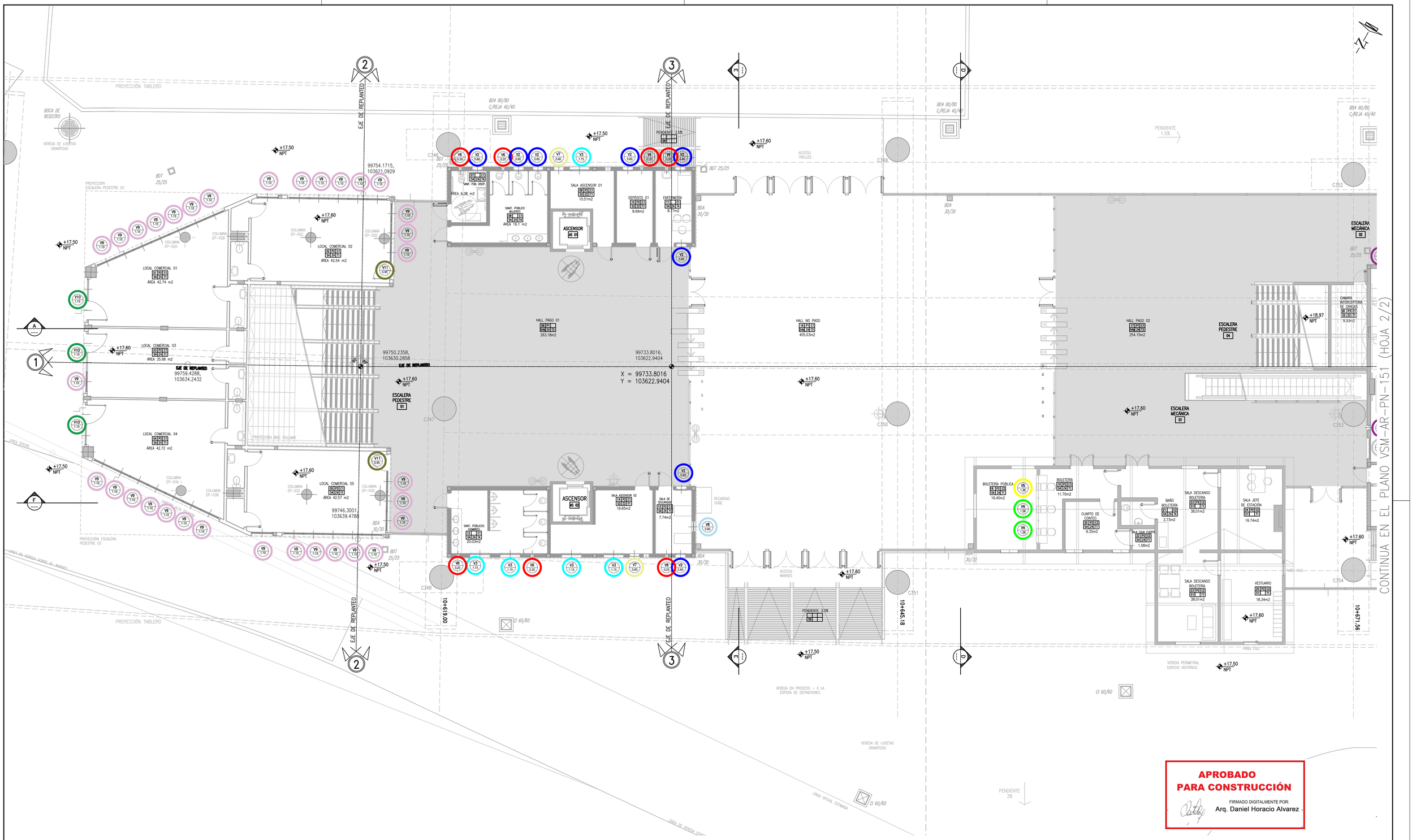

APROBADO PARA CONSTRUCCIÓN

FIRMADO DIGITALMENTE POR:
Arq. Daniel Horacio Alvarez

ESPECIFICACIONES VENTANAS
V1 V2 V3 V4 V5 V6 V7 V8 V9 V10 V11 V12 V13 V14 V15
Para ver el detalle de cada carpinteria revisar el plano VSM-AR-PN-853

ESTACION LA PATERNAL

SECTOR A

UBICACION DE SECTORES EN PLANTA

Rev	Descripción	Proyectó:	Dibujó:	Revisó:	Aprobó:	Fecha:
0	Emisión para aprobación segun OS 1629	JD	JD	RB	EK	07/05/19

NOTA:
– LA APROBACIÓN DE ÉSTE DOCUMENTO NO ABARCA LOS SECTORES INDICADOS COMO DETALLE NI LA COORDINACIÓN DE LAS INSTALACIONES.
– TODAS LAS MEDIDAS SERÁN VERIFICADAS EN OBRA

PROYECTO EJECUTIVO
VIADUCTO FERROVIARIO ELEVADO EN VIAS DEL FFCC SAN MARTIN
TRAMO: ESTACIÓN PALERMO - ESTACIÓN LA PATERNAL

AUSA autopistas urbanas

Número de Contratación AUSA:	Plano N°:	Revisión:
2016-01-0029-00	VSM-AR-PN-151	0

CONTENIDO:
ESTACIÓN LA PATERNAL
PLANO UBICACION DE VENTANAS
PLANTA BAJA

Escala: 1:100
Hoja: 1/2
Fecha: 07/05/19
Contratista:
Dibujó: JD
Revisó: RB
Aprobó: EK

TI-2022-36202763-APN-GVYRSI#SIGI
Rosetti S.a.

CONTINUA EN EL PLANO VSM-AR-PN-151 (HOJA 1/2)

APROBADO PARA CONSTRUCCIÓN

FIRMADO DIGITALMENTE POR:
Arq. Daniel Horacio Alvarez

ESPECIFICACIONES VENTANAS														
V1	V2	V3	V4	V5	V6	V7	V8	V9	V10	V11	V12	V13	V14	V15
Para ver el detalle de cada carpinteria revisar el plano VSM-AR-PN-853														

ESTACION LA PATERNAL

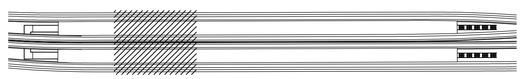

UBICACION DE SECTORES EN PLANTA

Rev	Descripción	Proyectó:	Dibujó:	Revisó:	Aprobó:	Fecha:
0	Emisión para aprobación segun OS 1629	JD	JD	RB	EK	07/05/19

NOTA:
– LA APROBACIÓN DE ÉSTE DOCUMENTO NO ABARCA LOS SECTORES INDICADOS COMO DETALLE NI LA COORDINACIÓN DE LAS INSTALACIONES.
– TODAS LAS MEDIDAS SERÁN VERIFICADAS EN OBRA

PROYECTO EJECUTIVO
VIADUCTO FERROVIARIO ELEVADO EN VIAS DEL FFCC SAN MARTIN
TRAMO: ESTACIÓN PALERMO - ESTACIÓN LA PATERNAL

AUSA autopistas urbanas

Número de Contratación AUSA: 2016-01-0029-00
Plano N°: VSM-AR-PN-151
Revisión: 0

CONTENIDO:
ESTACIÓN LA PATERNAL
PLANO UBICACION DE VENTANAS
PLANTA BAJA

Escala: 1:100
Hoja: 2/2
Fecha: 07/05/19
Contratista:
Dibujó: JD
Revisó: RB
Aprobó: EK

PROYECTO Y DIRECCIÓN: Roggio S.a.

IF-2022-36202763-APN-GVYSMOS, SE.

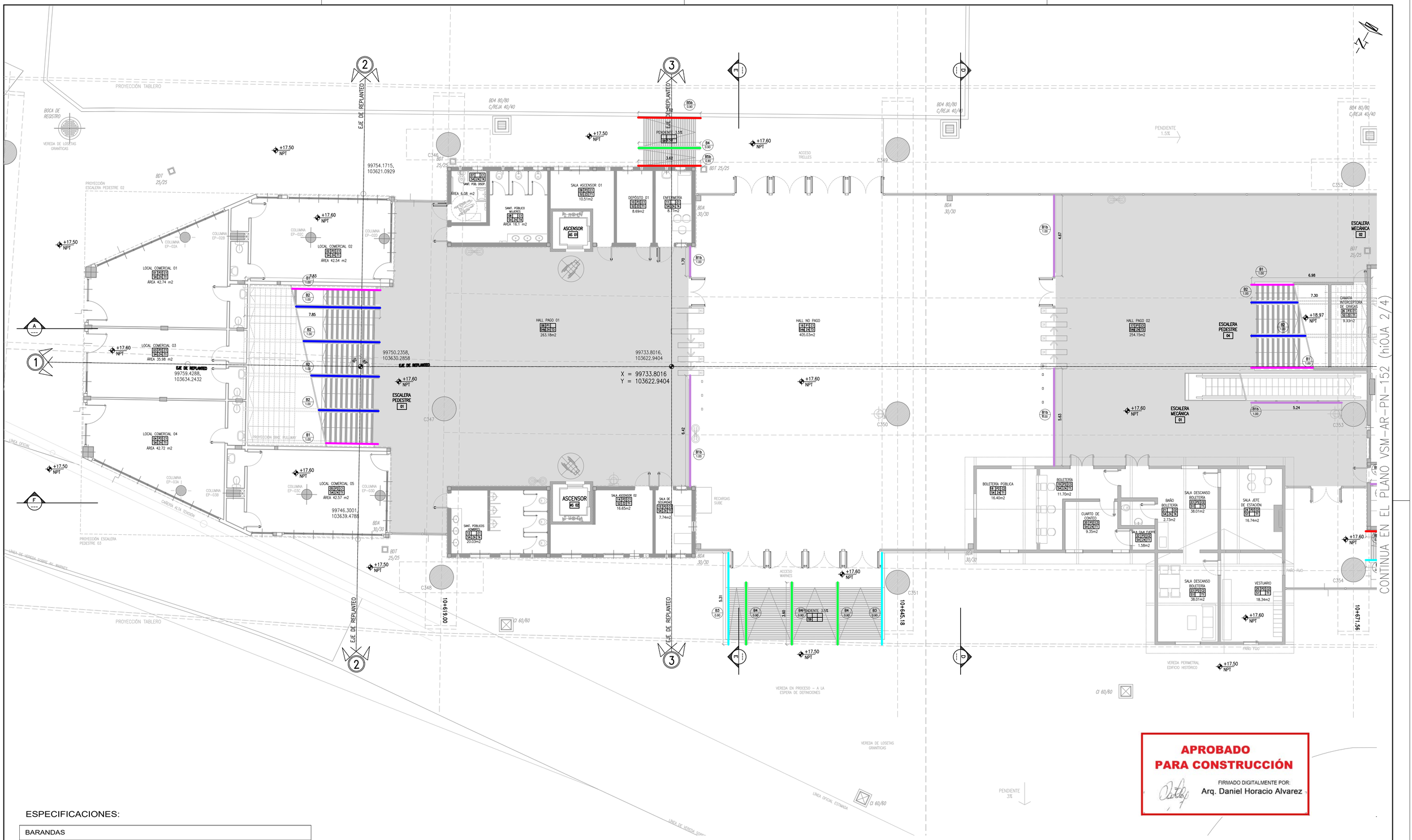

ESPECIFICACIONES:

BARANDAS
B1: BARANDA DE BORDE EN ESCALERAS. h= 1.00m
B1b: BARANDA SIN ZOCALO. h= 1.00m
B2: PASAMANOS. h= 1.00m
B3: BARANDA DE BORDE EN RAMPAS. h= 0.90m
B4: BARANDA INTERMEDIA EN RAMPAS. h= 0.90m
B5a: PASAMANOS SOBRE PARED PARA ESCALERAS. h= 1.00m
B5b: PASAMANOS SOBRE PARED PARA RAMPAS. h= 0.90m
B7: BARANDA SOBRE MURETE DE CARGA EN ENTREPISO. h= 0.50m
B7b: BARANDA SOBRE MURETE DE CARGA DE REJA EN ENTREPISO. h= 0.50m

APROBADO PARA CONSTRUCCIÓN

FIRMADO DIGITALMENTE POR:
Arq. Daniel Horacio Alvarez

ESTACION LA PATERNAL

SECTOR A

UBICACION DE SECTORES EN PLANTA

NOTA:
– LA APROBACIÓN DE ÉSTE DOCUMENTO NO ABARCA LOS SECTORES INDICADOS COMO DETALLE NI LA COORDINACIÓN DE LAS INSTALACIONES.
– TODAS LAS MEDIDAS SERÁN VERIFICADAS EN OBRA

Rev	Descripción	Proyectó:	Dibujó:	Revisó:	Aprobó:	Fecha:
0	Emisión para aprobación según OS 1629	SC	SC	RB	EK	15/05/19

PROYECTO EJECUTIVO
VIADUCTO FERROVIARIO ELEVADO EN VIAS DEL FFCC SAN MARTIN
TRAMO: ESTACIÓN PALERMO - ESTACIÓN LA PATERNAL

AUSA autopistas urbanas

Número de Contratación AUSA: 2016-01-0029-00

Plano N°: VSM-AR-PN-152

Revisión: 0

CONTENIDO:
ESTACIÓN LA PATERNAL
PLANO UBICACION DE BARANDAS
PLANTA BAJA

Escala: 1:100
Hoja: 1/4
Fecha: 15/05/19
Contratista:
Dibujó: SC
Revisó: RB
Aprobó: EK

IT-2022-36202763-APN-GVYRSA#SIGE

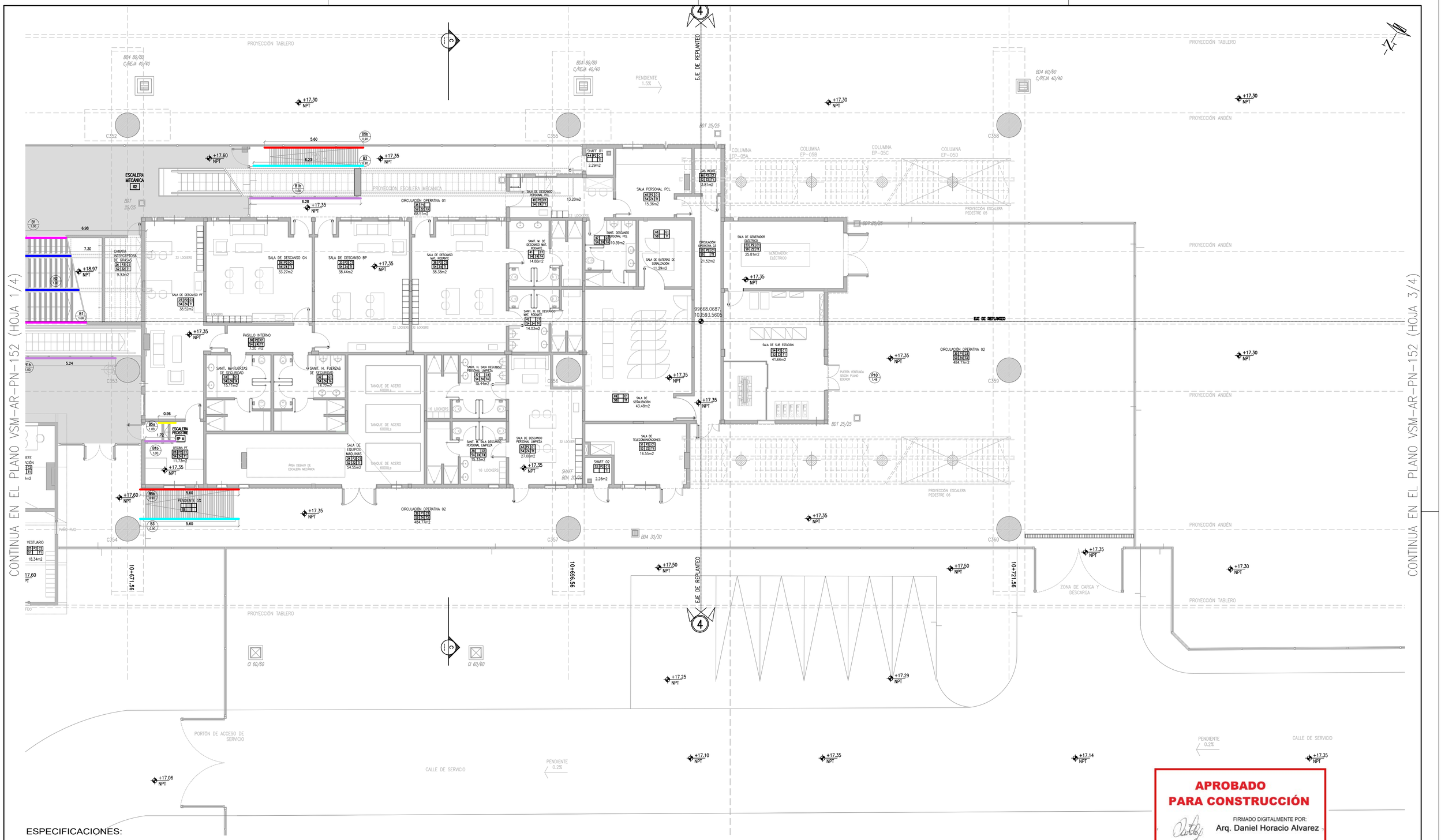

APROBADO PARA CONSTRUCCIÓN

FIRMADO DIGITALMENTE POR:
Arq. Daniel Horacio Alvarez

ESPECIFICACIONES:

BARANDAS
B1: BARANDA DE BORDE EN ESCALERAS. h= 1.00m
B1b: BARANDA SIN ZOCALO. h= 1.00m
B2: PASAMANOS. h= 1.00m
B3: BARANDA DE BORDE EN RAMPAS. h= 0.90m
B4: BARANDA INTERMEDIA EN RAMPAS. h= 0.90m
B5a: PASAMANOS SOBRE PARED PARA ESCALERAS. h= 1.00m
B5b: PASAMANOS SOBRE PARED PARA RAMPAS. h= 0.90m
B7: BARANDA SOBRE MURETE DE CARGA EN ENTREPISO. h= 0.50m
B7b: BARANDA SOBRE MURETE DE CARGA DE REJA EN ENTREPISO. h= 0.50m

ESTACION LA PATERNAL

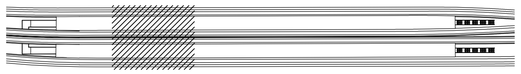

SECTOR B

UBICACION DE SECTORES EN PLANTA

Rev	Descripción	Proyectó:	Dibujó:	Revisó:	Aprobó:	Fecha:
0	Emisión para aprobación según OS 1629	SC	SC	RB	EK	15/05/19

NOTA:
- LA APROBACIÓN DE ÉSTE DOCUMENTO NO ABARCA LOS SECTORES INDICADOS COMO DETALLE NI LA COORDINACIÓN DE LAS INSTALACIONES.
- TODAS LAS MEDIDAS SERÁN VERIFICADAS EN OBRA

PROYECTO EJECUTIVO
VIADUCTO FERROVIARIO ELEVADO EN VIAS DEL FFCC SAN MARTIN
TRAMO: ESTACIÓN PALERMO - ESTACIÓN LA PATERNAL

AUSA autopistas urbanas

Número de Contratación AUSA: 2016-01-0029-00

Plano N°: VSM-AR-PN-152

Revisión: 0

CONTENIDO:
ESTACIÓN LA PATERNAL
PLANO UBICACION DE BARANDAS
PLANTA BAJA

Escala: 1:100
Hoja: 2/4
Fecha: 15/05/19
Contratista:
Dibujó: SC
Revisó: RB
Aprobó: EK

IF-2022-36202763-APN-GVYC#SSI.SIS.a.

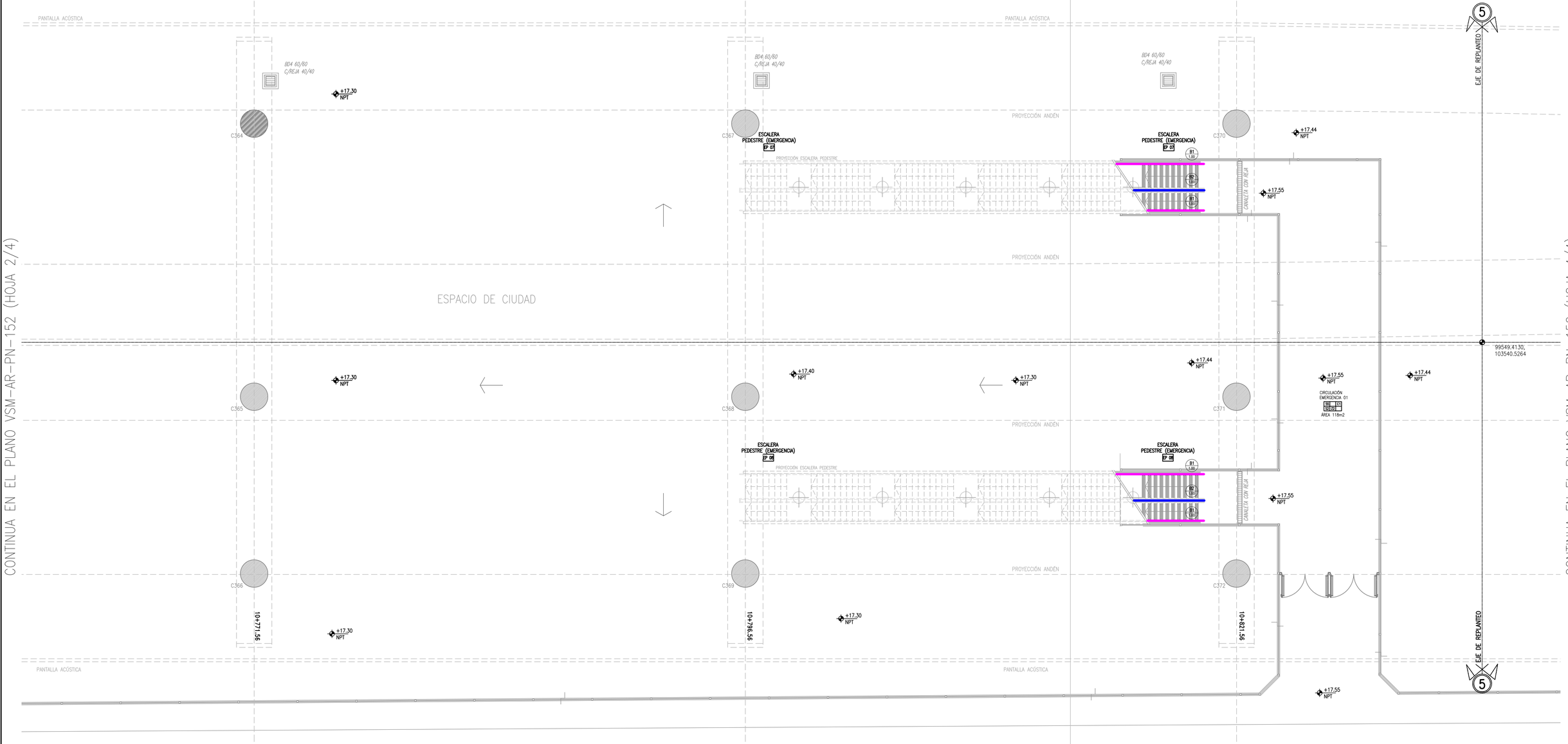

APROBADO
PARA CONSTRUCCIÓN
FIRMADO DIGITALMENTE POR:
Arq. Daniel Horacio Alvarez

ESPECIFICACIONES:

BARANDAS
B1: BARANDA DE BORDE EN ESCALERAS. h= 1.00m
B1b: BARANDA SIN ZOCALO. h= 1.00m
B2: PASAMANOS. h= 1.00m
B3: BARANDA DE BORDE EN RAMPAS. h= 0.90m
B4: BARANDA INTERMEDIA EN RAMPAS. h= 0.90m
B5a: PASAMANOS SOBRE PARED PARA ESCALERAS. h= 1.00m
B5b: PASAMANOS SOBRE PARED PARA RAMPAS. h= 0.90m
B7: BARANDA SOBRE MURETE DE CARGA EN ENTREPISO. h= 0.50m
B7b: BARANDA SOBRE MURETE DE CARGA DE REJA EN ENTREPISO. h= 0.50m

ESTACION LA PATERNAL

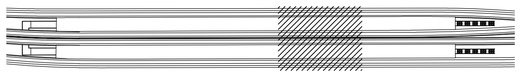

SECTOR D

UBICACION DE SECTORES EN PLANTA

Rev	Descripción	Proyectó:	Dibujó:	Revisó:	Aprobó:	Fecha:
0	Emisión para aprobación según OS 1629	SC	SC	RB	EK	15/05/19

NOTA:
– LA APROBACIÓN DE ÉSTE DOCUMENTO NO ABARCA LOS SECTORES INDICADOS COMO DETALLE NI LA COORDINACIÓN DE LAS INSTALACIONES.
– TODAS LAS MEDIDAS SERÁN VERIFICADAS EN OBRA

PROYECTO EJECUTIVO
VIADUCTO FERROVIARIO ELEVADO
EN VIAS DEL FFCC SAN MARTIN
TRAMO: ESTACIÓN PALERMO - ESTACIÓN LA PATERNAL

AUSA autopistas urbanas

Número de Contratación AUSA:	Plano N°:	Revisión:
2016-01-0029-00	VSM-AR-PN-152	0

CONTENIDO:
ESTACIÓN LA PATERNAL
PLANO UBICACION DE BARANDAS
PLANTA BAJA

Escala: 1:100 | Hoja: 3/4
Fecha: 15/05/19 | Contratista:
Dibujó: SC
Revisó: RB
Aprobó: EK

IF-2022-36202763-APN-GVYMSP#SIT
Rumbo S.a.

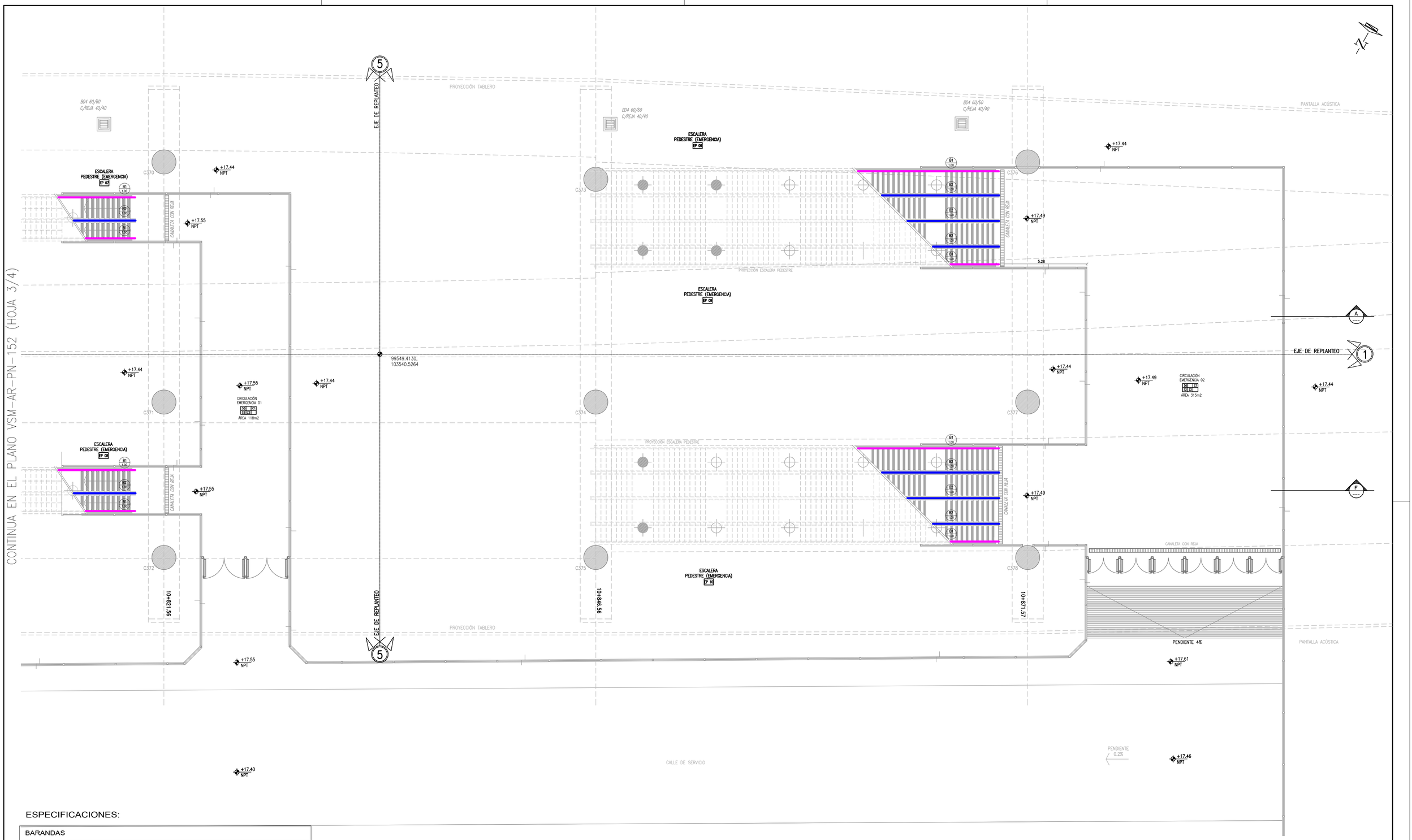

ESPECIFICACIONES:

BARANDAS
B1: BARANDA DE BORDE EN ESCALERAS. h= 1.00m
B1b: BARANDA SIN ZOCALO. h= 1.00m
B2: PASAMANOS. h= 1.00m
B3: BARANDA DE BORDE EN RAMPAS. h= 0.90m
B4: BARANDA INTERMEDIA EN RAMPAS. h= 0.90m
B5a: PASAMANOS SOBRE PARED PARA ESCALERAS. h= 1.00m
B5b: PASAMANOS SOBRE PARED PARA RAMPAS. h= 0.90m
B7: BARANDA SOBRE MURETE DE CARGA EN ENTREPISO. h= 0.50m
B7b: BARANDA SOBRE MURETE DE CARGA DE REJA EN ENTREPISO. h= 0.50m

APROBADO PARA CONSTRUCCIÓN

FIRMADO DIGITALMENTE POR:
Arq. Daniel Horacio Alvarez

ESTACION LA PATERNAL

SECTOR E

UBICACION DE SECTORES EN PLANTA

Rev	Descripción	Proyectó:	Dibujó:	Revisó:	Aprobó:	Fecha:
0	Emisión para aprobación según OS 1629	SC	SC	RB	EK	15/05/19

NOTA:
– LA APROBACIÓN DE ÉSTE DOCUMENTO NO ABARCA LOS SECTORES INDICADOS COMO DETALLE NI LA COORDINACIÓN DE LAS INSTALACIONES.
– TODAS LAS MEDIDAS SERÁN VERIFICADAS EN OBRA

PROYECTO EJECUTIVO
VIADUCTO FERROVIARIO ELEVADO
EN VIAS DEL FFCC SAN MARTIN
TRAMO: ESTACIÓN PALERMO - ESTACIÓN LA PATERNAL

AUSA autopistas urbanas

Número de Contratación AUSA: 2016-01-0029-00	Plano N°: VSM-AR-PN-152	Revisión: 0
CONTENIDO: ESTACIÓN LA PATERNAL PLANO UBICACION DE BARANDAS PLANTA BAJA	Escala: 1:100 / Fecha: 15/05/19 / Dibujó: SC / Revisó: RB / Aprobó: EK	Hoja: 4/4 / Contratista: UT-2022-36202763-APN-GVYMSP-SIT.a.

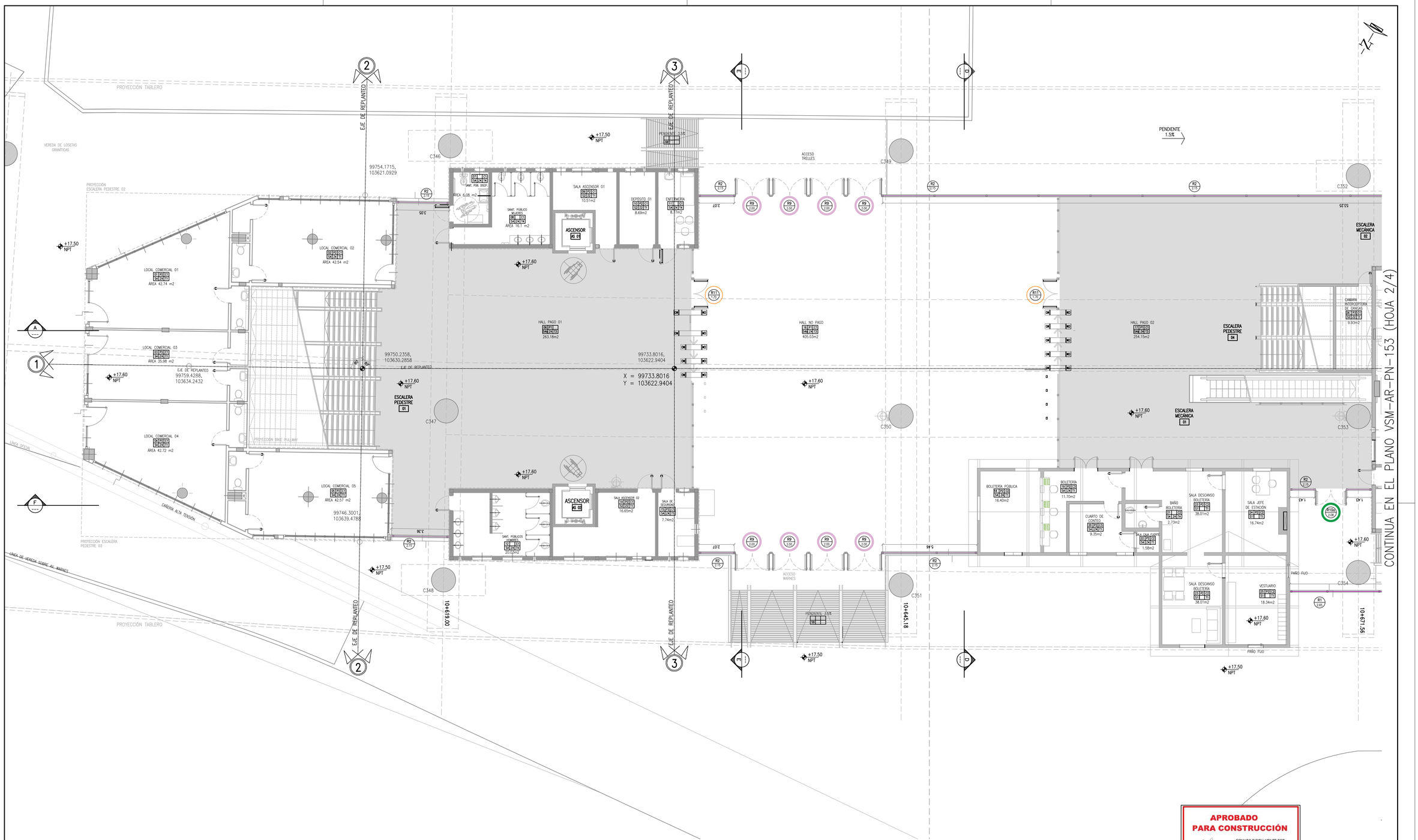

APROBADO
PARA CONSTRUCCIÓN
FIRMADO DIGITALMENTE POR:
Arq. Daniel Horacio Alvarez

ESPECIFICACIONES:

REJAS	
R1: REJA PERIMETRAL EN PLANTA BAJA. h= 2.65m	R8a: PUERTA SALIDA DE EMERGENCIA. h= 2.08m, ancho= 2.40m
R2: REJA PERIMETRAL EN PLANTA BAJA. h= 2.15m	R8b: PUERTA SALIDA DE EMERGENCIA CON PAÑO DE AJUSTE. h= 2.65m, ancho= 2.40m
R3: REJA DE BORDE EN ENTREPISO. h= 1.50m	R9: PUERTA ACCESO. h= 2.15m, ancho= 2.00m
R4: PORTON ABATIBLE DE DOS HOJAS. h= 2.65m, ancho= 5.00m	R10a: PUERTA SALIDA DE EMERGENCIA. h= 2.08m, ancho= 1.80m
R5: PUERTA. h= 2.15m, ancho= 0.95m	R10b: PUERTA SALIDA DE EMERGENCIA CON PAÑO DE AJUSTE. h= 2.65m, ancho= 1.80m
R5b: PUERTA CON PAÑO DE AJUSTE. h= 2.65m, ancho= 0.95m	R11: PUERTA SALIDA DE EMERGENCIA. h= 1.00m, ancho= 1.70m
R7: REJA SALIDA DE EMERGENCIA EN ANDEN. h= 2.00m	R12: PUERTA SALIDA DE EMERGENCIA. h= 1.00m, ancho= 0.90m

ESTACION LA PATERNAL

SECTOR A

UBICACION DE SECTORES EN PLANTA

Rev	Descripción	Proyectó	Dibujó:	Revisó:	Aprobó:	Fecha:
1	Aprobado Para Construccion	JC	JC	DA	MC	21/08/20
0	Emisión para aprobación según OS 1629	SC	SC	RB	EK	15/05/19

PROYECTO EJECUTIVO
VIADUCTO FERROVIARIO ELEVADO
EN VIAS DEL FFCC SAN MARTIN
TRAMO: ESTACIÓN PALERMO - ESTACIÓN LA PATERNAL

AUSA autopistas urbanas

Número de Contratación AUSA: 2016-01-0029-00

Plano N°: VSM-AR-PN-153

Revisión: 1

CONTENIDO:
ESTACIÓN LA PATERNAL
PLANO UBICACION DE REJAS
PLANTA BAJA

Escala: 1:100
Hoja: 1/4
Fecha: 15/05/19
Contratista:
Dibujó: SC
Revisó: RB
Aprobó: EK

GREEN Rottio s.a.

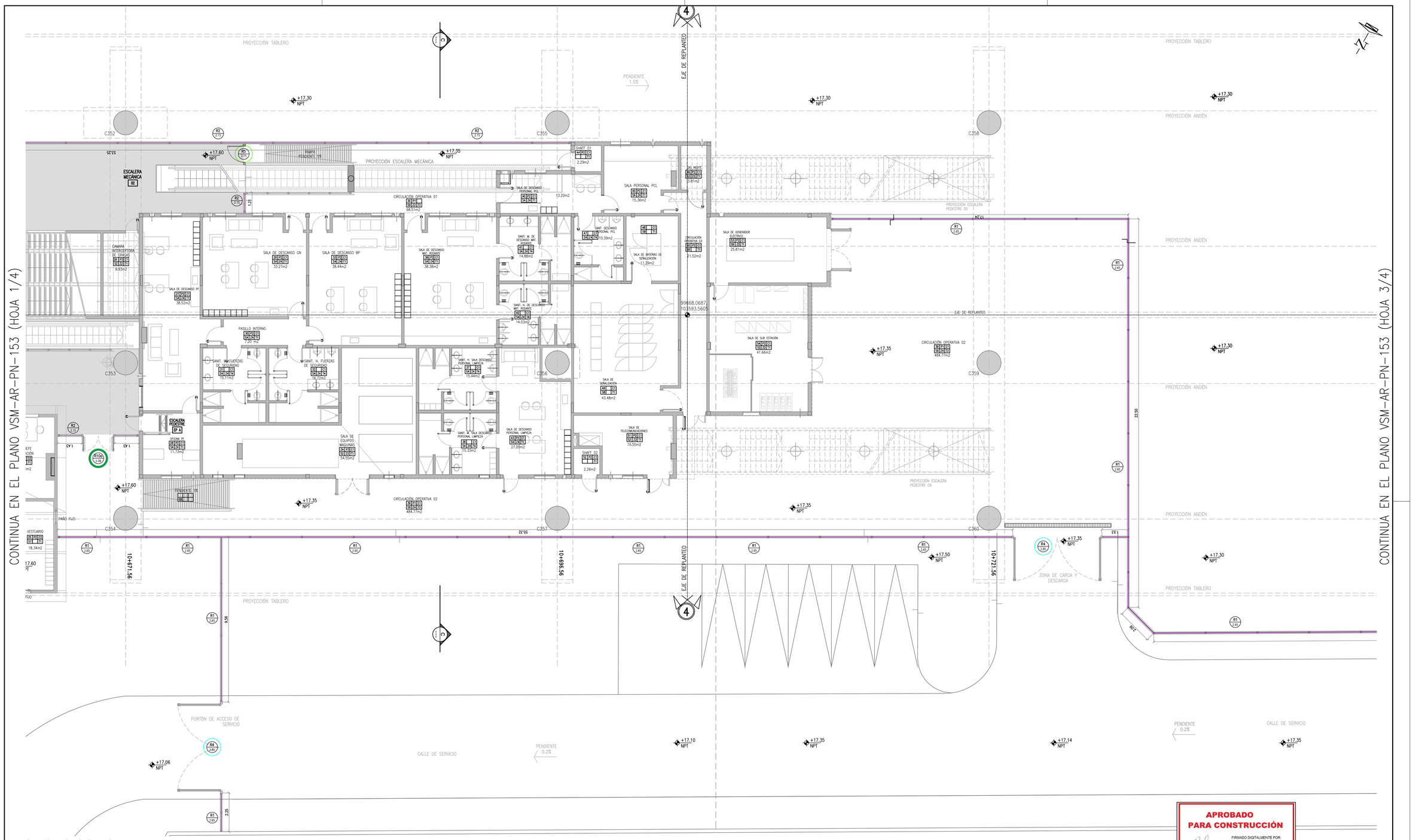

APROBADO
PARA CONSTRUCCIÓN
FIRMADO DIGITALMENTE POR:
Arq. Daniel Horacio Alvarez

ESPECIFICACIONES:

REJAS	
R1: REJA PERIMETRAL EN PLANTA BAJA. h= 2.65m	R8a: PUERTA SALIDA DE EMERGENCIA. h= 2.08m, ancho= 2.40m
R2: REJA PERIMETRAL EN PLANTA BAJA. h= 2.15m	R8b: PUERTA SALIDA DE EMERGENCIA CON PAÑO DE AJUSTE. h= 2.65m, ancho= 2.40m
R3: REJA DE BORDE EN ENTREPISO. h= 1.50m	R9: PUERTA ACCESO. h= 2.15m, ancho= 2.00m
R4: PORTON ABATIBLE DE DOS HOJAS. h= 2.65m, ancho= 5.00m	R10a: PUERTA SALIDA DE EMERGENCIA. h= 2.08m, ancho= 1.80m
R5: PUERTA. h= 2.15m, ancho= 0.95m	R10b: PUERTA SALIDA DE EMERGENCIA CON PAÑO DE AJUSTE. h= 2.65m, ancho= 1.80m
R5b: PUERTA CON PAÑO DE AJUSTE. h= 2.65m, ancho= 0.95m	R11: PUERTA SALIDA DE EMERGENCIA. h= 1.00m, ancho= 1.70m
R7: REJA SALIDA DE EMERGENCIA EN ANDEN. h= 2.00m	R12: PUERTA SALIDA DE EMERGENCIA. h= 1.00m, ancho= 0.90m

ESTACION LA PATERNAL

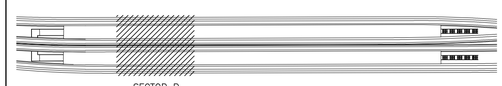

UBICACION DE SECTORES EN PLANTA

Rev	Descripción	Proyectó:	Dibujó:	Revisó:	Aprobó:	Fecha:
1	Aprobado Para Construccion	JC	JC	DA	MC	21/08/20
0	Emisión para aprobación según OS 1629	SC	SC	RB	EK	15/05/19

PROYECTO EJECUTIVO
VIADUCTO FERROVIARIO ELEVADO
EN VIAS DEL FFCC SAN MARTIN
TRAMO: ESTACIÓN PALERMO - ESTACIÓN LA PATERNAL

AUSA autopistas urbanas

Número de Contratación AUSA:	Plano N°:	Revisión:
2016-01-0029-00	VSM-AR-PN-153	1

CONTENIDO:
ESTACIÓN LA PATERNAL
PLANO UBICACION DE REJAS
PLANTA BAJA

Escala: 1:100 | Hoja: 2/4
Fecha: 15/05/19 | Contratista:
Dibujó: SC
Revisó: RB
Aprobó: EK

GREEN Rottio s.a.

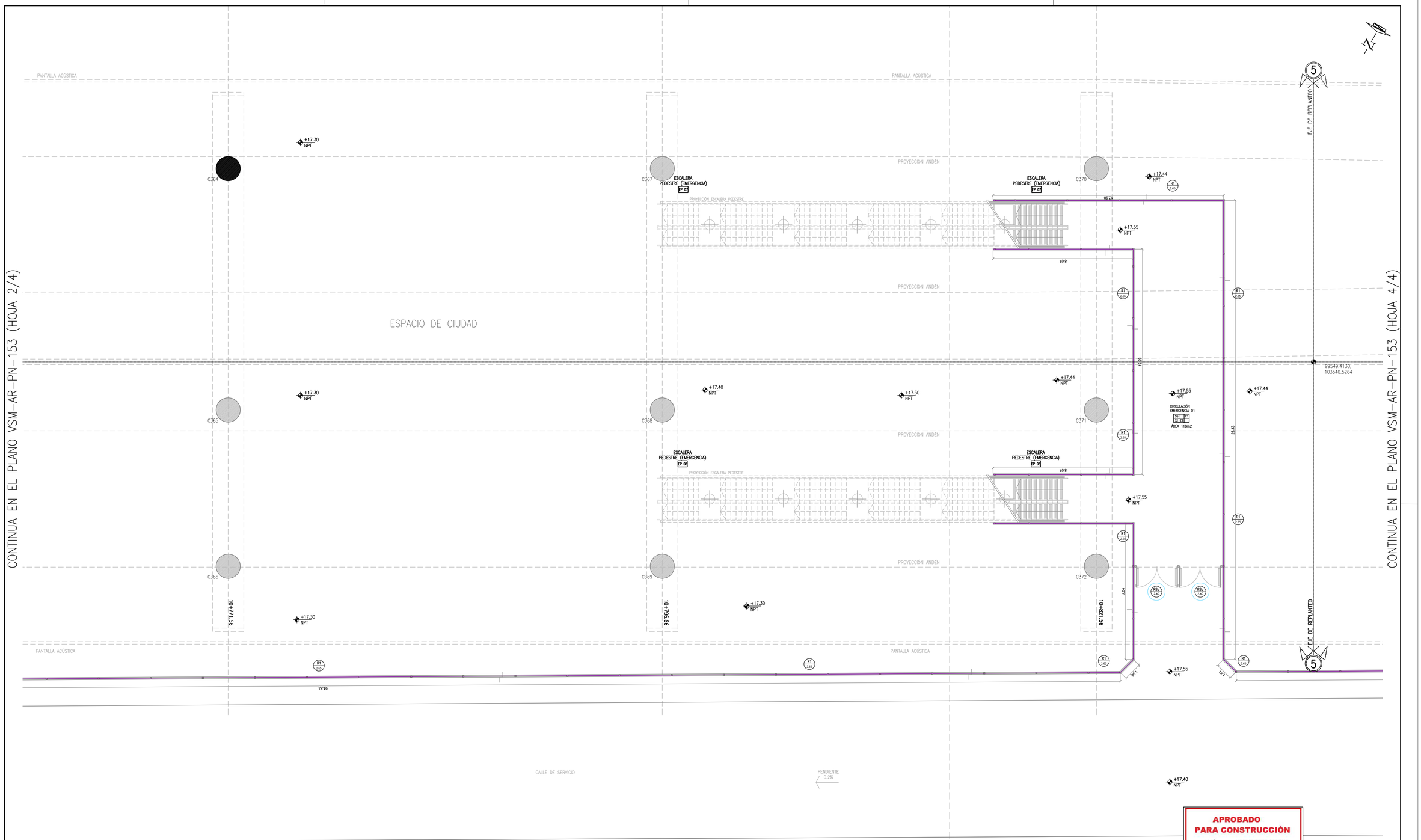

APROBADO PARA CONSTRUCCIÓN

FIRMADO DIGITALMENTE POR: Arq. Daniel Horacio Alvarez

ESPECIFICACIONES:

REJAS	
R1: REJA PERIMETRAL EN PLANTA BAJA. h= 2.65m	R8a: PUERTA SALIDA DE EMERGENCIA. h= 2.08m, ancho= 2.40m
R2: REJA PERIMETRAL EN PLANTA BAJA. h= 2.15m	R8b: PUERTA SALIDA DE EMERGENCIA CON PAÑO DE AJUSTE. h= 2.65m, ancho= 2.40m
R3: REJA DE BORDE EN ENTREPISO. h= 1.50m	R9: PUERTA ACCESO. h= 2.15m, ancho= 2.00m
R4: PORTON ABATIBLE DE DOS HOJAS. h= 2.65m, ancho= 5.00m	R10a: PUERTA SALIDA DE EMERGENCIA. h= 2.08m, ancho= 1.80m
R5: PUERTA. h= 2.15m, ancho= 0.95m	R10b: PUERTA SALIDA DE EMERGENCIA CON PAÑO DE AJUSTE. h= 2.65m, ancho= 1.80m
R5b: PUERTA CON PAÑO DE AJUSTE. h= 2.65m, ancho= 0.95m	R11: PUERTA SALIDA DE EMERGENCIA. h= 1.00m, ancho= 1.70m
R7: REJA SALIDA DE EMERGENCIA EN ANDEN. h= 2.00m	R12: PUERTA SALIDA DE EMERGENCIA. h= 1.00m, ancho= 0.90m

ESTACION LA PATERNAL

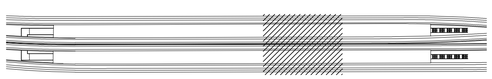

SECTOR D

UBICACION DE SECTORES EN PLANTA

Rev	Descripción	Proyectó:	Dibujó:	Revisó:	Aprobó:	Fecha:
1	Aprobado Para Construccion	JC	JC	DA	MC	21/08/20
0	Emisión para aprobación según OS 1629	SC	SC	RB	EK	15/05/19

PROYECTO EJECUTIVO
VIADUCTO FERROVIARIO ELEVADO EN VIAS DEL FFCC SAN MARTIN
TRAMO: ESTACIÓN PALERMO - ESTACIÓN LA PATERNAL

AUSA autopistas urbanas

Número de Contratación AUSA: 2016-01-0029-00

Plano N°: VSM-AR-PN-153

Revisión: 1

CONTENIDO:
ESTACIÓN LA PATERNAL
PLANO UBICACION DE REJAS
PLANTA BAJA

Escala: 1:100
Hoja: 3/4
Fecha: 15/05/19
Dibujó: SC
Revisó: RB
Aprobó: EK
Contratista: GREEN Rottio s.a.

IF-2022-36202763-APN-GVYO#SOFSE

CONTINUA EN EL PLANO VSM-AR-PN-153 (HOJA 3/4)

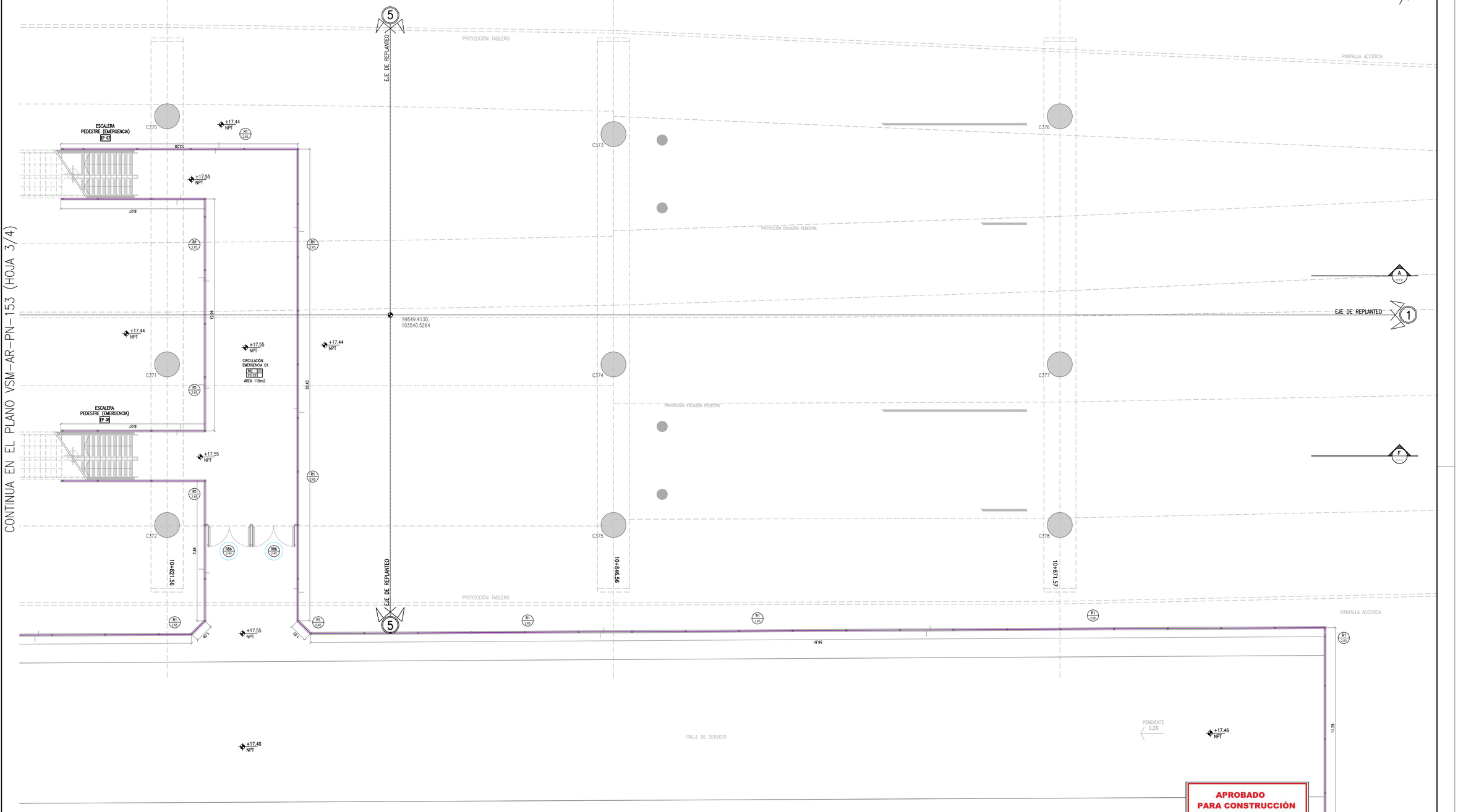

APROBADO PARA CONSTRUCCIÓN
FIRMADO DIGITALMENTE POR:
Arq. Daniel Horacio Alvarez

ESPECIFICACIONES:

REJAS	
R1: REJA PERIMETRAL EN PLANTA BAJA. h= 2.65m	R8a: PUERTA SALIDA DE EMERGENCIA. h= 2.08m, ancho= 2.40m
R2: REJA PERIMETRAL EN PLANTA BAJA. h= 2.15m	R8b: PUERTA SALIDA DE EMERGENCIA CON PAÑO DE AJUSTE. h= 2.65m, ancho= 2.40m
R3: REJA DE BORDE EN ENTREPISO. h= 1.50m	R9: PUERTA ACCESO. h= 2.15m, ancho= 2.00m
R4: PORTON ABATIBLE DE DOS HOJAS. h= 2.65m, ancho= 5.00m	R10a: PUERTA SALIDA DE EMERGENCIA. h= 2.08m, ancho= 1.80m
R5: PUERTA. h= 2.15m, ancho= 0.95m	R10b: PUERTA SALIDA DE EMERGENCIA CON PAÑO DE AJUSTE. h= 2.65m, ancho= 1.80m
R5b: PUERTA CON PAÑO DE AJUSTE. h= 2.65m, ancho= 0.95m	R11: PUERTA SALIDA DE EMERGENCIA. h= 1.00m, ancho= 1.70m
R7: REJA SALIDA DE EMERGENCIA EN ANDEN. h= 2.00m	R12: PUERTA SALIDA DE EMERGENCIA. h= 1.00m, ancho= 0.90m

ESTACION LA PATERNAL

SECTOR E

UBICACION DE SECTORES EN PLANTA

Rev	Descripción	Proyectó:	Dibujó:	Revisó:	Aprobó:	Fecha:
1	Aprobado Para Construccion	JC	JC	DA	MC	21/08/20
0	Emisión para aprobación según OS 1629	SC	SC	RB	EK	15/05/19

PROYECTO EJECUTIVO
VIADUCTO FERROVIARIO ELEVADO
EN VIAS DEL FFCC SAN MARTIN
TRAMO: ESTACIÓN PALERMO - ESTACIÓN LA PATERNAL

AUSA autopistas urbanas

Número de Contratación AUSA: 2016-01-0029-00

Plano N°: VSM-AR-PN-153

Revisión: 1

CONTENIDO:
ESTACIÓN LA PATERNAL
PLANO UBICACION DE REJAS
PLANTA BAJA

Escala: 1:100
Hoja: 4/4
Fecha: 15/05/19
Dibujó: SC
Revisó: RB
Aprobó: EK
Contratista: GREEN / Rottio s.a.

IF-2022-36202763-APN-GVYO#SOFSE

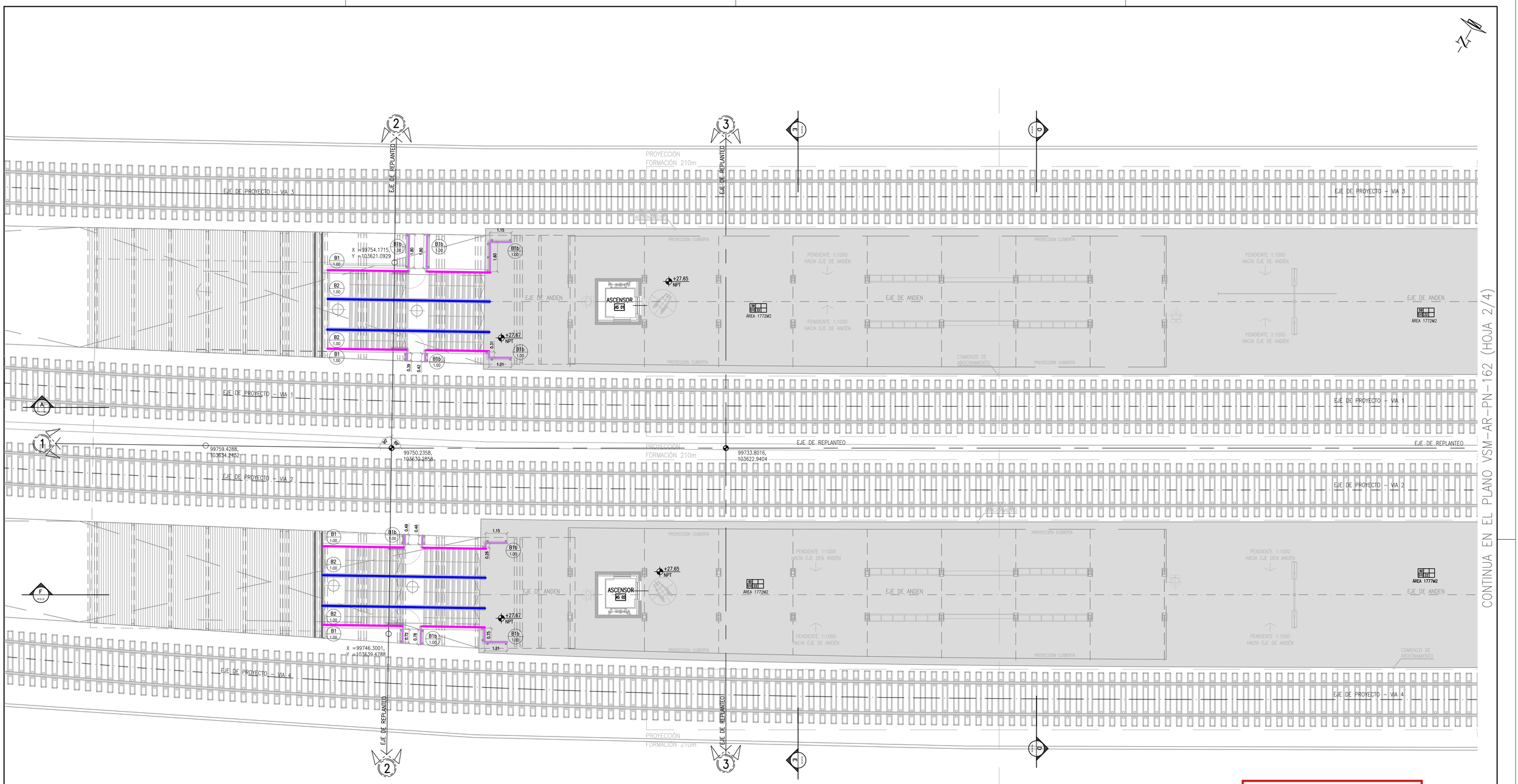

APROBADO PARA CONSTRUCCIÓN

FIRMADO DIGITALMENTE POR:
Arq. Daniel Horacio Alvarez

ESPECIFICACIONES:

BARANDAS
B1: BARANDA DE BORDE EN ESCALERAS. h= 1.00m
B1b: BARANDA SIN ZOCALO. h= 1.00m
B2: PASAMANOS. h= 1.00m
B3: BARANDA DE BORDE EN RAMPAS. h= 0.90m
B4: BARANDA INTERMEDIA EN RAMPAS. h= 0.90m
B5a: PASAMANOS SOBRE PARED PARA ESCALERAS. h= 1.00m
B5b: PASAMANOS SOBRE PARED PARA RAMPAS. h= 0.90m
B7: BARANDA SOBRE MURETE DE CARGA EN ENTREPISO. h= 0.50m
B7b: BARANDA SOBRE MURETE DE CARGA DE REJA EN ENTREPISO. h= 0.50m

ESTACION LA PATERNAL

UBICACION DE SECTORES EN PLANTA

Rev	Descripción	Proyectó:	Dibujó:	Revisó:	Aprobó:	Fecha:
0	Emisión para aprobación según OS 1629	SC	SC	RB	EK	15/05/19

NOTA:
– LA APROBACIÓN DE ÉSTE DOCUMENTO NO ABARCA LOS SECTORES INDICADOS COMO DETALLE NI LA COORDINACIÓN DE LAS INSTALACIONES.
– TODAS LAS MEDIDAS SERÁN VERIFICADAS EN OBRA

PROYECTO EJECUTIVO
VIADUCTO FERROVIARIO ELEVADO EN VIAS DEL FFCC SAN MARTIN
TRAMO: ESTACIÓN PALERMO - ESTACIÓN LA PATERNAL

AUSA autopistas urbanas

Número de Contratación AUSA: 2016-01-0029-00	Plano N°: VSM-AR-PN-162	Revisión: 0
CONTENIDO: ESTACIÓN LA PATERNAL PLANO UBICACION DE BARANDAS PLANTA ANDEN	Escala: 1:100	Hoja: 1/4
	Fecha: 15/05/19	Contratista:
	Dibujó: SC	
	Revisó: RB	
	Aprobó: EK	

IF-2022-36202763-APN-GVVSOCSE.a.
Consorcio Corredor Sur

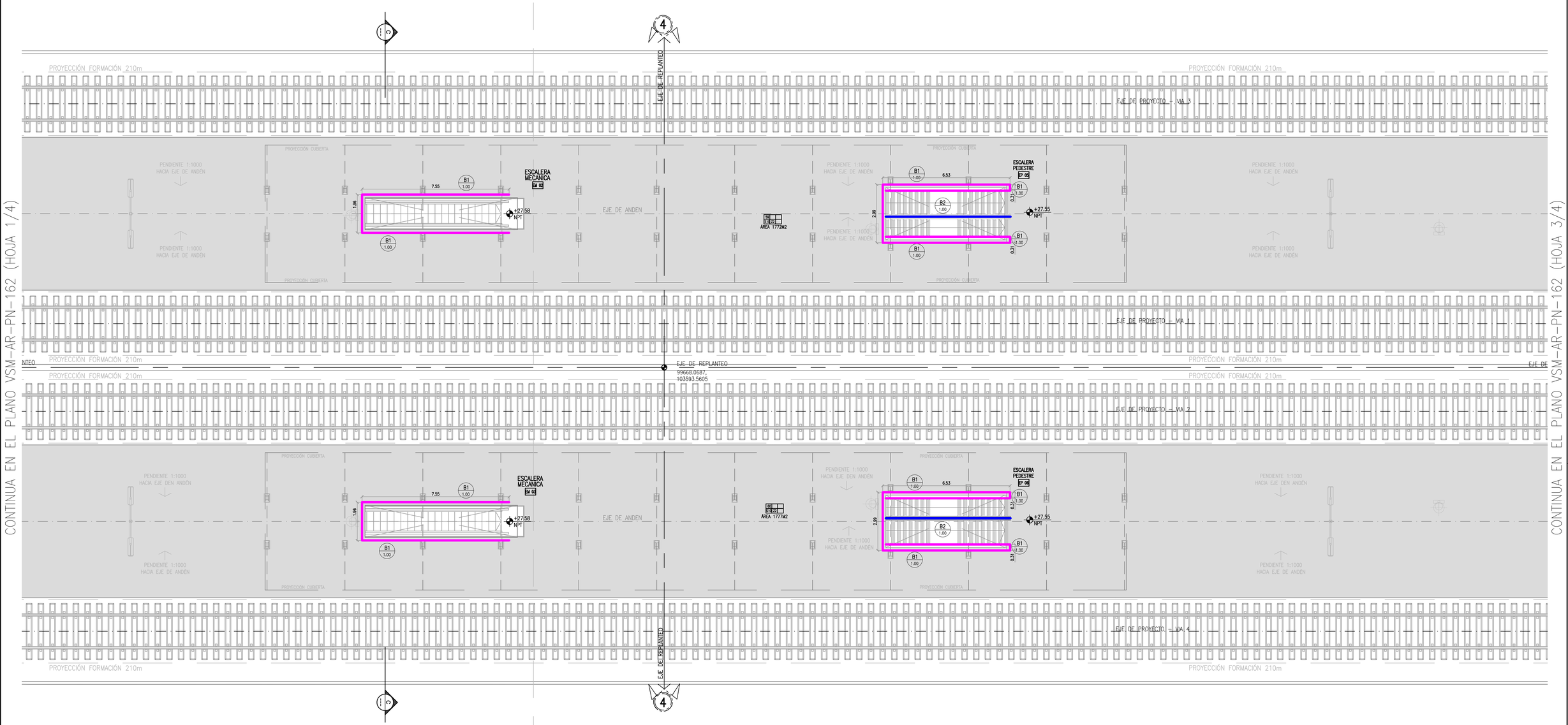

APROBADO
PARA CONSTRUCCIÓN
FIRMADO DIGITALMENTE POR:
Arq. Daniel Horacio Alvarez

ESPECIFICACIONES:

BARANDAS
B1: BARANDA DE BORDE EN ESCALERAS. h= 1.00m
B1b: BARANDA SIN ZOCALO. h= 1.00m
B2: PASAMANOS. h= 1.00m
B3: BARANDA DE BORDE EN RAMPAS. h= 0.90m
B4: BARANDA INTERMEDIA EN RAMPAS. h= 0.90m
B5a: PASAMANOS SOBRE PARED PARA ESCALERAS. h= 1.00m
B5b: PASAMANOS SOBRE PARED PARA RAMPAS. h= 0.90m
B7: BARANDA SOBRE MURETE DE CARGA EN ENTREPISO. h= 0.50m
B7b: BARANDA SOBRE MURETE DE CARGA DE REJA EN ENTREPISO. h= 0.50m

ESTACION LA PATERNAL

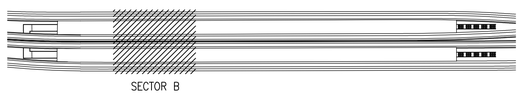

UBICACION DE SECTORES EN PLANTA

Rev	Descripción	Proyectó:	Dibujó:	Revisó:	Aprobó:	Fecha:
0	Emisión para aprobación según OS 1629	SC	SC	RB	EK	15/05/19

NOTA:
– LA APROBACIÓN DE ÉSTE DOCUMENTO NO ABARCA LOS SECTORES INDICADOS COMO DETALLE NI LA COORDINACIÓN DE LAS INSTALACIONES.
– TODAS LAS MEDIDAS SERÁN VERIFICADAS EN OBRA

PROYECTO EJECUTIVO
VIADUCTO FERROVIARIO ELEVADO EN VIAS DEL FFCC SAN MARTIN
TRAMO: ESTACIÓN PALERMO - ESTACIÓN LA PATERNAL

AUSA autopistas urbanas

Número de Contratación AUSA:	Plano N°:	Revisión:
2016-01-0029-00	VSM-AR-PN-162	0

CONTENIDO:
ESTACIÓN LA PATERNAL
PLANO UBICACION DE BARANDAS
PLANTA ANDEN

Escala: 1:100 | Hoja: 2/4
Fecha: 15/05/19 | Contratista:
Dibujó: SC | IT-2022-36202763-APN-GVYSOPSA
Revisó: RB | Consorcio Ferrovial - Ghella - Roggio S.A.
Aprobó: EK

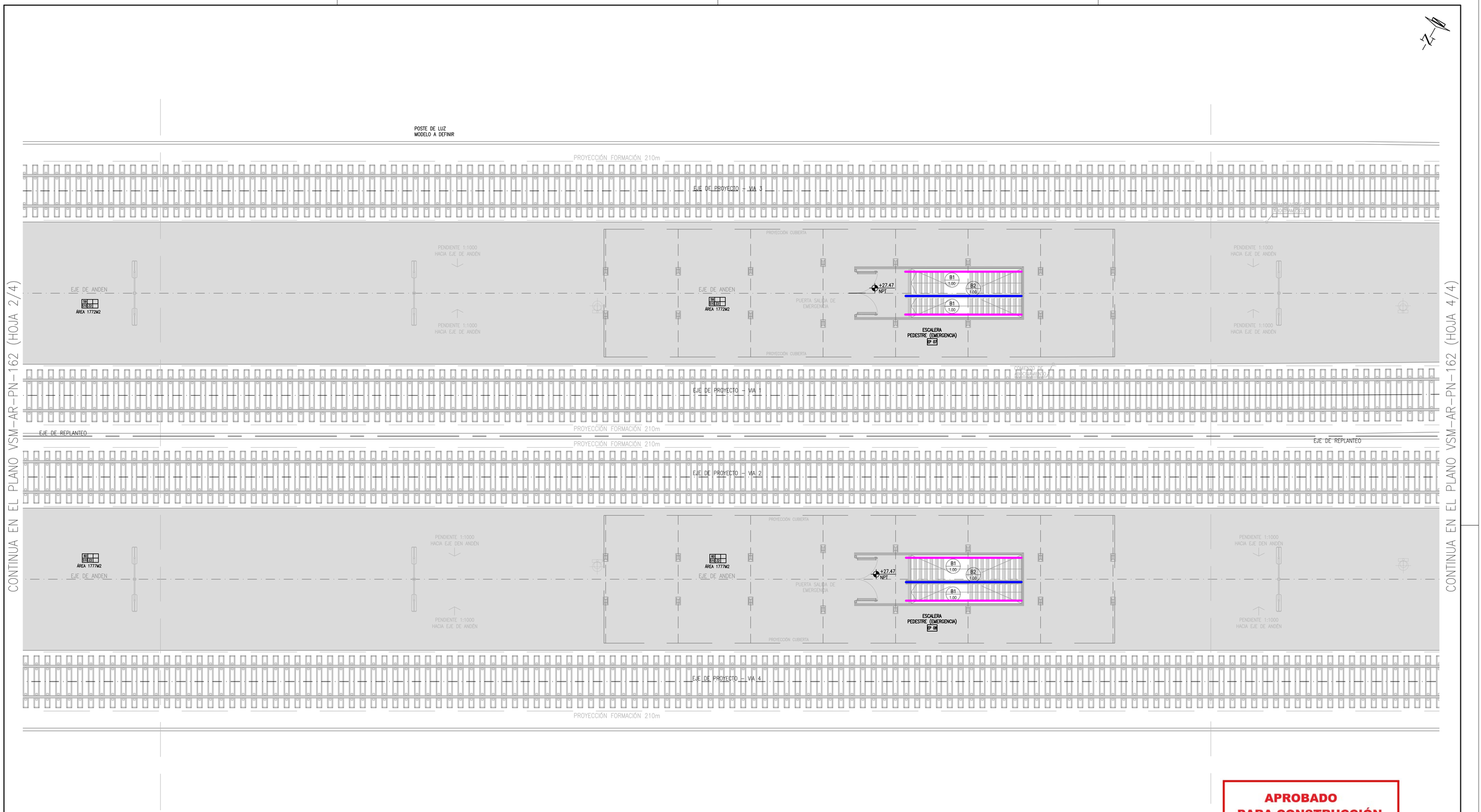

APROBADO PARA CONSTRUCCIÓN

FIRMADO DIGITALMENTE POR:
Arq. Daniel Horacio Alvarez

ESPECIFICACIONES:

BARANDAS
B1: BARANDA DE BORDE EN ESCALERAS. h= 1.00m
B1b: BARANDA SIN ZOCALO. h= 1.00m
B2: PASAMANOS. h= 1.00m
B3: BARANDA DE BORDE EN RAMPAS. h= 0.90m
B4: BARANDA INTERMEDIA EN RAMPAS. h= 0.90m
B5a: PASAMANOS SOBRE PARED PARA ESCALERAS. h= 1.00m
B5b: PASAMANOS SOBRE PARED PARA RAMPAS. h= 0.90m
B7: BARANDA SOBRE MURETE DE CARGA EN ENTREPISO. h= 0.50m
B7b: BARANDA SOBRE MURETE DE CARGA DE REJA EN ENTREPISO. h= 0.50m

ESTACION LA PATERNAL

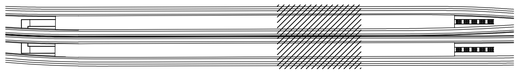

SECTOR D

UBICACION DE SECTORES EN PLANTA

Rev	Descripción	Proyectó:	Dibujó:	Revisó:	Aprobó:	Fecha:
0	Emisión para aprobación según OS 1629	SC	SC	RB	EK	15/05/19

NOTA:
- LA APROBACIÓN DE ÉSTE DOCUMENTO NO ABARCA LOS SECTORES INDICADOS COMO DETALLE NI LA COORDINACIÓN DE LAS INSTALACIONES.
- TODAS LAS MEDIDAS SERÁN VERIFICADAS EN OBRA

PROYECTO EJECUTIVO
VIADUCTO FERROVIARIO ELEVADO EN VIAS DEL FFCC SAN MARTIN
TRAMO: ESTACIÓN PALERMO - ESTACIÓN LA PATERNAL

AUSA autopistas urbanas

Número de Contratación AUSA:	Plano N°:	Revisión:
2016-01-0029-00	VSM-AR-PN-162	0

CONTENIDO:
ESTACIÓN LA PATERNAL
PLANO UBICACION DE BARANDAS
PLANTA ANDEN

Escala: 1:100	Hoja: 3/4
Fecha: 15/05/19	Contratista:
Dibujó: SC	
Revisó: RB	
Aprobó: EK	

IF-2022-36202763-APN-GVYOMSOFSE.a.

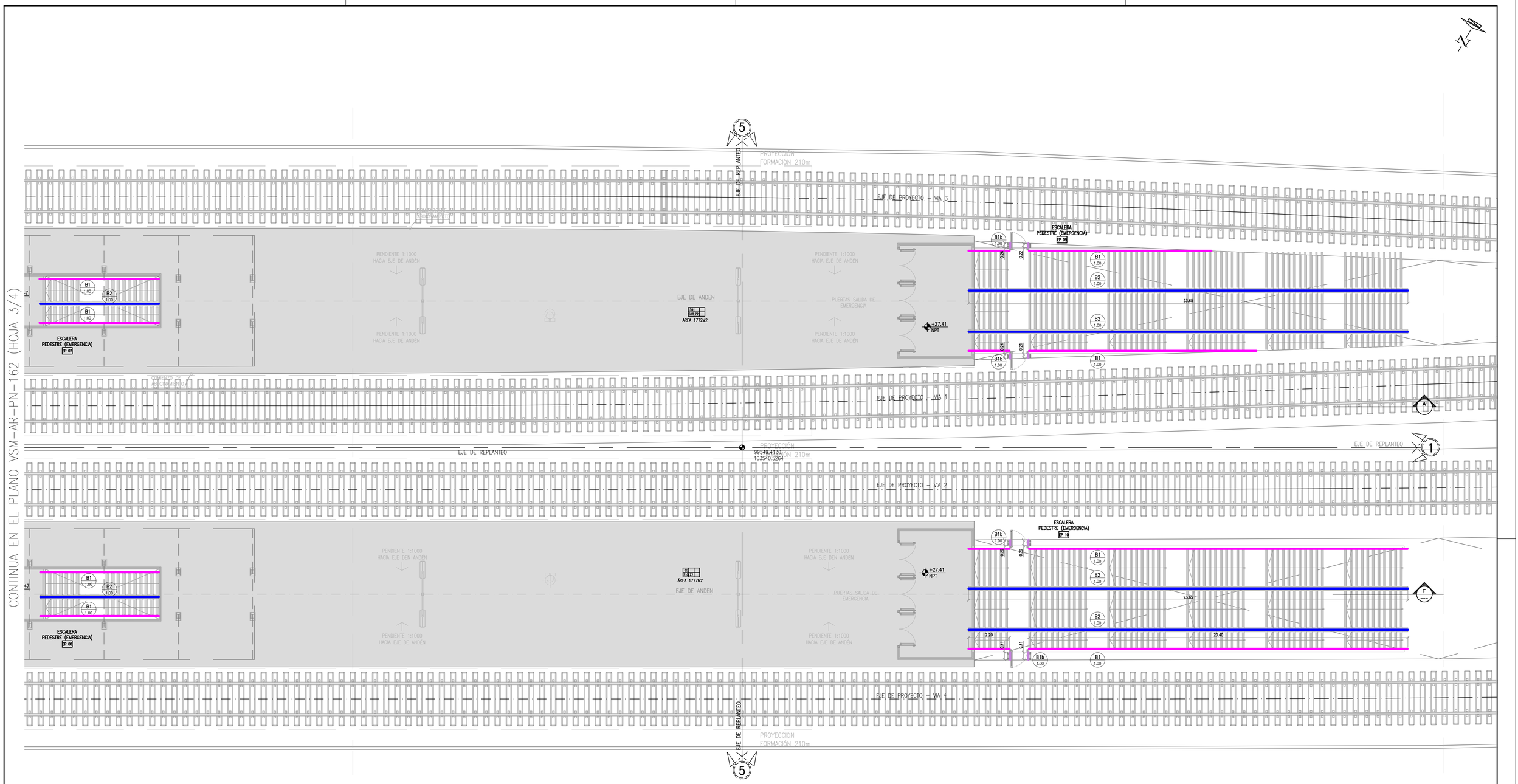

APROBADO
PARA CONSTRUCCIÓN
FIRMADO DIGITALMENTE POR:
Arq. Daniel Horacio Alvarez

ESPECIFICACIONES:

BARANDAS
B1: BARANDA DE BORDE EN ESCALERAS. h= 1.00m
B1b: BARANDA SIN ZOCALO. h= 1.00m
B2: PASAMANOS. h= 1.00m
B3: BARANDA DE BORDE EN RAMPAS. h= 0.90m
B4: BARANDA INTERMEDIA EN RAMPAS. h= 0.90m
B5a: PASAMANOS SOBRE PARED PARA ESCALERAS. h= 1.00m
B5b: PASAMANOS SOBRE PARED PARA RAMPAS. h= 0.90m
B7: BARANDA SOBRE MURETE DE CARGA EN ENTREPISO. h= 0.50m
B7b: BARANDA SOBRE MURETE DE CARGA DE REJA EN ENTREPISO. h= 0.50m

ESTACION LA PATERNAL

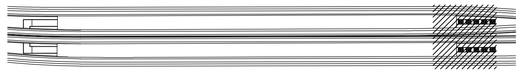

UBICACION DE SECTORES EN PLANTA

Rev	Descripción	Proyectó:	Dibujó:	Revisó:	Aprobó:	Fecha:
0	Emisión para aprobación según OS 1629	SC	SC	RB	EK	15/05/19

NOTA:
– LA APROBACIÓN DE ÉSTE DOCUMENTO NO ABARCA LOS SECTORES INDICADOS COMO DETALLE NI LA COORDINACIÓN DE LAS INSTALACIONES.
– TODAS LAS MEDIDAS SERÁN VERIFICADAS EN OBRA

PROYECTO EJECUTIVO
VIADUCTO FERROVIARIO ELEVADO
EN VIAS DEL FFCC SAN MARTIN
TRAMO: ESTACIÓN PALERMO - ESTACIÓN LA PATERNAL

AUSA autopistas urbanas

Número de Contratación AUSA: 2016-01-0029-00	Plano N°: VSM-AR-PN-162	Revisión: 0
CONTENIDO: ESTACIÓN LA PATERNAL PLANO UBICACION DE BARANDAS PLANTA ANDEN	Escala: 1:100	Hoja: 4/4
	Fecha: 15/05/19	Contratista:
	Dibujó: SC Revisó: RB Aprobó: EK	Consorcio:

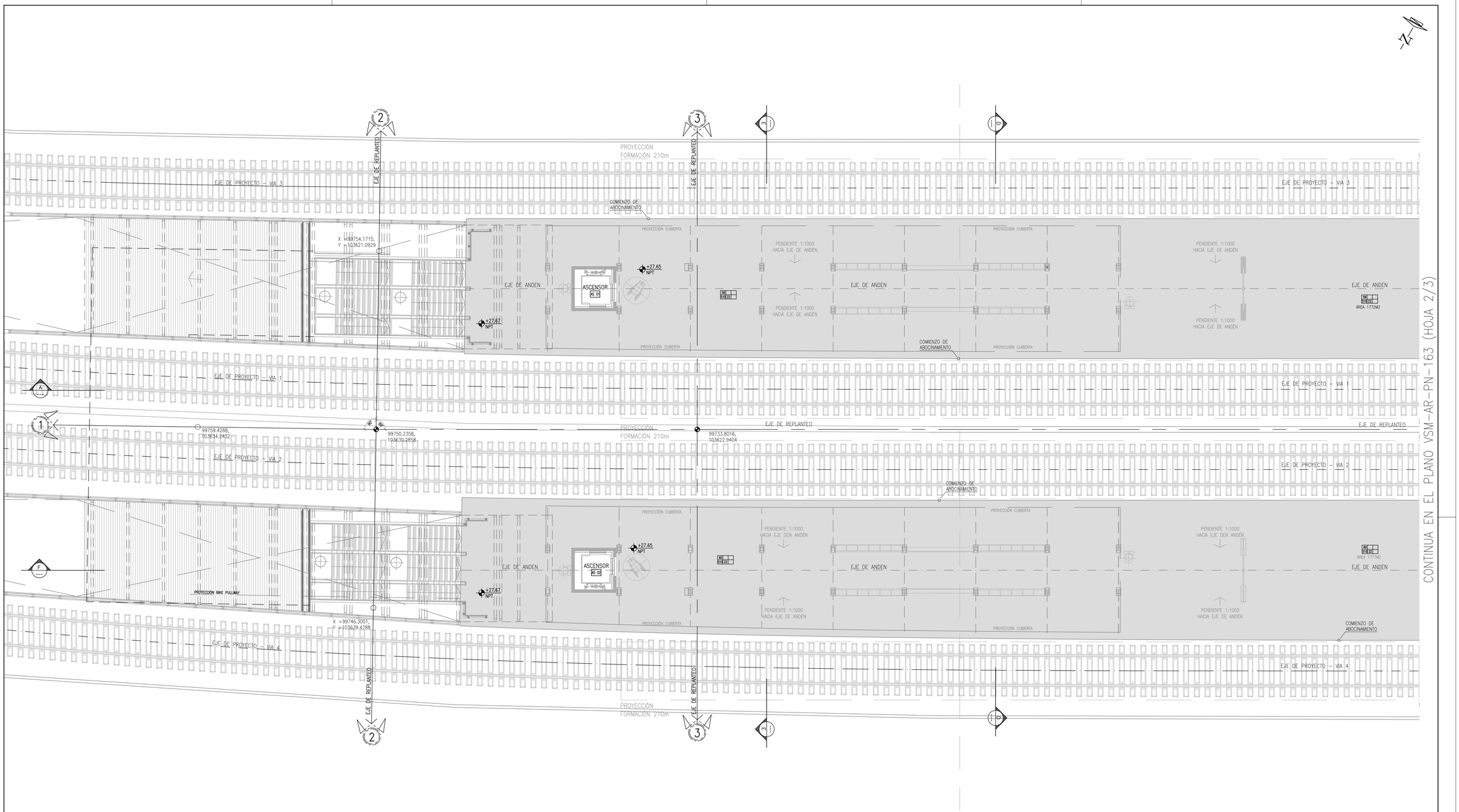

APROBADO PARA CONSTRUCCIÓN

FIRMADO DIGITALMENTE POR: Arq. Daniel Horacio Alvarez

ESPECIFICACIONES:

REJAS	
R1: REJA PERIMETRAL EN PLANTA BAJA. h= 2.65m	R8a: PUERTA SALIDA DE EMERGENCIA. h= 2.08m, ancho= 2.40m
R2: REJA PERIMETRAL EN PLANTA BAJA. h= 2.15m	R8b: PUERTA SALIDA DE EMERGENCIA CON PAÑO DE AJUSTE. h= 2.65m, ancho= 2.40m
R3: REJA DE BORDE EN ENTREPISO. h= 1.50m	R9: PUERTA ACCESO. h= 2.15m, ancho= 2.00m
R4: PORTON ABATIBLE DE DOS HOJAS. h= 2.65m, ancho= 5.00m	R10a: PUERTA SALIDA DE EMERGENCIA. h= 2.08m, ancho= 1.80m
R5: PUERTA. h= 2.15m, ancho= 0.95m	R10b: PUERTA SALIDA DE EMERGENCIA CON PAÑO DE AJUSTE. h= 2.65m, ancho= 1.80m
R5b: PUERTA CON PAÑO DE AJUSTE. h= 2.65m, ancho= 0.95m	R11: PUERTA SALIDA DE EMERGENCIA. h= 1.00m, ancho= 1.70m
R7: REJA SALIDA DE EMERGENCIA EN ANDEN. h= 2.00m	R12: PUERTA SALIDA DE EMERGENCIA. h= 1.00m, ancho= 0.90m

ESTACION LA PATERNAL

SECTOR A

UBICACION DE SECTORES EN PLANTA

Rev	Descripción	Proyectó:	Dibujó:	Revisó:	Aprobó:	Fecha:
1	Aprobado Para Construccion	JC	JC	DA	MC	21/08/20
0	Emisión para aprobación según OS 1629	SC	SC	RB	EK	15/05/19

PROYECTO EJECUTIVO
VIADUCTO FERROVIARIO ELEVADO EN VIAS DEL FFCC SAN MARTIN
TRAMO: ESTACIÓN PALERMO - ESTACIÓN LA PATERNAL

AUSA autopistas urbanas

Número de Contratación AUSA: 2016-01-0029-00

Plano N°: VSM-AR-PN-163

Revisión: 1

CONTENIDO: ESTACIÓN LA PATERNAL
PLANO UBICACION DE REJAS
PLANTA ANDEN

Escala: 1:100 | Hoja: 1/3
Fecha: 15/05/19
Dibujó: SC
Revisó: RB
Aprobó: EK
Contratista: GREEN Rottio s.a.

IF-2022-36202763-APN-GVYO#SOFSE

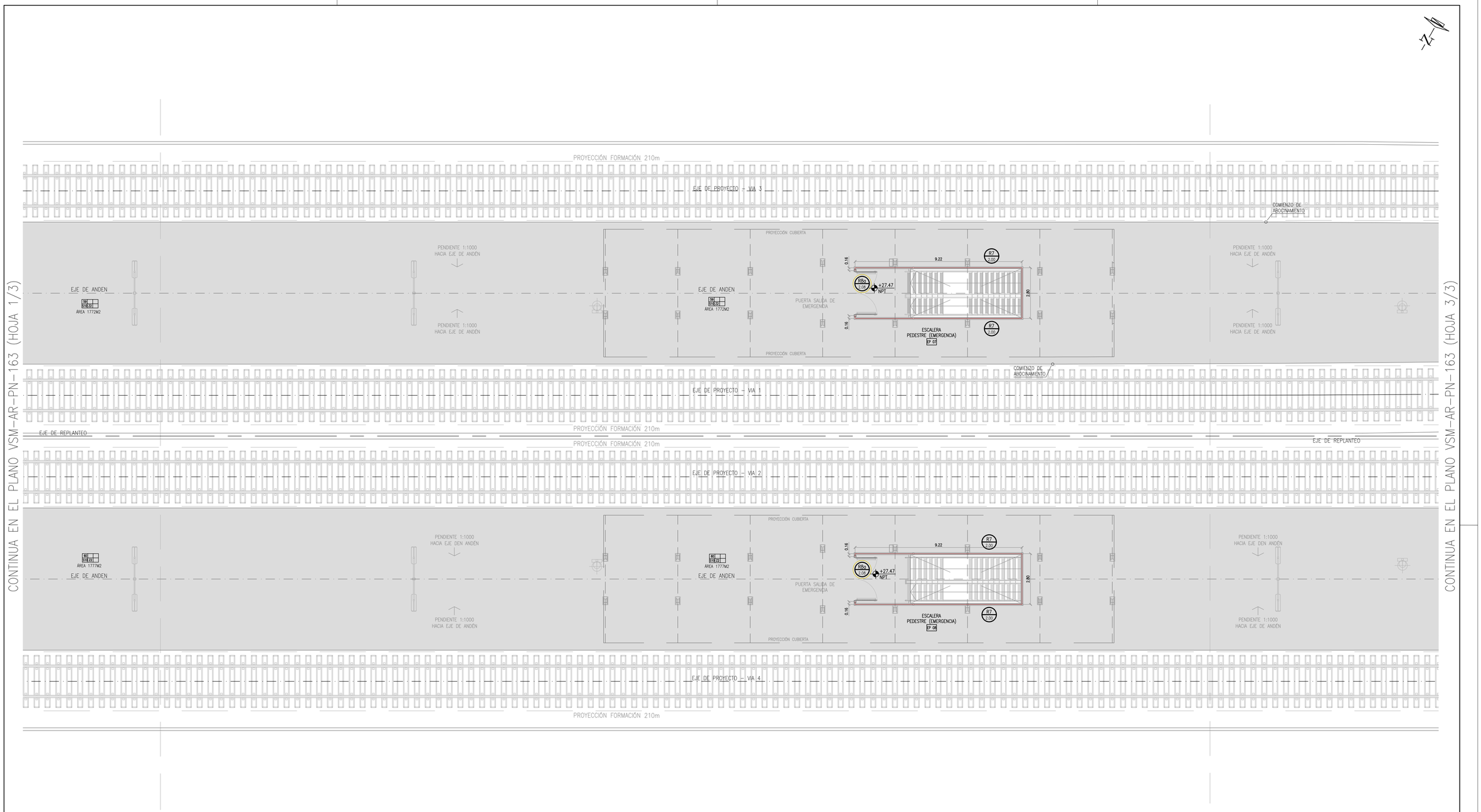

APROBADO PARA CONSTRUCCIÓN

FIRMADO DIGITALMENTE POR:
Arq. Daniel Horacio Alvarez

ESPECIFICACIONES:

REJAS	
R1: REJA PERIMETRAL EN PLANTA BAJA. h= 2.65m	R8a: PUERTA SALIDA DE EMERGENCIA. h= 2.08m, ancho= 2.40m
R2: REJA PERIMETRAL EN PLANTA BAJA. h= 2.15m	R8b: PUERTA SALIDA DE EMERGENCIA CON PAÑO DE AJUSTE. h= 2.65m, ancho= 2.40m
R3: REJA DE BORDE EN ENTREPISO. h= 1.50m	R9: PUERTA ACCESO. h= 2.15m, ancho= 2.00m
R4: PORTON ABATIBLE DE DOS HOJAS. h= 2.65m, ancho= 5.00m	R10a: PUERTA SALIDA DE EMERGENCIA. h= 2.08m, ancho= 1.80m
R5: PUERTA. h= 2.15m, ancho= 0.95m	R10b: PUERTA SALIDA DE EMERGENCIA CON PAÑO DE AJUSTE. h= 2.65m, ancho= 1.80m
R5b: PUERTA CON PAÑO DE AJUSTE. h= 2.65m, ancho= 0.95m	R11: PUERTA SALIDA DE EMERGENCIA. h= 1.00m, ancho= 1.70m
R7: REJA SALIDA DE EMERGENCIA EN ANDEN. h= 2.00m	R12: PUERTA SALIDA DE EMERGENCIA. h= 1.00m, ancho= 0.90m

ESTACION LA PATERNAL

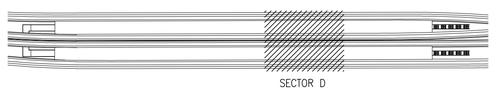

SECTOR D

UBICACION DE SECTORES EN PLANTA

Rev	Descripción	Proyectó:	Dibujó:	Revisó:	Aprobó:	Fecha:
1	Aprobado Para Construccion	JC	JC	DA	MC	21/08/20
0	Emisión para aprobación según OS 1629	SC	SC	RB	EK	15/05/19

PROYECTO EJECUTIVO
VIADUCTO FERROVIARIO ELEVADO EN VIAS DEL FFCC SAN MARTIN
TRAMO: ESTACIÓN PALERMO - ESTACIÓN LA PATERNAL

AUSA autopistas urbanas

Número de Contratación AUSA: 2016-01-0029-00	Plano N°: VSM-AR-PN-163	Revisión: 1
CONTENIDO: ESTACIÓN LA PATERNAL PLANO UBICACION DE REJAS PLANTA ANDEN	Escala: 1:100 / Fecha: 15/05/19 / Dibujó: SC / Revisó: RB / Aprobó: EK	Hoja: 2/3 / Contratista: GREEN / Rottio s.a.

IF-2022-36202763-APN-GVYO#SOFSE

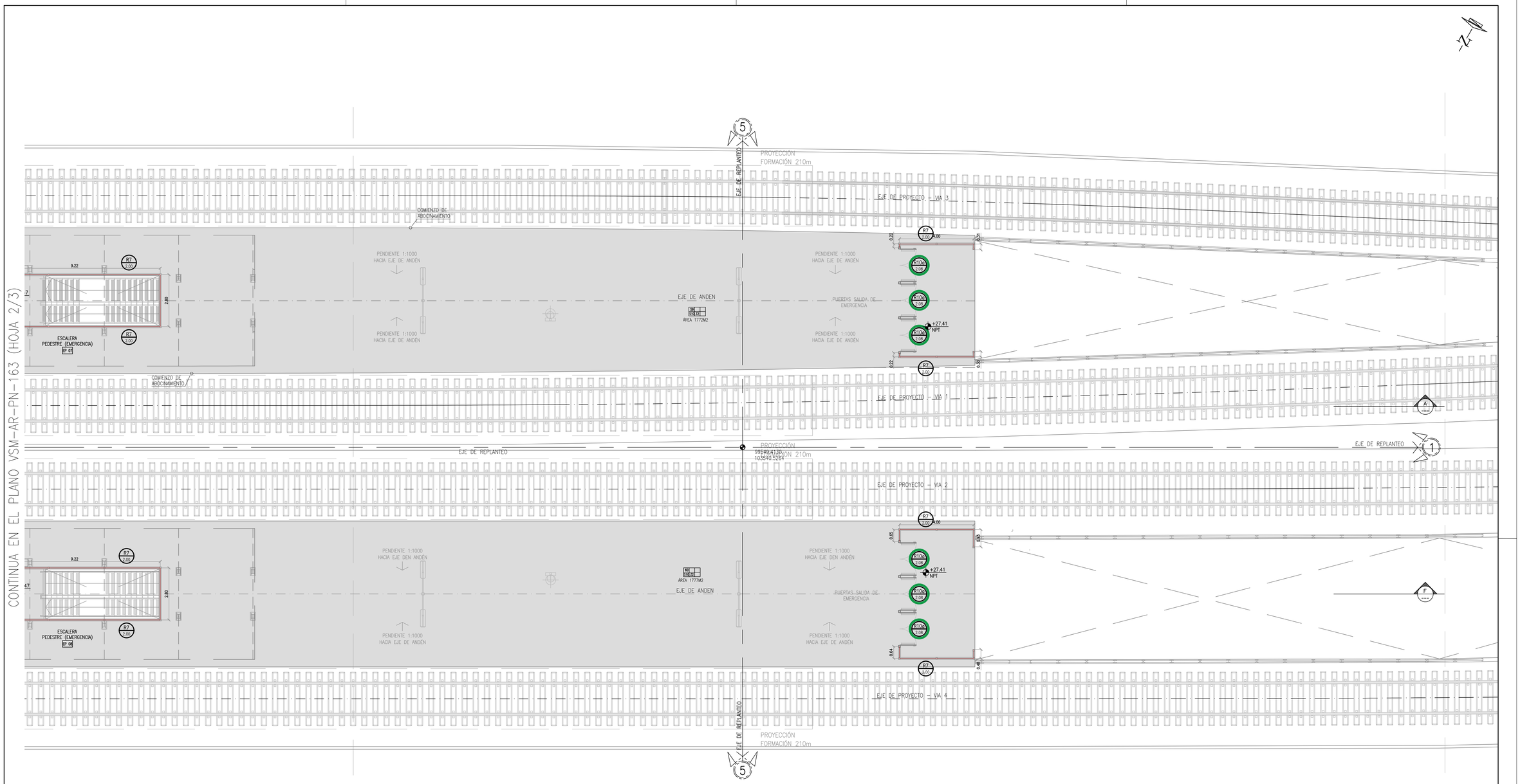

ESPECIFICACIONES:

REJAS	
R1: REJA PERIMETRAL EN PLANTA BAJA. h= 2.65m	R8a: PUERTA SALIDA DE EMERGENCIA. h= 2.08m, ancho= 2.40m
R2: REJA PERIMETRAL EN PLANTA BAJA. h= 2.15m	R8b: PUERTA SALIDA DE EMERGENCIA CON PAÑO DE AJUSTE. h= 2.65m, ancho= 2.40m
R3: REJA DE BORDE EN ENTREPISO. h= 1.50m	R9: PUERTA ACCESO. h= 2.15m, ancho= 2.00m
R4: PORTON ABATIBLE DE DOS HOJAS. h= 2.65m, ancho= 5.00m	R10a: PUERTA SALIDA DE EMERGENCIA. h= 2.08m, ancho= 1.80m
R5: PUERTA. h= 2.15m, ancho= 0.95m	R10b: PUERTA SALIDA DE EMERGENCIA CON PAÑO DE AJUSTE. h= 2.65m, ancho= 1.80m
R5b: PUERTA CON PAÑO DE AJUSTE. h= 2.65m, ancho= 0.95m	R11: PUERTA SALIDA DE EMERGENCIA. h= 1.00m, ancho= 1.70m
R7: REJA SALIDA DE EMERGENCIA EN ANDEN. h= 2.00m	R12: PUERTA SALIDA DE EMERGENCIA. h= 1.00m, ancho= 0.90m

ESTACION LA PATERNAL

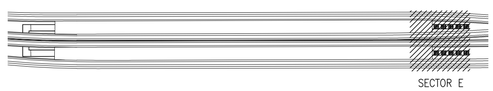

UBICACION DE SECTORES EN PLANTA

Rev	Descripción	Proyectó:	Dibujó:	Revisó:	Aprobó:	Fecha:
1	Aprobado Para Construccion	JC	JC	DA	MC	21/08/20
0	Emisión para aprobación según OS 1629	SC	SC	RB	EK	15/05/19

APROBADO PARA CONSTRUCCIÓN

FIRMADO DIGITALMENTE POR:
Arq. Daniel Horacio Alvarez

PROYECTO EJECUTIVO
VIADUCTO FERROVIARIO ELEVADO
EN VIAS DEL FFCC SAN MARTIN
TRAMO: ESTACIÓN PALERMO - ESTACIÓN LA PATERNAL

AUSA autopistas urbanas

Número de Contratación AUSA:	Plano N°:	Revisión:
2016-01-0029-00	VSM-AR-PN-163	1

CONTENIDO:
ESTACIÓN LA PATERNAL
PLANO UBICACION DE REJAS
PLANTA ANDEN

Escala:	1:100	Hoja:	3/3
Fecha:	15/05/19	Contratista:	
Dibujó:	SC		
Revisó:	RB		
Aprobó:	EK		

GREEN Rottio s.a.

IF-2022-36202763-APN-GVYO#SOFSE

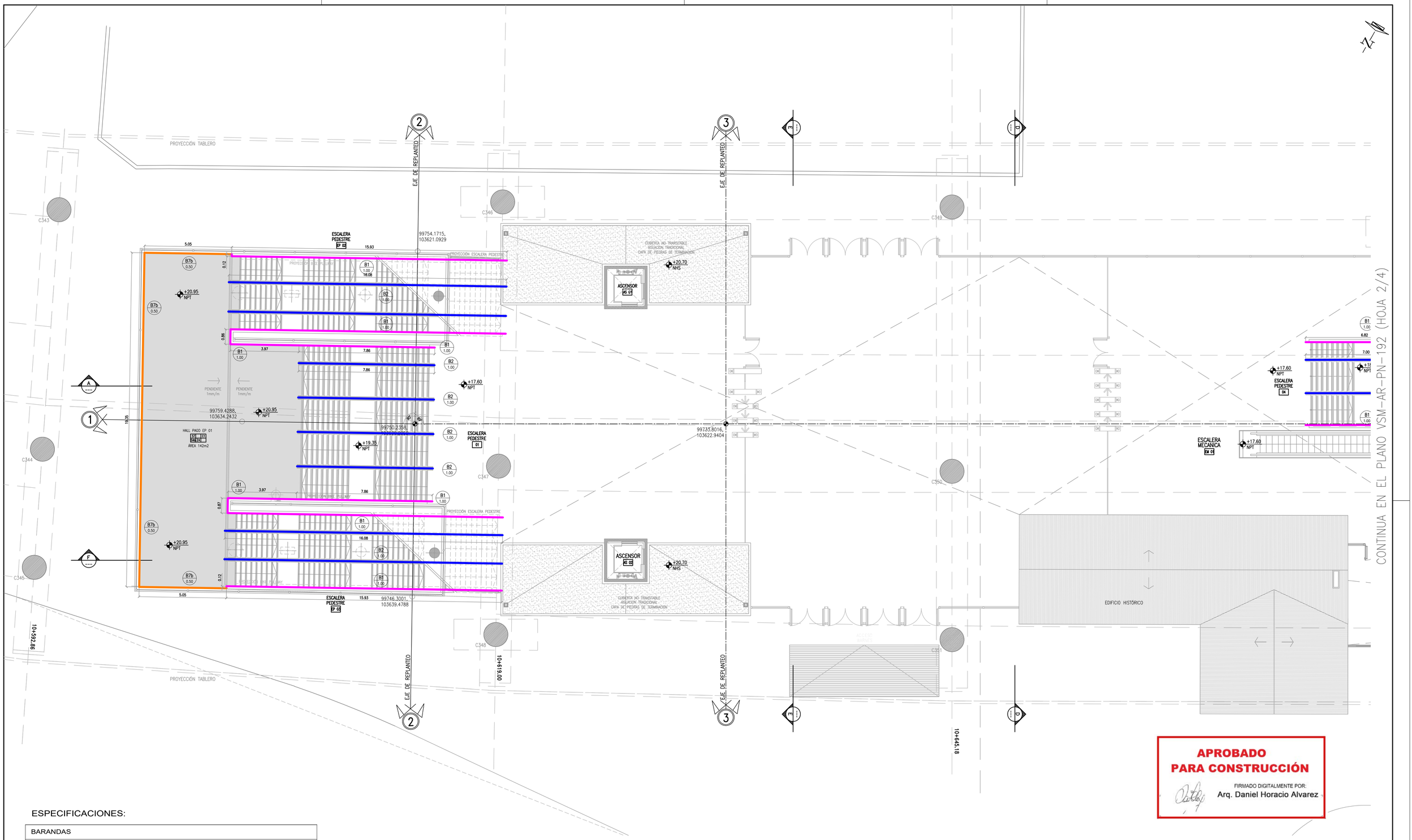

CONTINUA EN EL PLANO VSM-AR-PN-192 (HOJA 2/4)

APROBADO PARA CONSTRUCCIÓN

FIRMADO DIGITALMENTE POR:
Arq. Daniel Horacio Alvarez

ESPECIFICACIONES:

BARANDAS
B1: BARANDA DE BORDE EN ESCALERAS. h= 1.00m
B1b: BARANDA SIN ZOCALO. h= 1.00m
B2: PASAMANOS. h= 1.00m
B3: BARANDA DE BORDE EN RAMPAS. h= 0.90m
B4: BARANDA INTERMEDIA EN RAMPAS. h= 0.90m
B5a: PASAMANOS SOBRE PARED PARA ESCALERAS. h= 1.00m
B5b: PASAMANOS SOBRE PARED PARA RAMPAS. h= 0.90m
B7: BARANDA SOBRE MURETE DE CARGA EN ENTREPISO. h= 0.50m
B7b: BARANDA SOBRE MURETE DE CARGA DE REJA EN ENTREPISO. h= 0.50m

ESTACION LA PATERNAL

SECTOR A

UBICACION DE SECTORES EN PLANTA

Rev	Descripción	Proyectó:	Dibujó:	Revisó:	Aprobó:	Fecha:
0	Emisión para aprobación segun OS 1629	SC	SC	RB	EK	15/05/19

NOTA:
- LA APROBACIÓN DE ÉSTE DOCUMENTO NO ABARCA LOS SECTORES INDICADOS COMO DETALLE NI LA COORDINACIÓN DE LAS INSTALACIONES.
- TODAS LAS MEDIDAS SERÁN VERIFICADAS EN OBRA

PROYECTO EJECUTIVO
VIADUCTO FERROVIARIO ELEVADO EN VIAS DEL FFCC SAN MARTIN
TRAMO: ESTACIÓN PALERMO - ESTACIÓN LA PATERNAL

AUSA autopistas urbanas

Número de Contratación AUSA:	Plano N°:	Revisión:
2016-01-0029-00	VSM-AR-PN-192	0

CONTENIDO:
ESTACIÓN LA PATERNAL
PLANO UBICACION DE BARANDAS
PLANTA ENTREPISO

Escala: 1:100 | Hoja: 1/4
Fecha: 15/05/19 | Contratista:
Dibujó: SC | Revisó: RB | Aprobó: EK

IF-2022-36202763-APN-GVYMS#SIT.a.

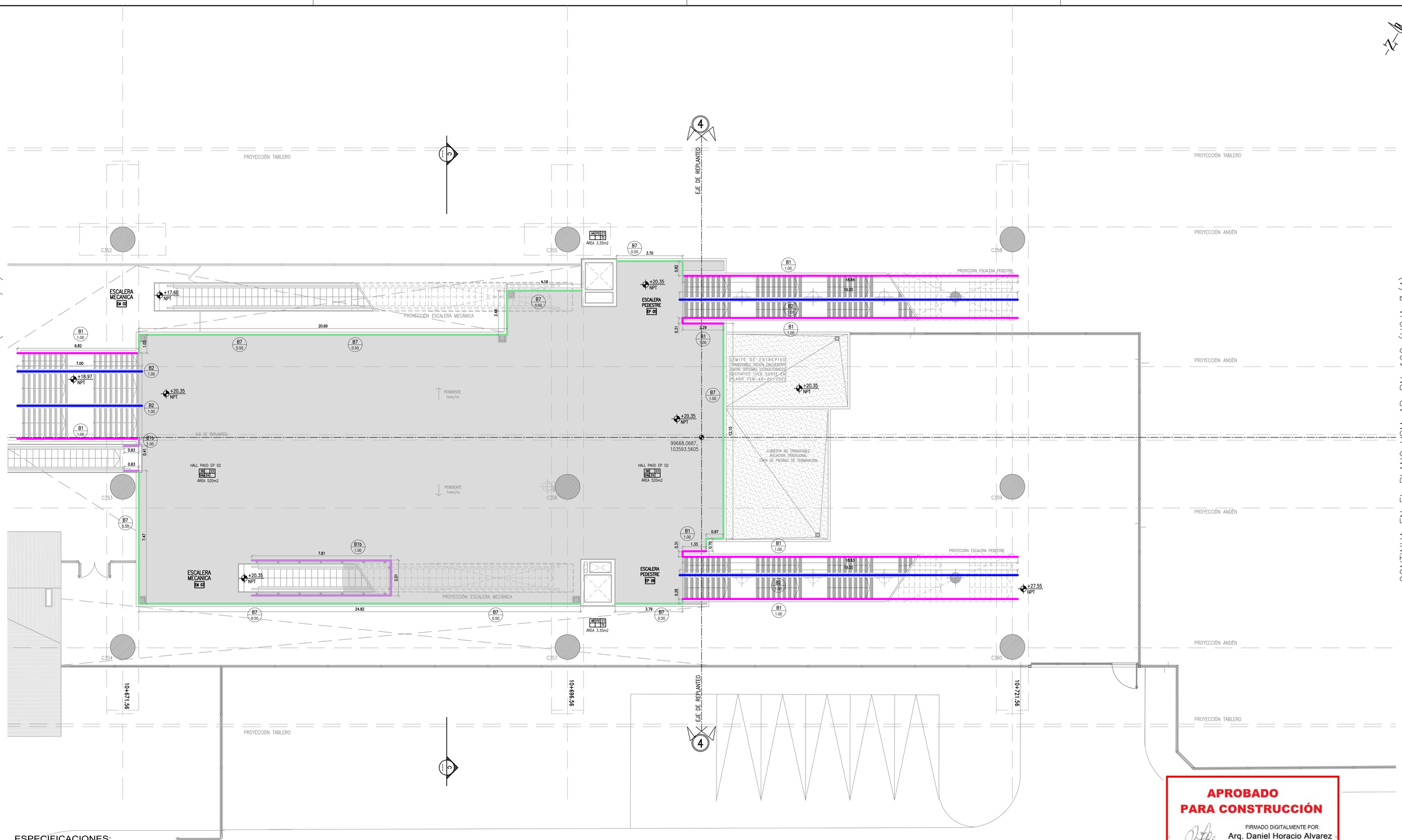

APROBADO PARA CONSTRUCCIÓN

FIRMADO DIGITALMENTE POR:
Arq. Daniel Horacio Alvarez

ESPECIFICACIONES:

BARANDAS
B1: BARANDA DE BORDE EN ESCALERAS. h= 1.00m
B1b: BARANDA SIN ZOCALO. h= 1.00m
B2: PASAMANOS. h= 1.00m
B3: BARANDA DE BORDE EN RAMPAS. h= 0.90m
B4: BARANDA INTERMEDIA EN RAMPAS. h= 0.90m
B5a: PASAMANOS SOBRE PARED PARA ESCALERAS. h= 1.00m
B5b: PASAMANOS SOBRE PARED PARA RAMPAS. h= 0.90m
B7: BARANDA SOBRE MURETE DE CARGA EN ENTREPISO. h= 0.50m
B7b: BARANDA SOBRE MURETE DE CARGA DE REJA EN ENTREPISO. h= 0.50m

ESTACION LA PATERNAL

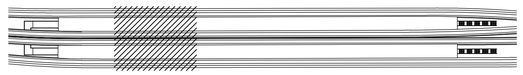

UBICACION DE SECTORES EN PLANTA

Rev	Descripción	Proyectó:	Dibujó:	Revisó:	Aprobó:	Fecha:
0	Emisión para aprobación segun OS 1629	SC	SC	RB	EK	15/05/19

NOTA:
– LA APROBACIÓN DE ÉSTE DOCUMENTO NO ABARCA LOS SECTORES INDICADOS COMO DETALLE NI LA COORDINACIÓN DE LAS INSTALACIONES.
– TODAS LAS MEDIDAS SERÁN VERIFICADAS EN OBRA

PROYECTO EJECUTIVO
VIADUCTO FERROVIARIO ELEVADO EN VIAS DEL FFCC SAN MARTIN
TRAMO: ESTACIÓN PALERMO - ESTACIÓN LA PATERNAL

AUSA autopistas urbanas

Número de Contratación AUSA:	Plano N°:	Revisión:
2016-01-0029-00	VSM-AR-PN-192	0

CONTENIDO:
ESTACIÓN LA PATERNAL
PLANO UBICACION DE BARANDAS
PLANTA ENTREPISO

Escala: 1:100	Hoja: 2/4		
Fecha: 15/05/19	Contratista:		
Dibujó: SC			
Revisó: RB			
Aprobó: EK			

IF-2022-36202763-APN-GVYMSC#SI.S.a.

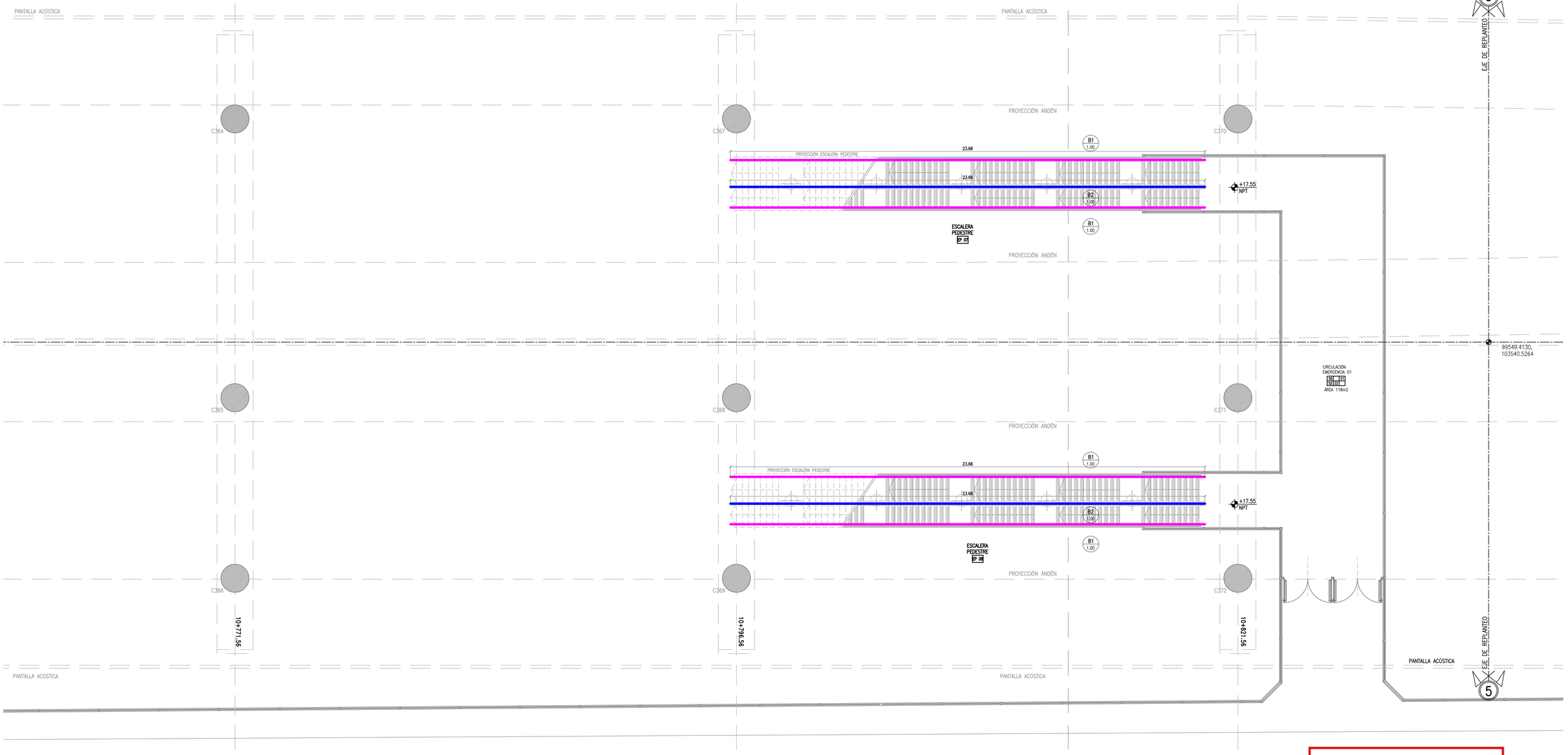

APROBADO PARA CONSTRUCCIÓN

FIRMADO DIGITALMENTE POR:
Arq. Daniel Horacio Alvarez

ESPECIFICACIONES:

BARANDAS
B1: BARANDA DE BORDE EN ESCALERAS. h= 1.00m
B1b: BARANDA SIN ZOCALO. h= 1.00m
B2: PASAMANOS. h= 1.00m
B3: BARANDA DE BORDE EN RAMPAS. h= 0.90m
B4: BARANDA INTERMEDIA EN RAMPAS. h= 0.90m
B5a: PASAMANOS SOBRE PARED PARA ESCALERAS. h= 1.00m
B5b: PASAMANOS SOBRE PARED PARA RAMPAS. h= 0.90m
B7: BARANDA SOBRE MURETE DE CARGA EN ENTREPISO. h= 0.50m
B7b: BARANDA SOBRE MURETE DE CARGA DE REJA EN ENTREPISO. h= 0.50m

ESTACION LA PATERNAL

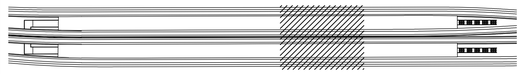

SECTOR D

UBICACION DE SECTORES EN PLANTA

Rev	Descripción	Proyectó:	Dibujó:	Revisó:	Aprobó:	Fecha:
0	Emisión para aprobación segun OS 1629	SC	SC	RB	EK	15/05/19

NOTA:
– LA APROBACIÓN DE ÉSTE DOCUMENTO NO ABARCA LOS SECTORES INDICADOS COMO DETALLE NI LA COORDINACIÓN DE LAS INSTALACIONES.
– TODAS LAS MEDIDAS SERÁN VERIFICADAS EN OBRA

PROYECTO EJECUTIVO
VIADUCTO FERROVIARIO ELEVADO EN VIAS DEL FFCC SAN MARTIN
TRAMO: ESTACIÓN PALERMO - ESTACIÓN LA PATERNAL

AUSA autopistas urbanas

Número de Contratación AUSA:	Plano N°:	Revisión:
2016-01-0029-00	VSM-AR-PN-192	0

CONTENIDO:
ESTACIÓN LA PATERNAL
PLANO UBICACION DE BARANDAS
PLANTA ENTREPISO

Escala:	1:100	Hoja:	3/4
Fecha:	15/05/19	Contratista:	
Dibujó:	SC		
Revisó:	RB		
Aprobó:	EK		

IF-2022-36202763-APN-GVYMS#SIT.a.

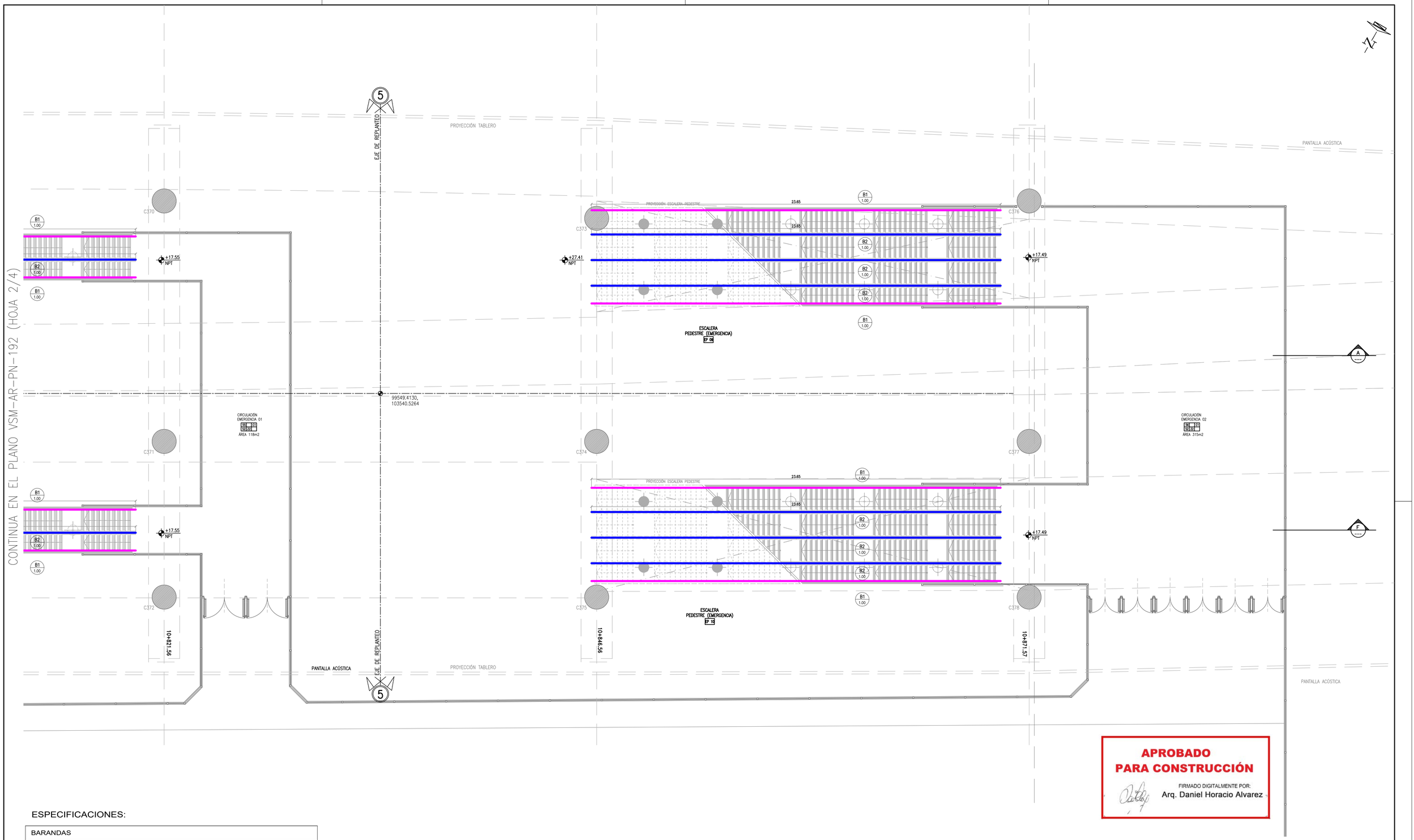

APROBADO
PARA CONSTRUCCIÓN
FIRMADO DIGITALMENTE POR:
Arq. Daniel Horacio Alvarez

ESPECIFICACIONES:

BARANDAS
B1: BARANDA DE BORDE EN ESCALERAS. h= 1.00m
B1b: BARANDA SIN ZOCALO. h= 1.00m
B2: PASAMANOS. h= 1.00m
B3: BARANDA DE BORDE EN RAMPAS. h= 0.90m
B4: BARANDA INTERMEDIA EN RAMPAS. h= 0.90m
B5a: PASAMANOS SOBRE PARED PARA ESCALERAS. h= 1.00m
B5b: PASAMANOS SOBRE PARED PARA RAMPAS. h= 0.90m
B7: BARANDA SOBRE MURETE DE CARGA EN ENTREPISO. h= 0.50m
B7b: BARANDA SOBRE MURETE DE CARGA DE REJA EN ENTREPISO. h= 0.50m

ESTACION LA PATERNAL

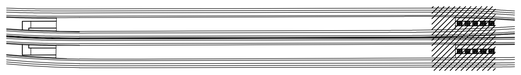

UBICACION DE SECTORES EN PLANTA

Rev	Descripción	Proyectó:	Dibujó:	Revisó:	Aprobó:	Fecha:
0	Emisión para aprobación segun OS 1629	SC	SC	RB	EK	15/05/19

NOTA:
- LA APROBACIÓN DE ÉSTE DOCUMENTO NO ABARCA LOS SECTORES INDICADOS COMO DETALLE NI LA COORDINACIÓN DE LAS INSTALACIONES.
- TODAS LAS MEDIDAS SERÁN VERIFICADAS EN OBRA.

PROYECTO EJECUTIVO
VIADUCTO FERROVIARIO ELEVADO
EN VIAS DEL FFCC SAN MARTIN
TRAMO: ESTACIÓN PALERMO - ESTACIÓN LA PATERNAL

AUSA autopistas urbanas

Número de Contratación AUSA:	Plano N°:	Revisión:
2016-01-0029-00	VSM-AR-PN-192	0

CONTENIDO:
ESTACIÓN LA PATERNAL
PLANO UBICACION DE BARANDAS
PLANTA ENTREPISO

Escala: 1:100	Hoja: 4/4		
Fecha: 15/05/19	Contratista:		
Dibujó: SC			
Revisó: RB			
Aprobó: EK			

IF-2022-36202763-APN-GVYSP#SIT.a.

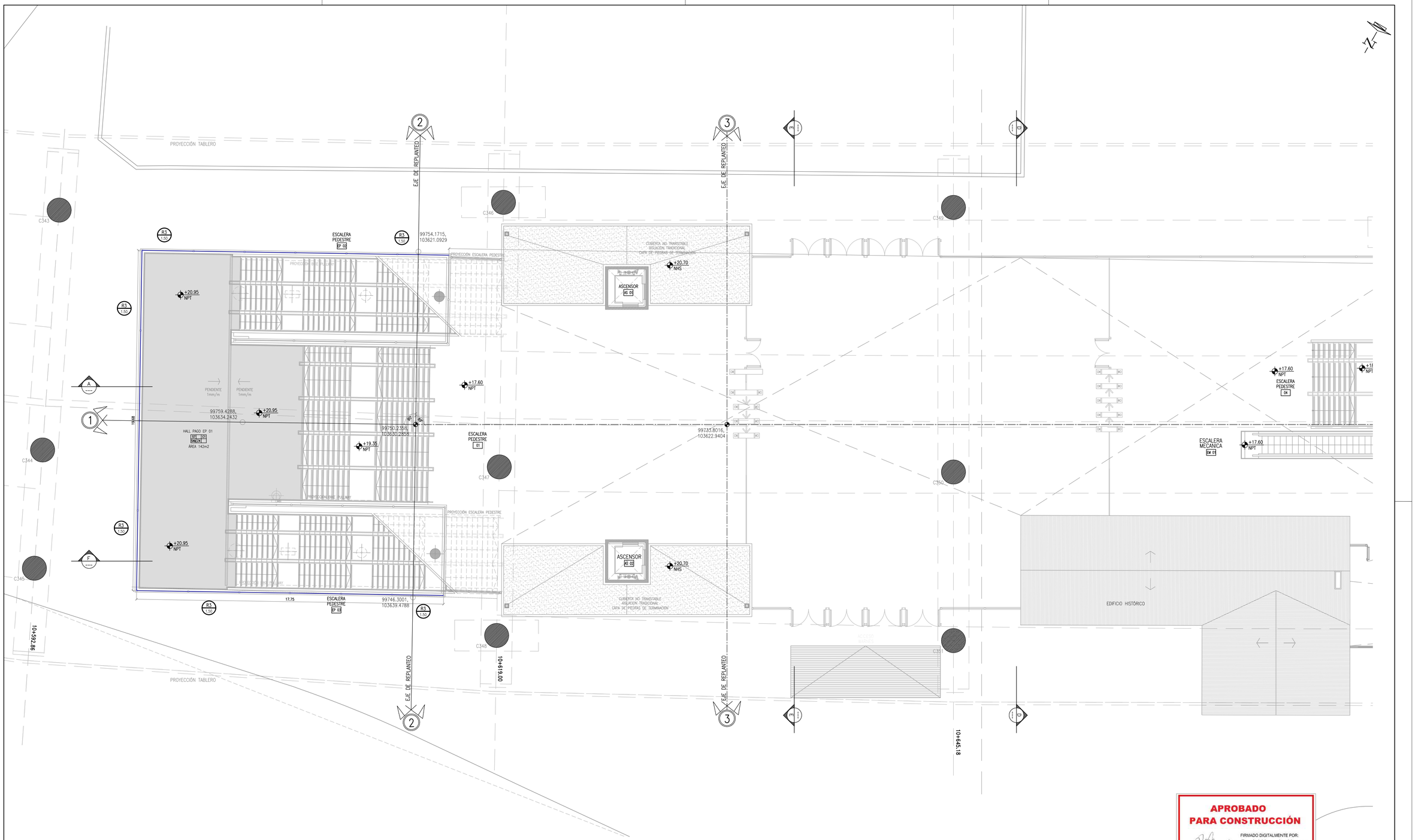

APROBADO
PARA CONSTRUCCIÓN
FIRMADO DIGITALMENTE POR:
Arq. Daniel Horacio Alvarez

ESPECIFICACIONES:

REJAS	
R1: REJA PERIMETRAL EN PLANTA BAJA. h= 2.65m	R8a: PUERTA SALIDA DE EMERGENCIA. h= 2.08m, ancho= 2.40m
R2: REJA PERIMETRAL EN PLANTA BAJA. h= 2.15m	R8b: PUERTA SALIDA DE EMERGENCIA CON PAÑO DE AJUSTE. h= 2.65m, ancho= 2.40m
R3: REJA DE BORDE EN ENTREPISO. h= 1.50m	R9: PUERTA ACCESO. h= 2.15m, ancho= 2.00m
R4: PORTON ABATIBLE DE DOS HOJAS. h= 2.65m, ancho= 5.00m	R10a: PUERTA SALIDA DE EMERGENCIA. h= 2.08m, ancho= 1.80m
R5: PUERTA. h= 2.15m, ancho= 0.95m	R10b: PUERTA SALIDA DE EMERGENCIA CON PAÑO DE AJUSTE. h= 2.65m, ancho= 1.80m
R5b: PUERTA CON PAÑO DE AJUSTE. h= 2.65m, ancho= 0.95m	R11: PUERTA SALIDA DE EMERGENCIA. h= 1.00m, ancho= 1.70m
R7: REJA SALIDA DE EMERGENCIA EN ANDEN. h= 2.00m	R12: PUERTA SALIDA DE EMERGENCIA. h= 1.00m, ancho= 0.90m

ESTACION LA PATERNAL

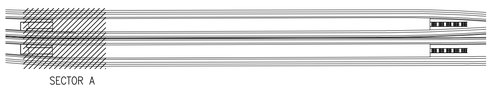

UBICACION DE SECTORES EN PLANTA

Rev	Descripción	Proyectó:	Dibujó:	Revisó:	Aprobó:	Fecha:
1	Aprobado Para Construccion	JC	JC	DA	MC	21/08/20
0	Emisión para aprobación segun OS 1629	EM	EM	RB	EK	15/05/19

PROYECTO EJECUTIVO
VIADUCTO FERROVIARIO ELEVADO
EN VIAS DEL FFCC SAN MARTIN
TRAMO: ESTACIÓN PALERMO - ESTACIÓN LA PATERNAL

AUSA autopistas urbanas

Número de Contratación AUSA:	Plano N°:	Revisión:
2016-01-0029-00	VSM-AR-PN-193	1

CONTENIDO:
ESTACIÓN LA PATERNAL
PLANO UBICACION DE REJAS
PLANTA ENTREPISO

Escala: 1:100
Hoja: 1-1
Fecha: 15/05/19
Contratista:
Dibujó: EM
Revisó: RB
Aprobó: EK

GREEN Rottio s.a.

IF-2022-36202763-APN-GVYO#SOFSE

M□0□ / □□□□

CANTIDAD TOTAL	UBICACIÓN
1	LOCAL 08
	E□□□□:0

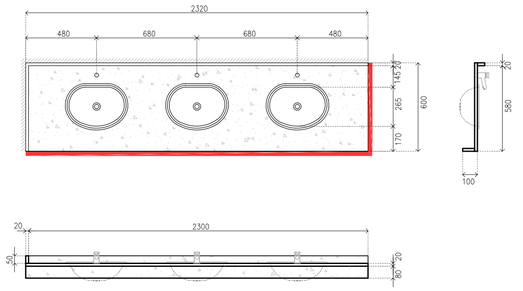

MESADA	Gr□□□□ Gr□M□r□ - E□□□□r □0□ □
	Frentín pulido h=10cm
	Zócalo perimetral pulido h=5cm
TRASFORO GRIFERÍA	3 agujeros. Ø 22 a 25. Grifería FV Presmatic 0361
TRASFORO □ACHA/PILETA	S□ □□□A□r□ □□□d□□□□M□d□□ OV □□0L □□ □ □□□ □ □□ - JOHNSON
O□SERVACIONES	*Sistema de sujeción a definir con proveedor*

M□0□ / □□□□

CANTIDAD TOTAL	UBICACIÓN
1	LOCAL □□
	E□□□□:0

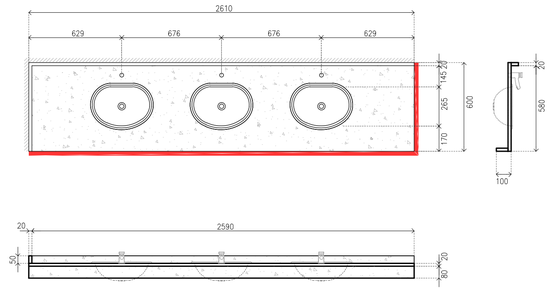

MESADA	Gr□□□□ Gr□M□r□ - E□□□□r □0□ □
	Frentín pulido h=10cm
	Zócalo perimetral pulido h=5cm
TRASFORO GRIFERÍA	3 agujeros. Ø 22 a 25. Grifería FV Presmatic 0361
TRASFORO □ACHA/PILETA	S□ □□□A□r□ □□□d□□□□M□d□□ OV □□0L □□ □ □□□ □ □□ - JOHNSON
O□SERVACIONES	*Sistema de sujeción a definir con proveedor*

M□0□ / □□□0

CANTIDAD TOTAL	UBICACIÓN
1	LOCAL □□
	E□□□□:0

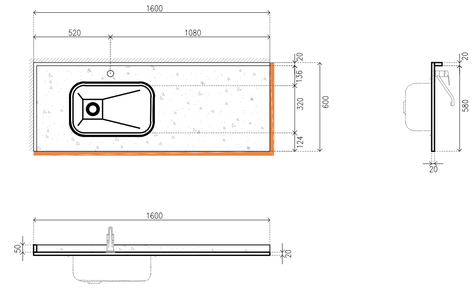

MESADA	Gr□□□□ Gr□M□r□ - E□□□□r □0□ □
	□□rd□□ □□□d□□
	Zócalo perimetral pulido h=5cm
TRASFORO GRIFERÍA	1 agujero. Ø 32 a 34. Grifería FV Arizona 0411.01/B1
TRASFORO □ACHA/PILETA	S□ □□□D□ □□□ □□□□r□A□r□ □□□d□□□□M□d□□ □□□ □□ □ □□ □ □□ - JOHNSON
O□SERVACIONES	*Sistema de sujeción a definir con proveedor*

M□04 / □□40

CANTIDAD TOTAL	UBICACIÓN
1	LOCAL □□
	E□□□□:0

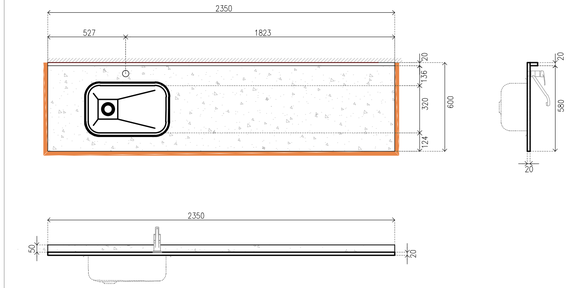

MESADA	Gr□□□□ Gr□M□r□ - E□□□□r □0□ □
	□□rd□□ □□□d□□
	Zócalo perimetral pulido h=5cm
TRASFORO GRIFERÍA	1 agujero. Ø 32 a 34. Grifería FV Arizona 0411.01/B1
TRASFORO □ACHA/PILETA	S□ □□□D□ □□□ □□□□r□A□r□ □□□d□□□□M□d□□ □□□ □□ □ □□ □ □□ - JOHNSON
O□SERVACIONES	*Sistema de sujeción a definir con proveedor*

M□0□ / □□80

CANTIDAD TOTAL	UBICACIÓN
1	LOCAL □□
	E□□□□:0

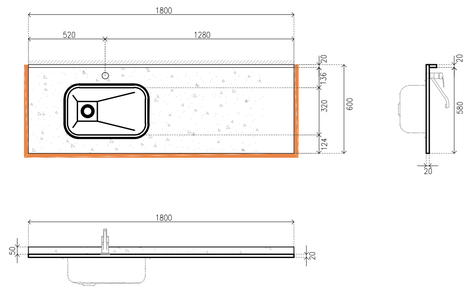

MESADA	Gr□□□□ Gr□M□r□ - E□□□□r □0□ □
	□□rd□□ □□□d□□
	Zócalo perimetral pulido h=5cm
TRASFORO GRIFERÍA	1 agujero. Ø 32 a 34. Grifería FV Arizona 0411.01/B1
TRASFORO □ACHA/PILETA	S□ □□□D□ □□□ □□□□r□A□r□ □□□d□□□□M□d□□ □□□ □□ □ □□ □ □□ - JOHNSON
O□SERVACIONES	*Sistema de sujeción a definir con proveedor*

M□0□ / □□40

CANTIDAD TOTAL	UBICACIÓN
1	LOCAL □□
	E□□□□:0

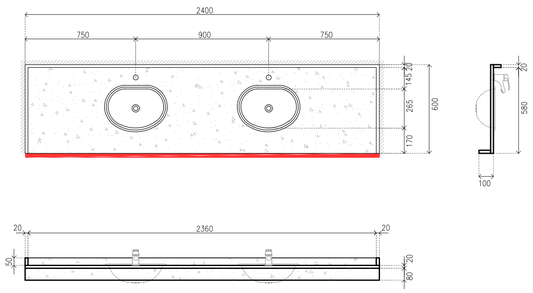

MESADA	Gr□□□□ Gr□M□r□ - E□□□□r □0□ □
	Frentín pulido h=10cm
	Zócalo perimetral pulido h=5cm
TRASFORO GRIFERÍA	3 agujeros. Ø 32 a 36. Grifería FV Arizona 0181/B1
TRASFORO □ACHA/PILETA	S□ □□□A□r□ □□□d□□□□M□d□□ OV □□0L □□ □ □□□ □ □□ - JOHNSON
O□SERVACIONES	*Sistema de sujeción a definir con proveedor*

M□0□ / □□□8

CANTIDAD TOTAL	UBICACIÓN
1	LOCAL □□
	E□□□□:0

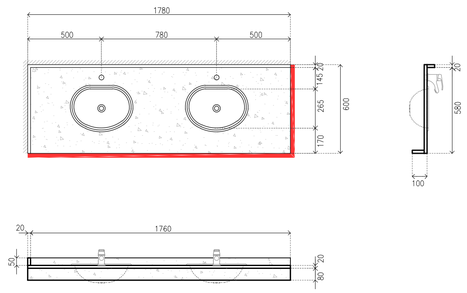

MESADA	Gr□□□□ Gr□M□r□ - E□□□□r □0□ □
	Frentín pulido h=10cm
	Zócalo perimetral pulido h=5cm
TRASFORO GRIFERÍA	3 agujeros. Ø 32 a 36. Grifería FV Arizona 0181/B1
TRASFORO □ACHA/PILETA	S□ □□□A□r□ □□□d□□□□M□d□□ OV □□0L □□ □ □□□ □ □□ - JOHNSON
O□SERVACIONES	*Sistema de sujeción a definir con proveedor*

M□08 / □□00

CANTIDAD TOTAL	UBICACIÓN
1	LOCAL □□
	E□□□□:0

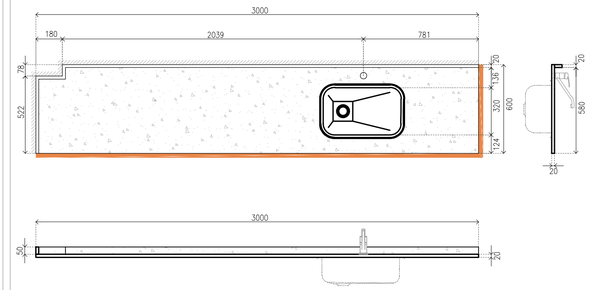

MESADA	Gr□□□□ Gr□M□r□ - E□□□□r □0□ □
	□□rd□□ □□□d□□
	Zócalo perimetral pulido h=5cm
TRASFORO GRIFERÍA	1 agujero. Ø 32 a 34. Grifería FV Arizona 0411.01/B1
TRASFORO □ACHA/PILETA	S□ □□□D□ □□□ □□□□r□A□r□ □□□d□□□□M□d□□ □□□ □□ □ □□ □ □□ - JOHNSON
O□SERVACIONES	*Sistema de sujeción a definir con proveedor*

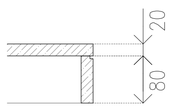

DETALLE FRENTÍN
DE GRANITO
esc. 1:5

N°	DESCRIPCIÓN	N°	DESCRIPCIÓN	N°	DESCRIPCIÓN	N°	DESCRIPCIÓN	N°	DESCRIPCIÓN	N°	DESCRIPCIÓN
□	L□□□□□□ □r□□□0□	□□	Enfermería	□□	Sanitario boletería	□□	S□□□□r□ F□□ □□□□ F□□r□□□d□ S□□□	4□	S□□□□r□ F□□ □□□□ M□□R□d□	□□	S□□□□□ T□□□□□ □□□□□□□□
□	L□□□□□□ □r□□□0□	□□	Sanitario público Masculino	□□	S□□ □□□ □□r□	□□	S□□□□r□ M□□□□□□ F□□r□□□d□ S□□□	4□	S□□□□r□ M□□□□□□ M□□R□d□	□□	S□□□□0□
□	L□□□□□□ □r□□□0□	□□	Depósito ascensor 02	□□	Sala de descanso Personal Boletería	□□	S□□ d□d□□□□□□ □P	4□	S□□ d□d□□□□□□ P□r□□□□d□ L□□ □□	□□	Sala de generador eléctrico
4	L□□□□□□ □r□□□04	□4	S□□ □□□□□r 0□	□4	Sala Jefe de de Estación	□4	Sala equipos y máquinas	44	S□□□0□	□4	Sala de sub estación
□	L□□□□□□ □r□□□0□	□□	S□□ d□ □□□rd□d	□□	Vestuario personal de boletería	□□	Circulación operativa 01	4□	S□□ □□□□□□PCL	□□	Circulación Emergencia 01
□	H□□□□□ □□□□	□□	H□□□□ □□□□	□□	Sala cámara interceptora de grasas	□□	S□□ d□d□□□□□□ M□□R□d□	4□	S□□ d□ □□□ □□r□□	□□	Circulación Emergencia 02
□	Sanitario público Discapacitados	□□	H□□□□□□ 0□	□□	S□□ d□d□□□□□□ PFA	□□	S□□□□r□ M□□□□□□ P□r□□□□d□L□ □□	4□	S□□□□r□ □□r□□□□PCL	□□	H□□□□□□ E□r□□□□ 0□
8	Sanitario público Femenino	□8	Boletería pública	□8	O□□□□PFA	□8	S□□□d□□ F□□ □□□□ P□r□□□□d□L□ □□	48	Sala baterías de señalización	□8	H□□□□□□ E□r□□□□ 0□
□	S□□ d□ □□□□□□r 0□	□□	Boletería Personal	□□	S□□ d□d□□□□□□ GN	□□	Circulación operativa 02	4□	Sala de señalización	□□	Andén 01
□0	Depósito ascensor 01	□0	C□r□□d□ □□□□□	□0	P□□□□ □□r□□	40	S□□ d□d□□□□□□ PCL	□0	Circulación operativa 03	□0	Andén 02

APROBADO
PARA CONSTRUCCIÓN

FIRMADO DIGITALMENTE POR:
Arq. Daniel Horacio Alvarez

PROYECTO EJECUTIVO
VIADUCTO FERROVIARIO ELEVADO
EN VIAS DEL FFCC SAN MARTIN
TRAMO: ESTACIÓN PALERMO - ESTACIÓN LA PATERNAL

AUSA autopistas urbanas

Número de Contratación AUSA: □0□□-0□-00□□-00	Plano N°: VSM-AR-PL-□□□	Revisión: 0
CONTENIDO: ESTACIÓN LA PATERNAL SEÑALÉTICA ENTREPISO DETALLES DE SOPORTERIA	E□□□□: □-□□	Ar□□□□□: VSM-AR-PN-2504.0.dwg
	F□□□□: □□0□□□0	H□□□: □□
	Dibujó: TP	C□□□r□□□□
	Revisó: JC	
	Aprobó:	

IF-2022-36202763-APN-GVYO#SOFSE

M□□□ □00

CANTIDAD TOTAL	UBICACIÓN
1	LOCAL □□
	E□□□□:0

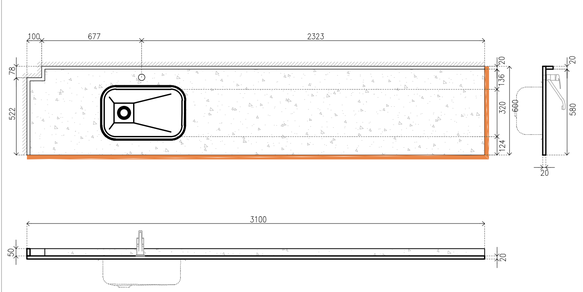

MESADA	Gr□□□□ Gr□ M□r□ - E□□□□r □0□ □
	□□rd□□ □□□d□□
	Zócalo perimetral pulido h=5cm
TRASFORO GRIFERÍA	1 agujero. Ø 32 a 34. Grifería FV Arizona 0411.01/B1
TRASFORO □ACHA□PILETA	S□ □□□D□ □□□ □□□r□A□r□ □□□d□□□□M□d□□ □□□ □□□□□□□□ - JOHNSON
O□SERVACIONES	*Sistema de sujeción a definir con proveedor*

M□□0 □□□

CANTIDAD TOTAL	UBICACIÓN
1	LOCAL □□
	E□□□□:0

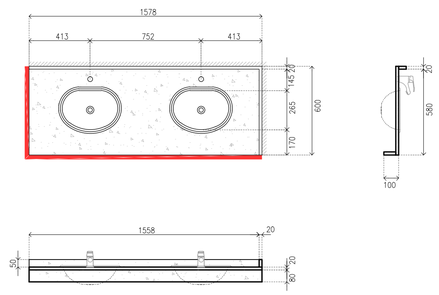

MESADA	Gr□□□□ Gr□ M□r□ - E□□□□r □0□ □
	Frentín pulido h=10cm
	Zócalo perimetral pulido h=5cm
TRASFORO GRIFERÍA	3 agujeros. Ø 32 a 36. Grifería FV Arizona 0181/B1
TRASFORO □ACHA□PILETA	S□ □□□A□r□ □□□d□□□□M□d□□ OV □□0L □□ □ □□□ □ □□ - JOHNSON
O□SERVACIONES	*Sistema de sujeción a definir con proveedor*

M□□□ □□□

CANTIDAD TOTAL	UBICACIÓN
1	LOCAL □8
	E□□□□:0

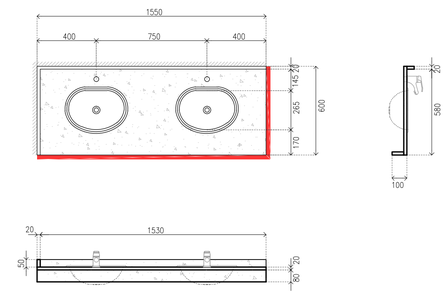

MESADA	Gr□□□□ Gr□ M□r□ - E□□□□r □0□ □
	Frentín pulido h=10cm
	Zócalo perimetral pulido h=5cm
TRASFORO GRIFERÍA	3 agujeros. Ø 32 a 36. Grifería FV Arizona 0181/B1
TRASFORO □ACHA□PILETA	S□ □□□A□r□ □□□d□□□□M□d□□ OV □□0L □□ □ □□□ □ □□ - JOHNSON
O□SERVACIONES	*Sistema de sujeción a definir con proveedor*

M□□□ □40

CANTIDAD TOTAL	UBICACIÓN
1	LOCAL 40
	E□□□□:0

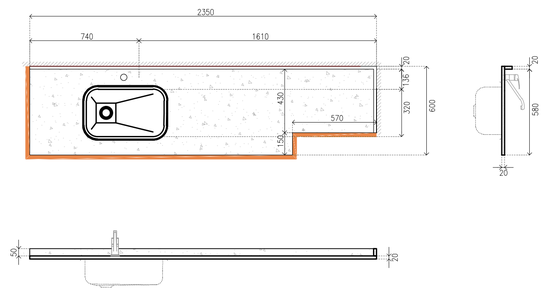

MESADA	Gr□□□□ Gr□ M□r□ - E□□□□r □0□ □
	□□rd□□ □□□d□□
	Zócalo perimetral pulido h=5cm
TRASFORO GRIFERÍA	1 agujero. Ø 32 a 34. Grifería FV Arizona 0411.01/B1
TRASFORO □ACHA□PILETA	S□ □□□D□ □□□ □□□r□A□r□ □□□d□□□□M□d□□ OV □□0L □□ □ □□□ □ □□ - JOHNSON
O□SERVACIONES	*Sistema de sujeción a definir con proveedor*

M□□□ □□4

CANTIDAD TOTAL	UBICACIÓN
1	LOCAL 4□
	E□□□□:0

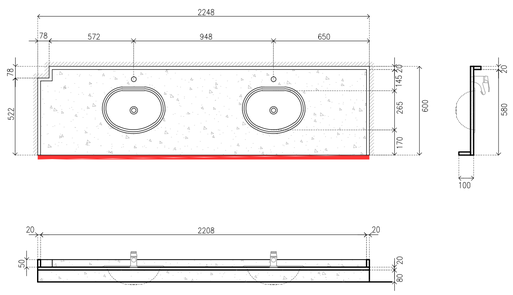

MESADA	Gr□□□□ Gr□ M□r□ - E□□□□r □0□ □
	Frentín pulido h=10cm
	Zócalo perimetral pulido h=5cm
TRASFORO GRIFERÍA	3 agujeros. Ø 32 a 36. Grifería FV Arizona 0181/B1
TRASFORO □ACHA□PILETA	S□ □□□A□r□ □□□d□□□□M□d□□ OV □□0L □□ □ □□□ □ □□ - JOHNSON
O□SERVACIONES	*Sistema de sujeción a definir con proveedor*

M□□4 □□□

CANTIDAD TOTAL	UBICACIÓN
1	LOCAL 4□
	E□□□□:0

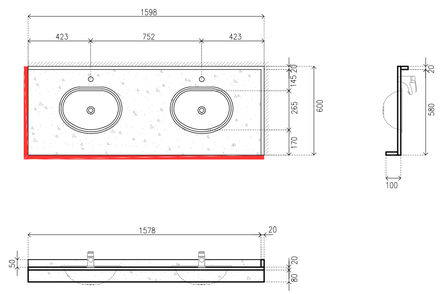

MESADA	Gr□□□□ Gr□ M□r□ - E□□□□r □0□ □
	Frentín pulido h=10cm
	Zócalo perimetral pulido h=5cm
TRASFORO GRIFERÍA	3 agujeros. Ø 32 a 36. Grifería FV Arizona 0181/B1
TRASFORO □ACHA□PILETA	S□ □□□A□r□ □□□d□□□□M□d□□ OV □□0L □□ □ □□□ □ □□ - JOHNSON
O□SERVACIONES	*Sistema de sujeción a definir con proveedor*

M□□□ □40

CANTIDAD TOTAL	UBICACIÓN
1	LOCAL 4□
	E□□□□:0

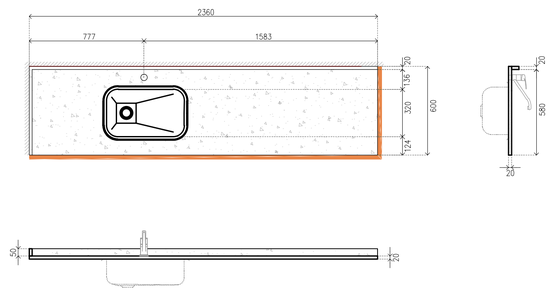

MESADA	Gr□□□□ Gr□ M□r□ - E□□□□r □0□ □
	□□rd□□ □□□d□□
	Zócalo perimetral pulido h=5cm
TRASFORO GRIFERÍA	1 agujero. Ø 32 a 34. Grifería FV Arizona 0411.01/B1
TRASFORO □ACHA□PILETA	S□ □□□D□ □□□ □□□r□A□r□ □□□d□□□□M□d□□ OV □□0L □□ □ □□□ □ □□ - JOHNSON
O□SERVACIONES	*Sistema de sujeción a definir con proveedor*

M□□□ □□0

CANTIDAD TOTAL	UBICACIÓN
1	LOCAL 4□
	E□□□□:0

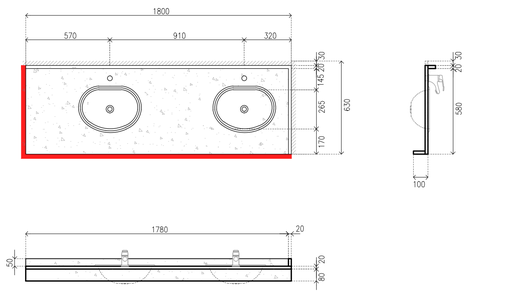

MESADA	Gr□□□□ Gr□ M□r□ - E□□□□r □0□ □
	Frentín pulido h=10cm
	Zócalo perimetral pulido h=5cm
TRASFORO GRIFERÍA	3 agujeros. Ø 32 a 36. Grifería FV Arizona 0181/B1
TRASFORO □ACHA□PILETA	S□ □□□A□r□ □□□d□□□□M□d□□ OV □□0L □□ □ □□□ □ □□ - JOHNSON
O□SERVACIONES	*Sistema de sujeción a definir con proveedor*

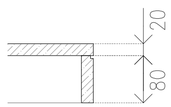

DETALLE FRENTÍN
DE GRANITO
esc. 1:5

N°	DESCRIPCIÓN	N°	DESCRIPCIÓN	N°	DESCRIPCIÓN	N°	DESCRIPCIÓN	N°	DESCRIPCIÓN	N°	DESCRIPCIÓN
□	L□□□□□□□ □r□□□0□	□□	Enfermería	□□	Sanitario boletería	□□	S□□□□r□ F□□ □□□□F□□r□□□d□S□□□	4□	S□□□□r□ F□□ □□□□M□□R□d□	□□	S□□□d□T□□□□□ □□□□□□□□□
□	L□□□□□□□ □r□□□0□	□□	Sanitario público Masculino	□□	S□□ □□□ □□r□□	□□	S□□□□r□ M□□□□□□ F□□r□□□d□S□□□	4□	S□□□□r□ M□□□□□□ M□□R□d□	□□	S□□□□□
□	L□□□□□□□ □r□□□0□	□□	Depósito ascensor 02	□□	Sala de descanso Personal Boletería	□□	S□□□d□d□□□□□□□P	4□	S□□□d□d□□□□□□P□r□□□□d□L□□	□□	Sala de generador eléctrico
4	L□□□□□□□ □r□□□04	□4	S□□□ □□□□□□r 0□□	□4	Sala Jefe de de Estación	□4	Sala equipos y máquinas	44	S□□□□0□□	□4	Sala de sub estación
□	L□□□□□□□ □r□□□0□	□□	S□□□d□□□□□rd□d	□□	Vestuario personal de boletería	□□	Circulación operativa 01	4□	S□□□□r□□□□PCL	□□	Circulación Emergencia 01
□	H□□□□□□□ 0□□	□□	H□□□□□ □□□□	□□	Sala cámara interceptora de grasas	□□	S□□□d□d□□□□□□M□□R□d□	4□	S□□□d□□□□□□□r□	□□	Circulación Emergencia 02
□	Sanitario público Discapacitados	□□	H□□□□□□□ 0□□	□□	S□□□d□d□□□□□□□PFA	□□	S□□□□r□ M□□□□□□□ F□□r□□□d□L□□□	4□	S□□□□r□ □□r□□□□PCL	□□	H□□□□□□□ E□□r□□□□□0□□
8	Sanitario público Femenino	□8	Depósito ascensor 02	□8	O□□□□PFA	□8	S□□□□r□ F□□ □□□□P□r□□□□d□L□□	48	Sala baterías de señalización	□8	H□□□□□□□ E□□r□□□□□0□□
□	S□□□d□□□□□□□r 0□□	□□	Boletería Personal	□□	S□□□d□d□□□□□□□GN	□□	Circulación operativa 02	4□	Sala de señalización	□□	Andén 01
□0	Depósito ascensor 01	□0	C□r□□d□□ □□□□□	□0	P□□□□ □□□r□□	40	S□□□d□d□□□□□□PCL	□0	Circulación operativa 03	□0	Andén 02

APROBADO
PARA CONSTRUCCIÓN

FIRMADO DIGITALMENTE POR:
Arq. Daniel Horacio Alvarez

PROYECTO EJECUTIVO
VIADUCTO FERROVIARIO ELEVADO
EN VIAS DEL FFCC SAN MARTIN
TRAMO: ESTACIÓN PALERMO - ESTACIÓN LA PATERNAL

AUSA autopistas urbanas

Número de Contratación AUSA: □0□□-0□-00□□-00	Plano N°: VSM-AR-PL-□□□	Revisión: 0
CONTENIDO: ESTACIÓN LA PATERNAL SEÑALÉTICA ENTREPISO DETALLES DE SOPORTERIA	E□□□□: □-□□	A□□□□: VSM-AR-PN-2550-0.dwg
	F□□□□: □□0□□□0	H□□□ □-□
	Dibujó: TP	C□□r□□□□□:
	Revisó: JC	
	Aprobó:	

IF-2022-36202763-APN-GVYO#SOFSE

UBICACION TIPOS DE ESTRUCTURA DE CUBIERTA ANDEN

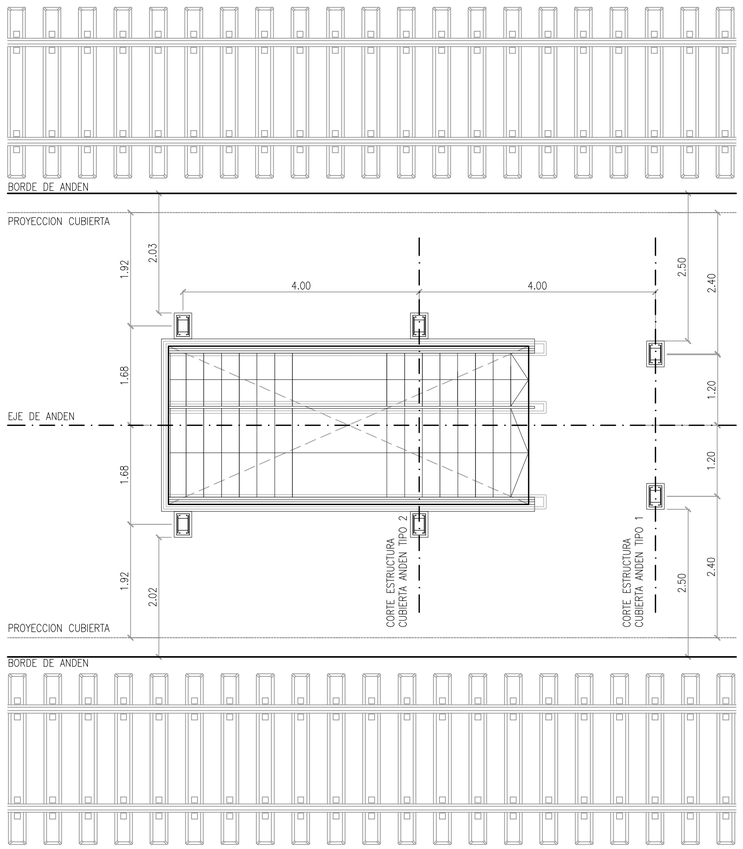

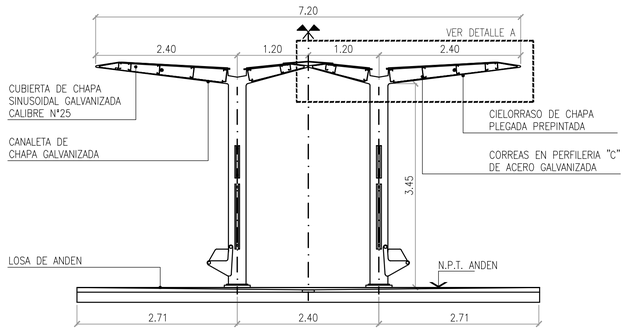

CORTE ESTRUCTURA CUBIERTA ANDEN TIPO 1

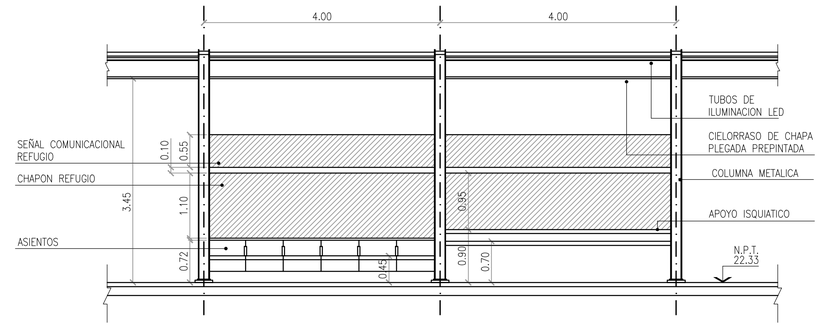

CORTE LONGITUDINAL ABRIGO METALICO ANDEN SECTOR ESPERA

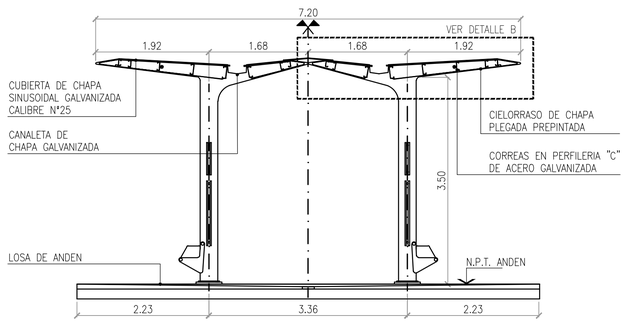

CORTE ESTRUCTURA CUBIERTA ANDEN TIPO 2

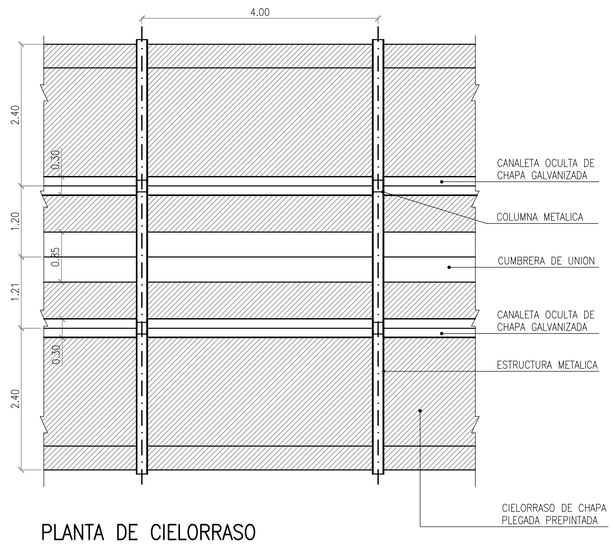

PLANTA DE CIELORRASO

APROBADO PARA CONSTRUCCIÓN

FIRMADO DIGITALMENTE POR:
Arq. Daniel Horacio Alvarez

PROYECTO EJECUTIVO
VIADUCTO FERROVIARIO ELEVADO EN VIAS DEL FFCC SAN MARTIN
TRAMO: ESTACIÓN PALERMO - ESTACIÓN LA PATERNAL

AUSA autopistas urbanas

Número de Contratación AUSA:	Plano N°:	Revisión:
0-0-00-00	VSM-AR-PL-	0

CONTENIDO:
ESTACIÓN LA PATERNAL
DETALLE CONSTRUCTIVO
CUBIERTA DE ANDÉN

E:	Ar: VSM-AR-PN-755_756-0.dwg
F:	H:
Dibujó: TP	C:
Revisó: JC	
Aprobó:	

IF-2022-36202763-APN-GVYO#SDFSE

DETALLE A

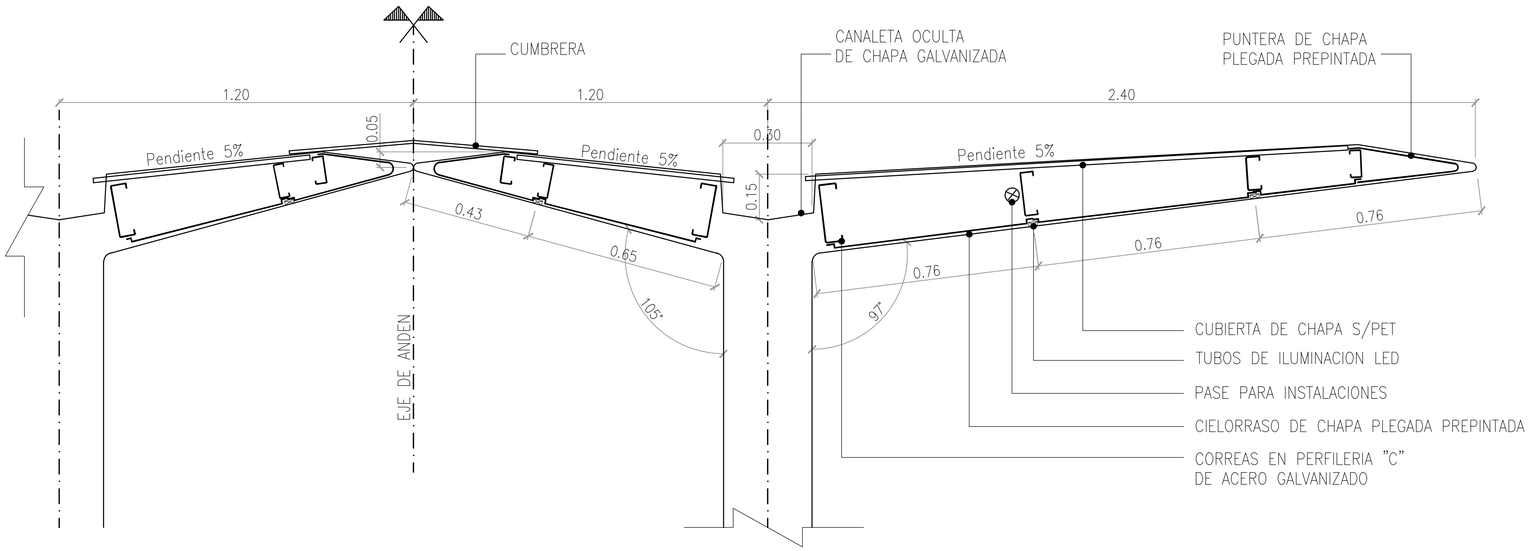

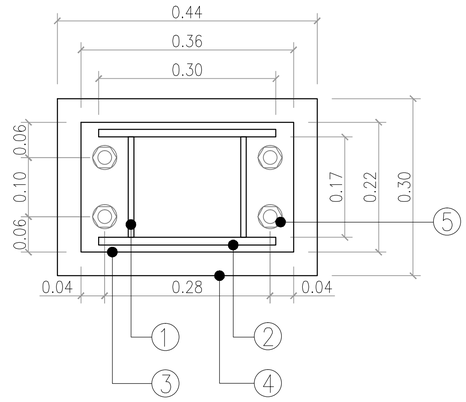

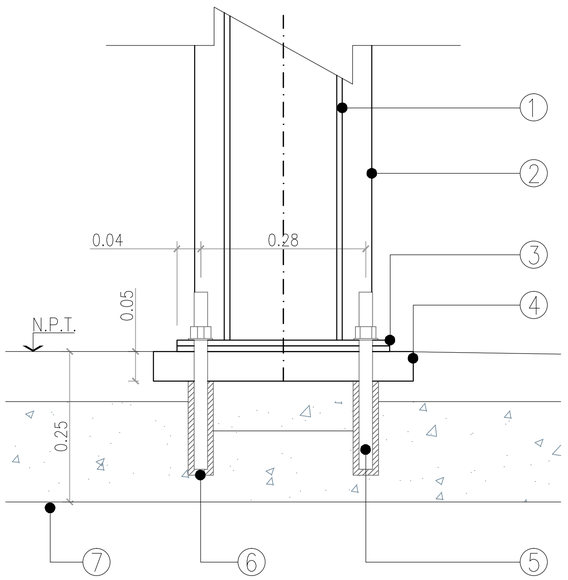

DETALLE B

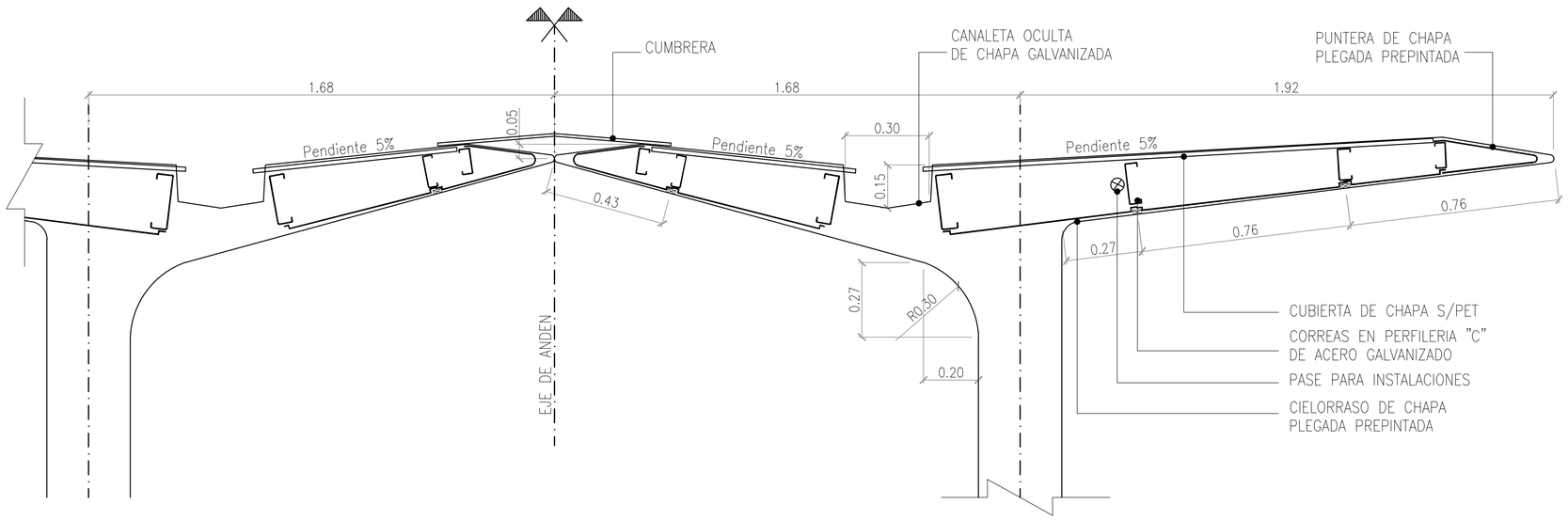

① Ala de columna metálica 3/8"
② Alma de columna metálica 1/2"
③ Placas metalicas 220x360mm e:3/8"
④ Grouting de nivelacion 50mm
⑤ Anclaje varilla roscada ø20mm
⑥ Resina para anclaje
⑦ Losa de anden

APROBADO PARA CONSTRUCCIÓN

FIRMADO DIGITALMENTE POR:
Arq. Daniel Horacio Alvarez

PROYECTO EJECUTIVO
VIADUCTO FERROVIARIO ELEVADO
EN VIAS DEL FFCC SAN MARTIN
TRAMO: ESTACIÓN PALERMO - ESTACIÓN LA PATERNAL

AUSA autopistas urbanas

Número de Contratación AUSA: 0□□-0□-00□□-00	Plano N°: VSM-AR-PL-□□□	Revisión: 0
CONTENIDO: ESTACIÓN LA PATERNAL DETALLE CONSTRUCTIVO CUBIERTA DE ANDÉN	E□□□□: □-□□	Ar□□□□: VSM-AR-PN-755_756-0.dwg
	F□□□□: □□0□□0	H□□
	Dibujó: TP	C□□□□□□□:
	Revisó: JC	
	Aprobó:	

IF-2022-36202763-APN-GVYO#SOFSE

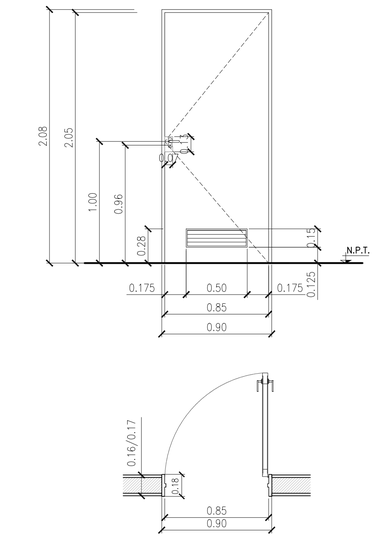

UBICACION	SALAS DE DESCANSO						**P1**
TIPO	CANT. 3	SIN CIERRAPUERTA	DER. 2–>2LP	IZQ. 1 –>1LP			
		CON CIERRAPUERTA	DER. –	IZQ. –			
MARCO	CHAPA DOBLADA BWG N°18 PINTURA 2 MANOS DE ANTIÓXIDO+2 MANOS DE SINTETICO.						
HOJAS	DOBLE CHAPA ESP. 45mm BWG 18 CON REFUERZOS INTERNOS – POLIURETANO INYECTADO O MATERIAL APROBADO – PINT. 2 MANOS ANTIÓXIDO + 2 MANOS ESMALTE SINTÉTICO						
HERRAJES	BISAGRAS REFORZADAS A MUNICIÓN. PICAPORTE DOBLE BALANCÍN BRONCE PLÁTIL CERRADURA DE SEGURIDAD.						**0.85**
OBSERVACIONES	REJA DE VENTILACION 50x15 DE APLICAR EN AMBAS CARAS RESPETANDO CIRC. DE AIRE.						

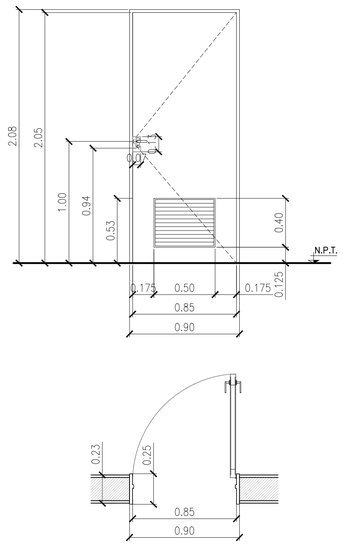

UBICACION	SALAS DE MÁQUINAS ASCENSORES						**P1b**
TIPO	CANT. 4	SIN CIERRAPUERTA	DER. 2–>1VC+1LP	IZQ. 2–>1VC+1LP			
		CON CIERRAPUERTA	DER. –	IZQ. –			
MARCO	CHAPA DOBLADA BWG N°18 PINTURA 2 MANOS DE ANTIÓXIDO + 2 MANOS DE SINTETICO.						
HOJAS	DOBLE CHAPA ESP. 45mm BWG 18 CON REFUERZOS INTERNOS – POLIURETANO INYECTADO O MATERIAL APROBADO – PINT. 2 MANOS ANTIÓXIDO+ 2 MANOS ESMALTE SINTÉTICO.						
HERRAJES	BISAGRAS REFORZADAS A MUNICIÓN. PICAPORTE DOBLE BALANCÍN BRONCE PLÁTIL CERRADURA DE SEGURIDAD.						**0.85**
OBSERVACIONES	REJA DE VENTILACION 50x40 DE APLICAR EN AMBAS CARAS RESPETANDO CIRC. DE AIRE.						

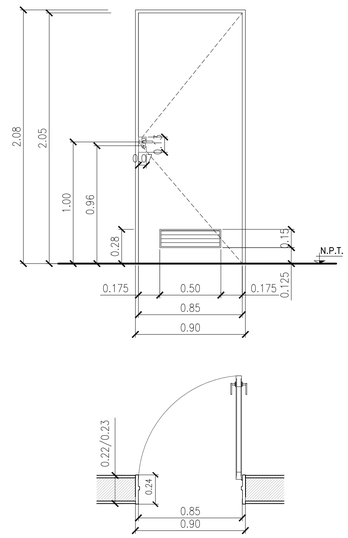

UBICACION	SANITARIOS, ÁREAS TÉNICAS, SALA DE SEGURIDAD, SHAFF						**P1c**
TIPO	CANT. 22	SIN CIERRAPUERTA	DER. 4–>3VC+1LP	IZQ. 10–>5VC+5LP			
		CON CIERRAPUERTA	DER. 3–>2VC+1LP	IZQ. 5–>3VC+2LP			
MARCO	CHAPA DOBLADA BWG N°18 PINTURA 2 MANOS DE ANTIÓXIDO + 2 MANOS DE SINTETICO.						
HOJAS	DOBLE CHAPA ESP. 45mm BWG 18 CON REFUERZOS INTERNOS – POLIURETANO INYECTADO O MATERIAL APROBADO – PINT. 2 MANOS ANTIÓXIDO+ 2 MANOS ESMALTE SINTÉTICO.						
HERRAJES	BISAGRAS REFORZADAS A MUNICIÓN. PICAPORTE DOBLE BALANCÍN BRONCE PLÁTIL CERRADURA DE SEGURIDAD. CIERRAPUERTA AUTOMATICO						**0.85**
OBSERVACIONES	REJA DE VENTILACION 50x15 DE APLICAR EN AMBAS CARAS RESPETANDO CIRC. DE AIRE.						

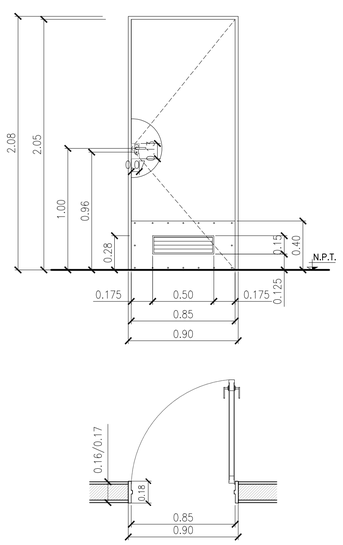

UBICACION	SANITARIOS, VESTUARIOS, BOLETERÍA, CONTEO, DEPÓSITO, SEG., OFICINA, DESCANSO.						**P1p**
TIPO	CANT. 41	SIN CIERRAPUERTA	DER. 13–>3VC+10LP	IZQ. 12–>7VC+5LP			
		CON CIERRAPUERTA	DER. 11–>4VC+7LP	IZQ. 5–>3VC+2LP			
MARCO	CHAPA DOBLADA BWG N°18 PINTURA 2 MANOS DE ANTIÓXIDO + 2 MANOS DE SINTETICO.						
HOJAS	PLACA ENCHAPADA EN PINO ESPESOR 45MM + 2 MANOS ESMALTE SINTÉTICO						
HERRAJES	BISAGRAS REFORZADAS A MUNICIÓN. PICAPORTE DOBLE BALANCÍN BRONCE PLÁTIL CERRADURA DE SEGURIDAD. CIERRAPUERTA AUTOMATICO						**0.85**
OBSERVACIONES	ZÓCALO AC. INOX. h:40cm EN AMBAS CARAS ATORNILLADO A LA HOJA, REJA VENT. 50/15						

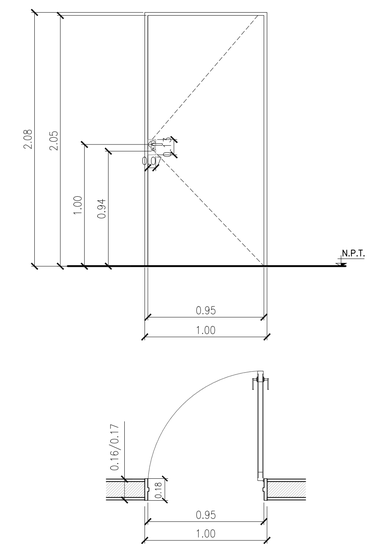

UBICACION	ACCESO A PREDIOS LINDEROS – EXCLUSIVA VILLA CRESPO						**P2**
TIPO	CANT. 2	SIN CIERRAPUERTA	DER. 2	IZQ. –			
		CON CIERRAPUERTA	DER. –	IZQ. –			
MARCO	CHAPA DOBLADA BWG N°18 PINTURA 2 MANOS DE ANTIÓXIDO + 2 MANOS DE SINTETICO.						
HOJAS	DOBLE CHAPA ESP. 45mm BWG 18 CON REFUERZOS INTERNOS – POLIURETANO INYECTADO O MATERIAL APROBADO – PINT. 2 MANOS ANTIÓXIDO + 2 MANOS ESMALTE SINTÉTICO						
HERRAJES	BISAGRAS REFORZADAS A MUNICIÓN. PICAPORTE DOBLE BALANCÍN BRONCE PLÁTIL CERRADURA DE SEGURIDAD. CIERRAPUERTA AUTOMATICO						**0.95**
OBSERVACIONES							

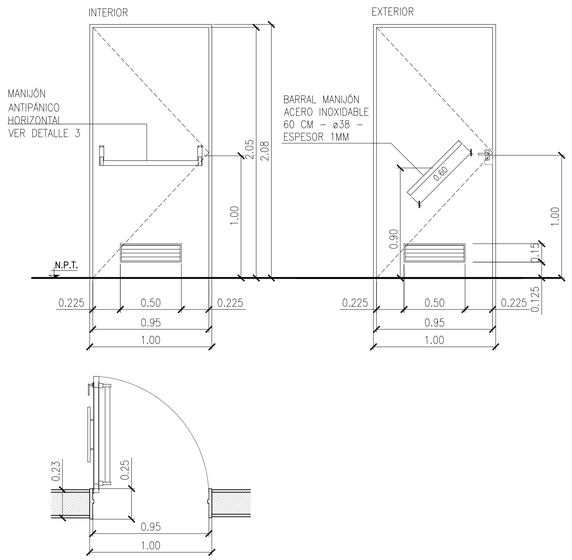

UBICACION	SANITARIOS DISCAPACITADOS, ENFERMERÍA						**P3**
TIPO	CANT. 4	SIN CIERRAPUERTA	DER. –	IZQ. –			
		CON CIERRAPUERTA	DER. 4–>2VC+2LP	IZQ. –			
MARCO	CHAPA DOBLADA BWG N°18 PINTURA 2 MANOS DE ANTIÓXIDO + 2 MANOS DE SINTETICO.						
HOJAS	DOBLE CHAPA ESP. 45mm BWG 18 CON REFUERZOS INTERNOS – POLIURETANO INYECTADO O MATERIAL APROBADO – PINT. 2 MANOS ANTIÓXIDO + 2 MANOS ESMALTE SINTÉTICO.						
HERRAJES	BISAGRAS REFORZADAS A MUNICIÓN. EXT. CON MANIJON AUX. Y PICAPORTE SIMPLE BALANCIN –INT.BARRAL ANTIPÁNICO ACERO INOX.(Ø1"). CERRADURA SEGURIDAD.CIERRAPUERTA AUTOMATICO						**0.95**
OBSERVACIONES	REJA DE VENTILACION 50x15 DE APLICAR EN AMBAS CARAS RESPETANDO CIRC. DE AIRE.						

APROBADO
PARA CONSTRUCCIÓN

FIRMADO DIGITALMENTE POR:
Arq. Daniel Horacio Alvarez

Nota:
– LA APROBACIÓN DE ÉSTE DOCUMENTO NO ABARCA LOS SECTORES INDICADOS COMO DETALLE NI LA COORDINACIÓN DE LAS INSTALACIONES.
– TODAS LAS MEDIDAS SERÁN VERIFICADAS EN OBRA

Rev	Descripción	Proyectó	Dibujó:	Revisó:	Aprobó:	Fecha:
4	Emisión para aprobación según OS-1629	JD	JD	RB	EK	07/05/19
3	Emisión para aprobación según OS-1629	EM	EM	RB	EK	10/04/19
2	Emisión para aprobación según OS-1629	EM	EM	RB	EK	01/04/19
1	Emisión para aprobación según OS-1540	JD	JD	RB	EK	08/03/19
0	Emisión para aprobación, según observaciones en OS-1434	LS	LS	RB	EK	19/02/19

PROYECTO EJECUTIVO
VIADUCTO FERROVIARIO ELEVADO
EN VIAS DEL FFCC SAN MARTIN
TRAMO: ESTACIÓN PALERMO - ESTACIÓN LA PATERNAL

AUSA autopistas urbanas

Número de Contratación AUSA:	Plano N°:	Revisión:
2016-01-0029-00	VSM-AR-PN-8□0	4

CONTENIDO:
GENERAL
PLANILLA DE CARPINTERIAS
PUERTAS

Escala: 1:25	Hoja: 1/3		
Fecha: 07/05/19	Contratista:		
Dibujó: JD			
Revisó: RB			
Aprobó: EK			

IF-2022-36202763-APN-GVYMSP-SIs.a.

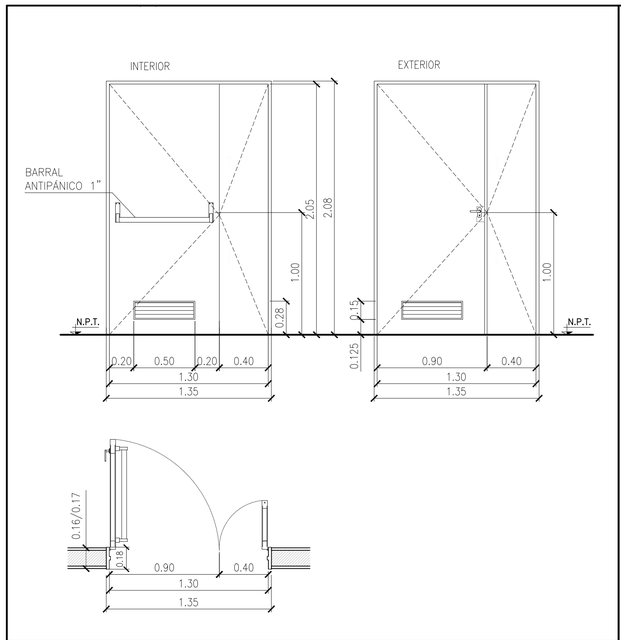

UBICACION	SALAS TÉCNICAS, PASILLO DE ACCESO – EXCLUSIVA VILLA CRESPO					
TIPO	CANT. 3	SIN CIERRAPUERTA	DER. –	IZQ. –		P4
		CON CIERRAPUERTA	DER. –	IZQ. 3–>3VC		
MARCO	CHAPA DOBLADA BWG N°18 PINTURA 2 MANOS DE ANTIÓXIDO +2 MANOS DE SINTETICO.					
HOJAS	DOBLE CHAPA ESP. 45mm BWG 18 CON REFUERZOS INTERNOS – POLIURETANO INYECTADO O MATERIAL APROBADO – PINT. 2 MANOS ANTIÓXIDO + 2 MANOS ESMALTE SINTÉTICO.					
HERRAJES	BISAGRAS REFORZADAS A MUNICIÓN. EXT.PICAPORTE SIMPLE BALANCIN–INT. BARRAL ANTIPÁNICO. PASADORES DE HIERRO DE APLICAR.CERRADURA DE SEGURIDAD. CIERRAPUERTA AUTOMATICO					1.30
OBSERVACIONES	REJA DE VENTILACION 50x15 DE APLICAR EN AMBAS CARAS RESPETANDO CIRC. DE AIRE.					

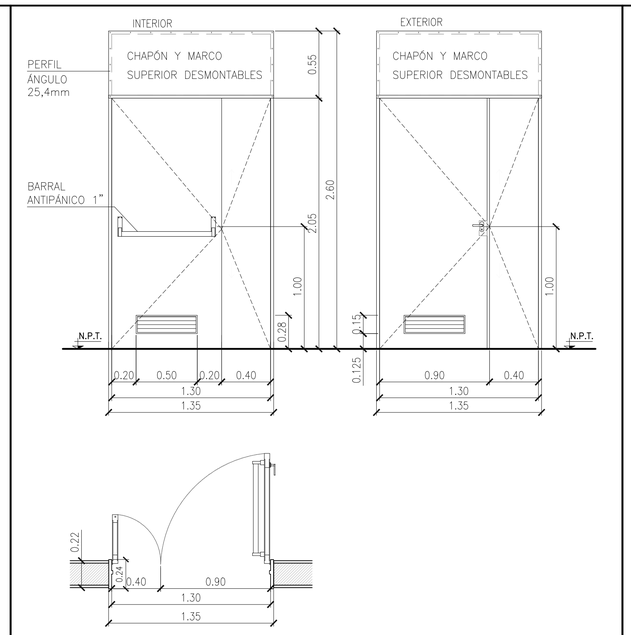

UBICACION	PASILLO TÉCNICO					
TIPO	CANT. 3	SIN CIERRAPUERTA	DER. 3–>1VC+2LP	IZQ. –		P5
		CON CIERRAPUERTA	DER. –	IZQ. –		
MARCO	CHAPA DOBLADA BWG N°18 PINTURA 2 MANOS DE ANTIÓXIDO+2 MANOS DE SINT. C. A DEFINIR					
HOJAS	DOBLE CHAPA ESP. 45mm BWG 18 CON REFUERZOS INTERNOS – POLIURETANO INYECTADO O MATERIAL APROBADO – PINT. 2 MANOS ANTIÓXIDO+ 2 MANOS ESMALTE SINTÉTICO A DEFINIR					
HERRAJES	BISAGRAS REFORZADAS A MUNICIÓN, BARRAL ANTIPÁNICO ACERO INOX.(DIÁMETRO 1") CON ACCESO EXTERIOR CON MANIJA Y LLAVE MARCA JAQUE. PLÁTIL. PASADORES DE HIERRO DE APLICAR. CIERRE DOBLE CONTACTO C/ BURLETE INTUMECENTE – CIERRE PUERTA AÉREO					1.30
OBSERVACIONES						

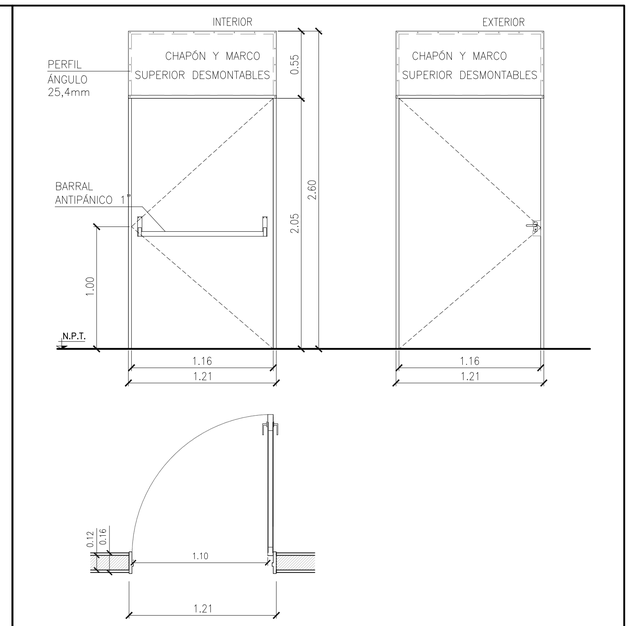

UBICACION	SALA DE SEÑALAMIENTO Y BATERIAS					
TIPO	CANT. 4	SIN CIERRAPUERTA	DER. 1–>1LP	IZQ. 3–>2VC +1LP		P6
		CON CIERRAPUERTA	DER. –	IZQ. –		
MARCO	CHAPA DOBLADA BWG N°18 PINTURA 2 MANOS DE ANTIÓXIDO+2 MANOS DE SINT. C. A DEFINIR					
HOJAS	DOBLE CHAPA ESP. 45mm BWG 18 CON REFUERZOS INTERNOS – POLIURETANO INYECTADO O MATERIAL APROBADO – PINT. 2 MANOS ANTIÓXIDO+ 2 MANOS ESMALTE SINTÉTICO A DEFINIR					
HERRAJES	BISAGRAS REFORZADAS A MUNICIÓN, BARRAL ANTIPÁNICO ACERO INOX.(DIAMETRO 1") CON ACCESO EXTERIOR CON MANIJA Y LLAVE MARCA JAQUE. CIERRE DOBLE CONTACTO C/ BURLETE INTUMECENTE – CIERRE PUERTA AÉREO					1.10
OBSERVACIONES	EL ANCHO LIBRE DE PASO DEBE SER 1.10mt					

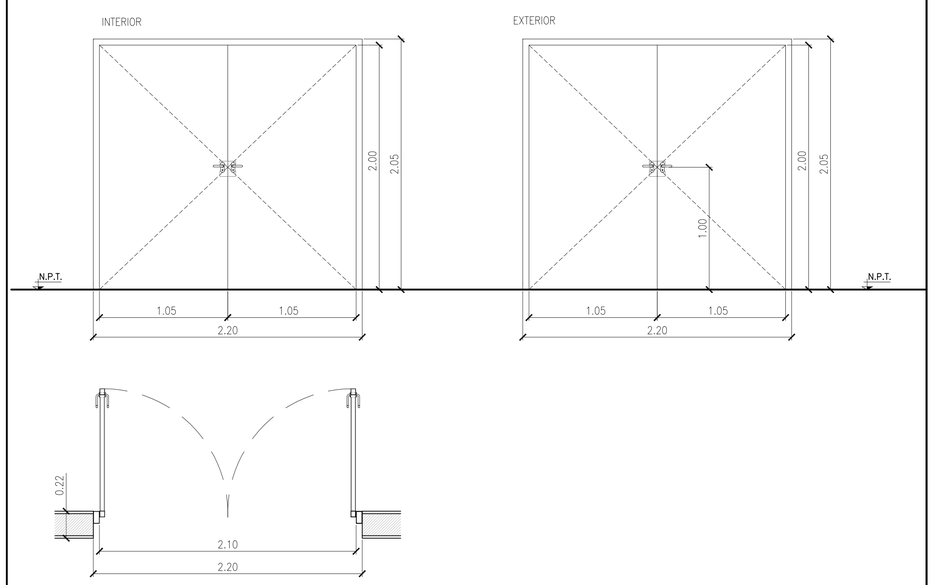

UBICACION	SALA DE GENERADOR – SIN ESPECIFICACIONES					
TIPO	CANT. 2	DER. 1VC+1LP	IZQ. –			P7
MARCO						
HOJAS	SIN ESPECIFICACIONES					
HERRAJES	SIN ESPECIFICACIONES					2.10
OBSERVACIONES	SIN ESPECIFICACIONES					

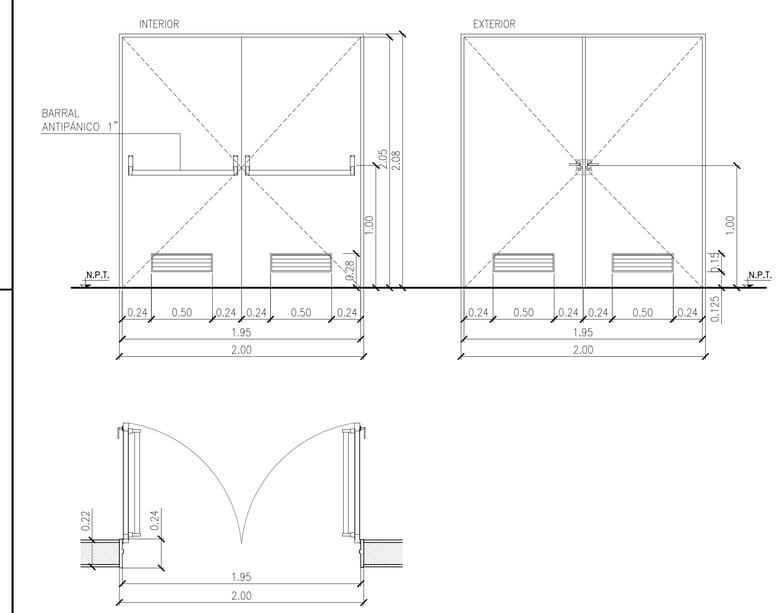

UBICACION	SALA DE TANQUES					
TIPO	CANT. 3	SIN CIERRAPUERTA	DER. 3–>2VC+1LP	IZQ. –		P8
		CON CIERRAPUERTA	DER. –	IZQ. –		
MARCO	CHAPA DOBLADA BWG N°18 PINTURA 2 MANOS DE ANTIÓXIDO+2 MANOS DE SINT. COLOR A DEFINIR					
HOJAS	DOBLE CHAPA ESP. 45mm BWG 18 CON REFUERZOS INTERNOS – POLIURETANO INYECTADO O MATERIAL APROBADO – PINT. 2 MANOS ANTIÓXIDO+ 2 MANOS ESMALTE SINTÉTICO A DEFINIR					
HERRAJES	BISAGRAS REFORZADAS A MUNICIÓN BISAGRAS REFORZADAS A MUNICIÓN, BARRAL ANTIPÁNICO ACERO INOX.(DIAMETRO 1") CON ACCESO EXTERIOR CON MANIJA Y LLAVE MARCA JAQUE. CIERRE PUERTA AÉREO.					1.95
OBSERVACIONES						

APROBADO
PARA CONSTRUCCIÓN

FIRMADO DIGITALMENTE POR:
Arq. Daniel Horacio Alvarez

Nota:
– LA APROBACIÓN DE ÉSTE DOCUMENTO NO ABARCA LOS SECTORES INDICADOS COMO DETALLE NI LA COORDINACIÓN DE LAS INSTALACIONES.
– TODAS LAS MEDIDAS SERÁN VERIFICADAS EN OBRA

PROYECTO EJECUTIVO
VIADUCTO FERROVIARIO ELEVADO
EN VIAS DEL FFCC SAN MARTIN
TRAMO: ESTACIÓN PALERMO - ESTACIÓN LA PATERNAL

AUSA autopistas urbanas

Número de Contratación AUSA:	Plano N°:	Revisión:
2016-01-0029-00	VSM-AR-PN-8□0	4

CONTENIDO:
GENERAL
PLANILLA DE CARPINTERIAS
PUERTAS

Escala: 1:25	Hoja: 2/3	
Fecha: 07/05/19	Contratista:	
Dibujó: JD		
Revisó: RB		
Aprobó:EK		

IF-2022-36202763-APN-GVYOSP#SIT.a.

Rev	Descripción	Proyectó	Dibujó:	Revisó:	Aprobó:	Fecha:
4	Emisión para aprobación según OS-1629	JD	JD	RB	EK	07/05/19
3	Emisión para aprobación según OS-1629	EM	EM	RB	EK	10/14/19
2	Emisión para aprobación según OS-1629	EM	EM	RB	EK	01/04/19
1	Emisión para aprobación según OS-1540	JD	JD	RB	EK	08/03/19
0	Emisión para aprobación, según observaciones en OS-1434	LS	LS	RB	EK	19/02/19

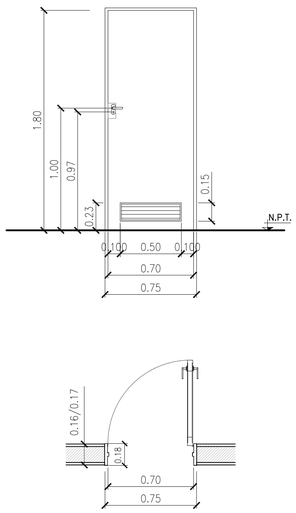

UBICACION	SALA TÉCNICA EN BAJO ESCALERA, DEPÓSITO				**P9**
TIPO	CANT. 3	SIN CIERRAPUERTA	DER. 2–>1VC+1LP	IZQ. 1–>1VC	
		CON CIERRAPUERTA	DER. –	IZQ. –	
MARCO	CHAPA DOBLADA BWG N°18 PINTURA 2 MANOS DE ANTIÓXIDO+2 MANOS DE SINT. C. A DEFINIR				
HOJAS	DOBLE CHAPA ESP. 45mm BWG 18 CON REFUERZOS INTERNOS – POLIURETANO INYECTADO O MATERIAL APROBADO – PINT. 2 MANOS ANTIÓXIDO+ 2 MANOS ESMALTE SÍNTETICO COLOR A DEFINIR				**0.70**
HERRAJES	BISAGRAS REFORZADAS A MUNICIÓN ,CERRADURA DE EMBUTIR DE SEGURIDAD ACYTRA CON FRENTE DE BRONCE PLÁTIL. BARRAL ANTIPÁNICO 1" CIERRE DOBLE CONTACTO C/ BURLETE INTUMECENTE – CIERRE PUERTA AÉREO				
OBSERVACIONES					

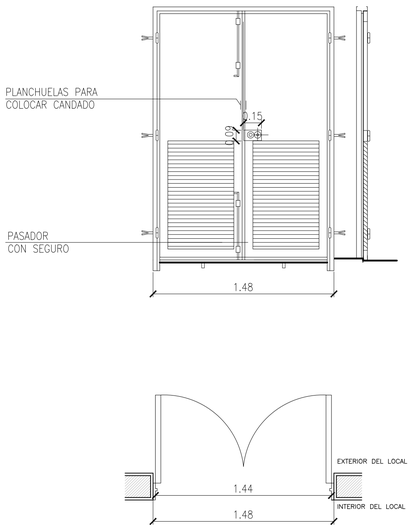

UBICACION	SALA DE SUBESTACIÓN, SALA DE TRAFO				**P10**
TIPO	CANT. 3	SIN CIERRAPUERTA	DER. 3–>2VC+1LP	IZQ. –	
		CON CIERRAPUERTA	DER. –	IZQ. –	
MARCO	CHAPA DOBLADA BWG N°14 PINTURA 2 MANOS DE ANTIÓXIDO+2 MANOS DE SINT. C. A DEFINIR				
HOJAS	DOBLE CHAPA ESP. 45mm BWG 14 CON REFUERZOS INTERNOS – POLIURETANO INYECTADO O MATERIAL APROBADO – PINT. 2 MANOS ANTIÓXIDO+ 2 MANOS ESMALTE SÍNTETICO COLOR A DEFINIR				**1.44**
HERRAJES	BISAGRAS TIPO FICHA DE 10CM, CERRADURA DE EMBUTIR DE SEGURIDAD ACYTRA CON FRENTE DE BRONCE PLÁTIL. PASADORES DE VARILLA DE FE Ø10MM Y CAÑO FE NEGRO Ø12MM				
OBSERVACIONES	CON VENTILACIÓN INFERIOR SEGÚN PLANOS EDENOR				

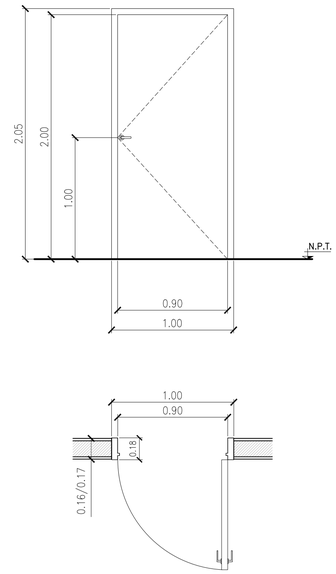

UBICACION	SALA DE GAS INERTE				**P11**
TIPO	CANT. 2	SIN CIERRAPUERTA	DER. 1VC	IZQ. 1LP	
		CON CIERRAPUERTA	DER. –	IZQ. –	
MARCO	CHAPA DOBLADA BWG N°18 PINTURA 2 MANOS DE ANTIÓXIDO+2 MANOS DE SINT. C. A DEFINIR				
HOJAS	PUERTA DE CHAPA F60				**0.90**
HERRAJES	BISAGRAS REFORZADAS A MUNICIÓN, BARRAL ANTIPÁNICO ACERO INOX.(DIAMETRO 1") CON ACCESO EXTERIOR CON MANIJA Y LLAVE MARCA JAQUE. CIERRE DOBLE CONTACTO C/ BURLETE INTUMECENTE				
OBSERVACIONES					

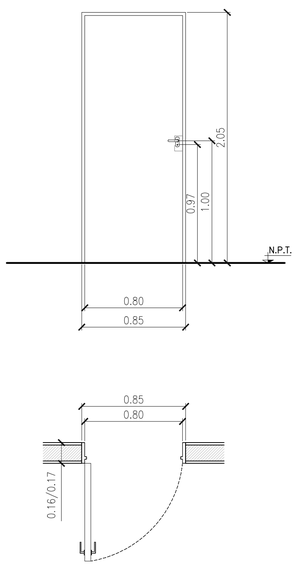

UBICACION	SALA DE SUBESTACIÓN – SIN ESPECIFICACIONES				**P12**
TIPO	CANT. 2	DER. 1LP	IZQ. 1VC		
MARCO					
HOJAS	SIN ESPECIFICACIONES				
HERRAJES	SIN ESPECIFICACIONES				**0.80**
OBSERVACIONES	SIN ESPECIFICACIONES				

APROBADO
PARA CONSTRUCCIÓN

FIRMADO DIGITALMENTE POR:
Arq. Daniel Horacio Alvarez

Nota:
– LA APROBACIÓN DE ÉSTE DOCUMENTO NO ABARCA LOS SECTORES INDICADOS COMO DETALLE NI LA COORDINACIÓN DE LAS INSTALACIONES.
– TODAS LAS MEDIDAS SERÁN VERIFICADAS EN OBRA

PROYECTO EJECUTIVO
VIADUCTO FERROVIARIO ELEVADO
EN VIAS DEL FFCC SAN MARTIN
TRAMO: ESTACIÓN PALERMO - ESTACIÓN LA PATERNAL

AUSA autopistas urbanas

Número de Contratación AUSA:	Plano N°:	Revisión:
2016-01-0029-00	VSM-AR-PN-8□0	4

CONTENIDO:
GENERAL
PLANILLA DE CARPINTERIAS
PUERTAS

Escala: 1:25	Hoja: 3/3
Fecha: 07/05/19	Contratista:
Dibujó: JD	Consorcio:
Revisó: RB	
Aprobó: EK	

Rev	Descripción	Proyectó	Dibujó:	Revisó:	Aprobó:	Fecha:
4	Emisión para aprobación según OS-1629	JD	JD	RB	EK	07/05/19
3	Emisión para aprobación según OS-1629	EM	EM	RB	EK	10/14/19
2	Emisión para aprobación según OS-1629	EM	EM	RB	EK	01/04/19
1	Emisión para aprobación según OS-1540	JD	JD	RB	EK	08/03/19
0	Emisión para aprobación, según observaciones en OS-1434	LS	LS	RB	EK	19/02/19

IF-2022-36202763-APN-GVYMSP-SIS.a.

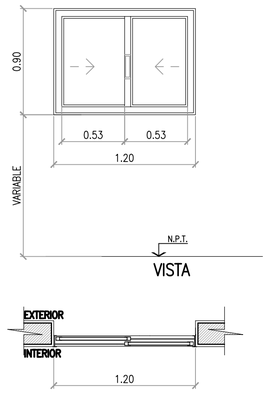

UBICACION	SALAS DE DESCANSO, PERSONAL, SEGURIDAD, PRIMEROS AUXILIOS, JEFE ESTACION, BIENES PERSONALES Y POLICIA FEDERAL.			**V1**
TIPO	VENTANA DE ALUMINIO CORREDIZA			
MARCO	ALUMINIO PERFIL LINEA MÓDENA, TERMINACION A DEFINIR, CON PREMARCO.			
HOJAS	ALUMINIO PERFIL LINEA MÓDENA, TERMINACION A DEFINIR, DOS HOJAS CORREDIZAS			
VIDRIO	FLOAT LAMINADO 3+3 mm.			**1.20**
CONTRAVIDRIO				
HERRAJES	SEGÓN LINEA.			
OBSERVACIONES	2 MANOS ESMALTE SINTÉTICO BLANCO			
CANTIDAD	VILLA CRESPO: 17	LA PATERNAL: 10	TOTAL: 27	

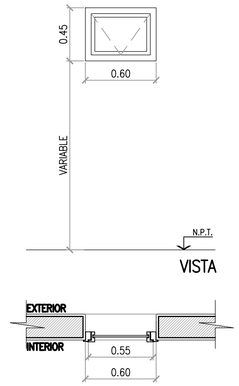

UBICACION	SANITARIOS PÚBLICOS Y SALAS DE DESCANSO.			**V2**
TIPO	VENTANA DE ALUMINIO TIPO BANDEROLA DE UNA HOJA.			
MARCO	ALUMINIO PERFIL LINEA MÓDENA, TERMINACION A DEFINIR, CON PREMARCO.			
HOJAS	ALUMINIO PERFIL LINEA MÓDENA, TERMINACION A DEFINIR, UNA HOJA DE BANDEROLA.			
VIDRIO	FLOAT LAMINADO 3+3			**0.60**
CONTRAVIDRIO				
HERRAJES	SEGÓN LINEA.			
OBSERVACIONES	2 MANOS ESMALTE SINTÉTICO BLANCO			
CANTIDAD	VILLA CRESPO: 28	LA PATERNAL: 9	TOTAL: 37	

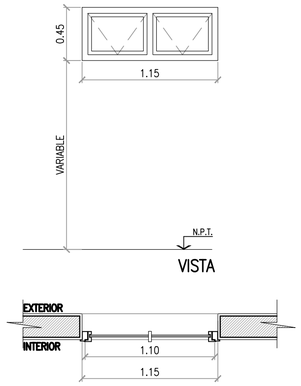

UBICACION	SANITARIOS, DEPÓSITO DE LIMPIEZA.			**V3**
TIPO	VENTANA DE ALUMINIO TIPO BANDEROLA DE DOS HOJAS.			
MARCO	ALUMINIO PERFIL LINEA MÓDENA, TERMINACION A DEFINIR, CON PREMARCO.			
HOJAS	ALUMINIO PERFIL LINEA MÓDENA, TERMINACION A DEFINIR, DOS HOJAS DE BANDEROLA.			
VIDRIO	FLOAT LAMINADO 3+3			**1.15**
CONTRAVIDRIO				
HERRAJES	SEGÓN LINEA.			
OBSERVACIONES	2 MANOS ESMALTE SINTÉTICO BLANCO			
CANTIDAD	VILLA CRESPO: –	LA PATERNAL: 6	TOTAL: 6	

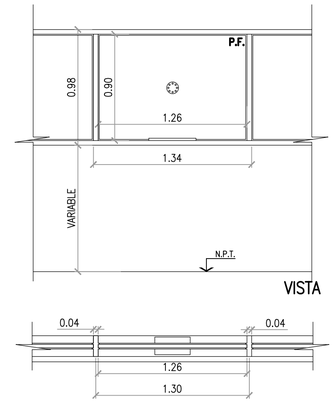

UBICACION	BOLETERÍA			**V4**
	VENTANA DE PAÑO FIJO TIPO BOLETERÍA			
MARCO	CHAPA DOBLADA BWG N°18 PINTURA 2 MANOS DE ANTIÓXIDO+2 MANOS			
HOJAS	CHAPA DOBLADA – BWG N°18			
VIDRIO	ANTIBALA, NIVEL DE BALÍSTICA IV, CALIDAD DE CRISTAL RB2, 22mm, CON INTERCOMUNICADOR			**1.26**
CONTRAVIDRIO	–			
HERRAJES				
OBSERVACIONES	NOMENCLATURA: MEDIDA DEL PAÑO LIBRE DE VIDRIO. COLOR RAL 7024			
CANTIDAD	VILLA CRESPO: 3	LA PATERNAL: 2	TOTAL: 5	

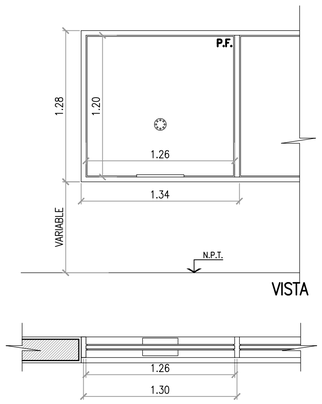

UBICACION	BOLETERÍA			**V5**
TIPO	VENTANA DE PAÑO FIJO TIPO BOLETERÍA			
MARCO	CHAPA DOBLADA BWG N°18 PINTURA 2 MANOS DE ANTIÓXIDO+2 MANOS			
HOJAS	CHAPA DOBLADA – BWG N°18			
VIDRIO	ANTIBALA, NIVEL DE BALÍSTICA IV, CALIDAD DE CRISTAL RB2, 22mm, CON INTERCOMUNICADOR			**1.26**
CONTRAVIDRIO	–			
HERRAJES	–			
OBSERVACIONES	NOMENCLATURA: MEDIDA DEL PAÑO LIBRE DE VIDRIO. COLOR RAL 7024			
CANTIDAD	VILLA CRESPO: 1	LA PATERNAL: 1	TOTAL: 2	

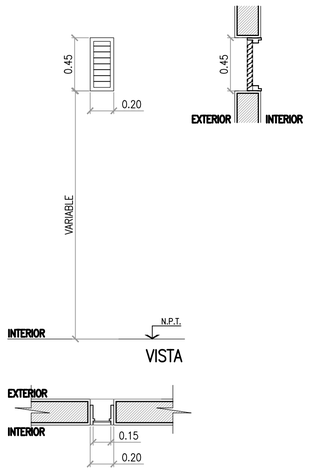

UBICACION	SALAS DE DESCANSO, SANITARIOS, DEPÓSITOS .			**V6**
	REJILLA DE VENTILACION DE UNA HOJA CON CELOSÍA.			
MARCO	CHAPA DOBLADA BWG N°18 PINTURA 2 MANOS DE ANTIÓXIDO+2 MANOS SINT. COLOR A DEFINIR			
HOJAS	CHAPA DOBLADA – CELOSÍA, BWG N°18			
VIDRIO	–			**0.20**
CONTRAVIDRIO	–			
HERRAJES	–			
OBSERVACIONES	2 MANOS ESMALTE SINTÉTICO BLANCO			
CANTIDAD	VILLA CRESPO: 20	LA PATERNAL: 13	TOTAL: 33	

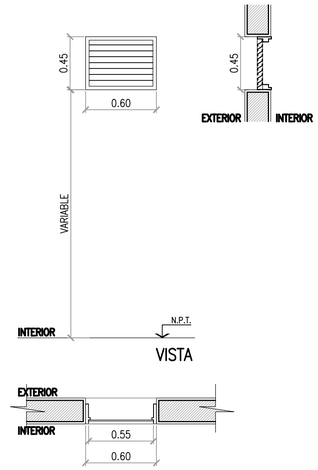

UBICACION	SALA DE MAQUINAS ASCENSOR Y SALA DE BOMBAS			**V7**
TIPO	REJILLA DE VENTILACION DE DOS HOJAS CON CELOSÍA.			
MARCO	CHAPA DOBLADA BWG N°18 PINTURA 2 MANOS DE ANTIÓXIDO+2 MANOS SINT. COLOR A DEFINIR			
HOJAS	CHAPA DOBLADA – CELOSÍA, BWG N°18			
VIDRIO	–			**0.60**
CONTRAVIDRIO	–			
HERRAJES	–			
OBSERVACIONES	2 MANOS ESMALTE SINTÉTICO BLANCO			
CANTIDAD	VILLA CRESPO: 7	LA PATERNAL: 5	TOTAL: 12	

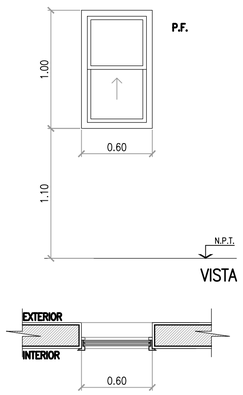

UBICACION	GARITA DE SEGURIDAD VILLA CRESPO Y PATERNAL.			**V8**
TIPO	VENTANA DE ALUMINIO TIPO GUILLOTINA DE UNA HOJA.			
MARCO	ALUMINIO PERFIL LINEA MÓDENA, TERMINACION A DEFINIR, CON PREMARCO.			
HOJAS	ALUMINIO PERFIL LINEA MÓDENA, TERMINACION A DEFINIR, UNA HOJA TIPO GUILLOTINA.			
VIDRIO	FLOAT LAMINADO 3+3 mm.			**0.60**
CONTRAVIDRIO				
HERRAJES	SEGÓN LINEA.			
OBSERVACIONES	2 MANOS ESMALTE SINTÉTICO BLANCO			
CANTIDAD	VILLA CRESPO: 1	LA PATERNAL: 1	TOTAL: 2	

APROBADO
PARA CONSTRUCCIÓN
FIRMADO DIGITALMENTE POR:
Arq. Daniel Horacio Alvarez

Nota:
– LA APROBACIÓN DE ÉSTE DOCUMENTO NO ABARCA LOS SECTORES INDICADOS COMO DETALLE NI LA COORDINACIÓN DE LAS INSTALACIONES.
– TODAS LAS MEDIDAS SERÁN VERIFICADAS EN OBRA

Rev	Descripción	Proyectó	Dibujó:	Revisó:	Aprobó:	Fecha:
6	Emisión para aprobación según pedido de la línea	JD	JD	RB	EK	11/06/19
5	Emisión para aprobación según OS-1912	JD	JD	RB	EK	24/05/19
4	Emisión para aprobación según OS-1629	JD	JD	RB	EK	07/05/19
3	Emisión para aprobación según OS-1629	EM	EM	RB	EK	10/04/19
2	Emisión para aprobación según OS-1629	EM	EM	RB	EK	01/04/19
1	Emisión para aprobación según OS-1540	JD	JD	RB	EK	08/03/19
0	Emisión para aprobación, según observaciones en OS-1434	LS	LS	RB	EK	19/02/19

PROYECTO EJECUTIVO
VIADUCTO FERROVIARIO ELEVADO
EN VIAS DEL FFCC SAN MARTIN
TRAMO: ESTACIÓN PALERMO - ESTACIÓN LA PATERNAL

AUSA autopistas urbanas

Número de Contratación AUSA: 2016-01-0029-00
Plano N°: VSM-AR-PN-8□□
Revisión: □

CONTENIDO:
GENERAL
PLANILLA DE CARPINTERIAS
VENTANAS

Escala: 1:25
Hoja: 1/2
Fecha: 11/06/2019
Contratista:
Dibujó: JD
Revisó: RB
Aprobó: EK

GREEN Rottio s.a.

IF-2022-36202763-APN-GVYO#SOFSE

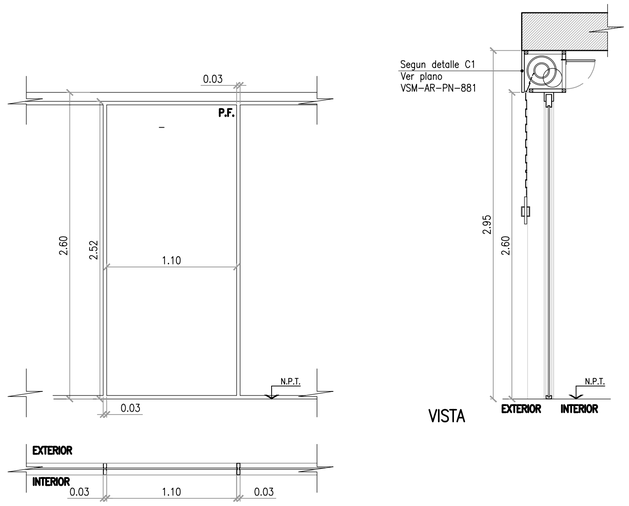

UBICACION	LOCALES COMERCIALES			V9
TIPO	PANEL DE VIDRIO DE PAÑO FIJO			
MARCO	PERFILERIA A30 NEW ALUAR ALUMINIO TERMINACION A DEFINIR			
HOJAS	–			1.10
VIDRIO	2 VIDRIOS DE SEGURIDAD 5+5 CON PELÍCULA PVB INTERMEDIA DE DOBLE ESPESOR. JUNTA ENTRE VIDRIOS A TOPE, SELLADO CON SILICONA.			
CONTRAVIDRIO	–			
HERRAJES	–			
OBSERVACIONES	LLEVARÁ BURLETES DE NEOPRENO SEGÓN CORRESPONDA			
CANTIDAD	VILLA CRESPO: –	LA PATERNAL: 33	TOTAL: 33	

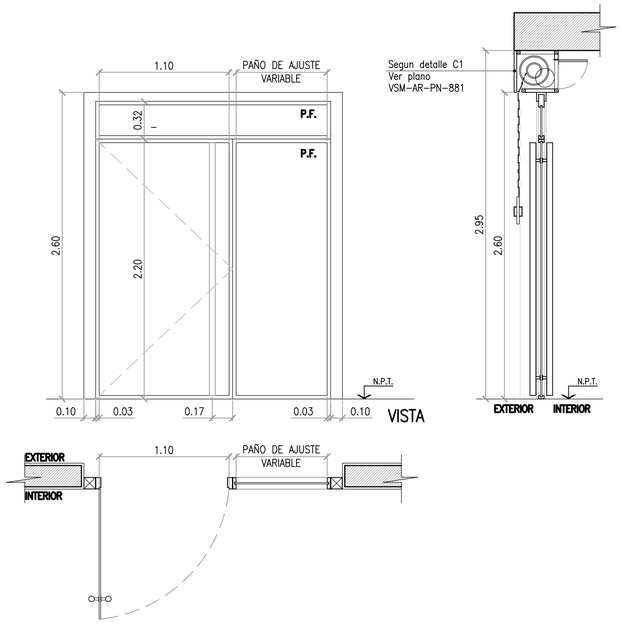

UBICACION	LOCALES COMERCIALES			V10
TIPO	PUERTA DE ABRIR DE VIDRIO Y PAÑO FIJO DE AJUSTE			
MARCO	PERFILERIA A30 NEW ALUAR ALUMINIO TERMINACION A DEFINIR			
HOJAS	–			1.10
VIDRIO	2 VIDRIOS DE SEGURIDAD 5+5 CON PELÍCULA PVB INTERMEDIA DE DOBLE ESPESOR.			
CONTRAVIDRIO	–			
HERRAJES	DOBLE MANIJON EN ACERO INOXIDABLE 50mm (EN ESTUDIO). PASADORES A PISO Y DINTEL. TRABA PESTILLO. CERRADURA DE SEGURIDAD. CIERRAPUERTAS AUTOMATICO.			
OBSERVACIONES	LLEVARÁ BURLETES DE NEOPRENO SEGÓN CORRESPONDA			
CANTIDAD	VILLA CRESPO IZQ.: – DER.: –	LA PATERNAL IZQ.: 2 DER.: 1	TOTAL IZQ.: 2 DER.: 1	

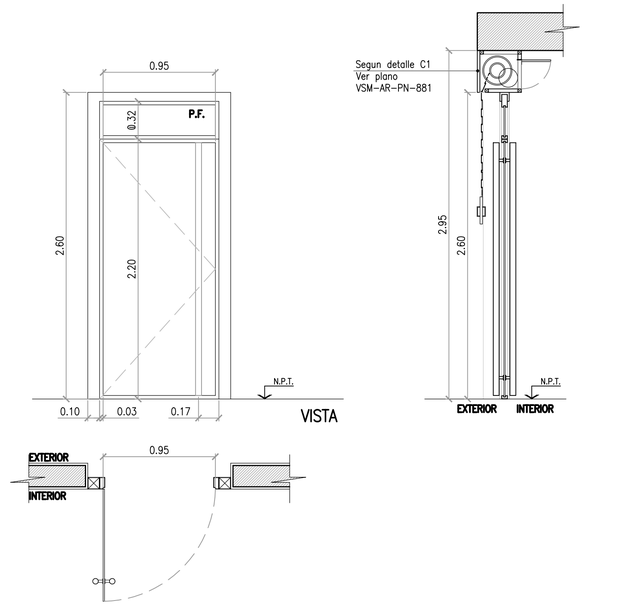

UBICACION	LOCALES COMERCIALES			V11
TIPO	PUERTA DE ABRIR DE VIDRIO			
MARCO	PERFILERIA A30 NEW ALUAR ALUMINIO TERMINACION A DEFINIR			
HOJAS	–			0.95
VIDRIO	2 VIDRIOS DE SEGURIDAD 5+5 CON PELÍCULA PVB INTERMEDIA DE DOBLE ESPESOR.			
CONTRAVIDRIO	–			
HERRAJES	DOBLE MANIJON EN ACERO INOXIDABLE 50mm (EN ESTUDIO). PASADORES A PISO Y DINTEL. TRABA PESTILLO. CERRADURA DE SEGURIDAD. CIERRAPUERTAS AUTOMATICO.			
OBSERVACIONES	LLEVARÁ BURLETES DE NEOPRENO SEGÓN CORRESPONDA			
CANTIDAD	VILLA CRESPO IZQ.: – DER.: –	LA PATERNAL IZQ.: 1 DER.: 1	TOTAL IZQ.: 1 DER.: 1	

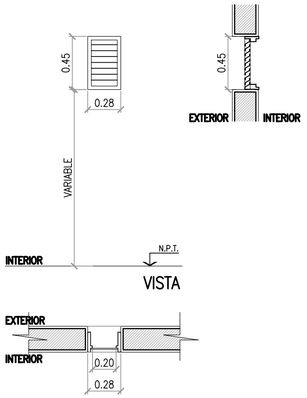

UBICACION	SALAS DE DESCANSO, SANITARIOS, DEPÓSITOS			V12
TIPO	REJILLA DE VENTILACION DE UNA HOJA CON CELOSÍA.			
MARCO	CHAPA DOBLADA BWG N°18 PINTURA 2 MANOS DE ANTIÓXIDO+2 MANOS SINT. COLOR A DEFINIR			
HOJAS	CHAPA DOBLADA – CELOSÍA, BWG N°18			0.28
VIDRIO	–			
CONTRAVIDRIO	–			
HERRAJES	–			
OBSERVACIONES	2 MANOS ESMALTE SINTÉTICO BLANCO			
CANTIDAD	VILLA CRESPO: 5	LA PATERNAL: 6	TOTAL: 11	

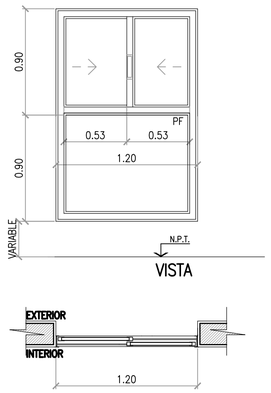

UBICACION	SALAS DE DESCANSO, PERSONAL, SEGURIDAD, PRIMEROS AUXILIOS, JEFE ESTACION, BIENES PERSONALES Y POLICIA FEDERAL.			V13
TIPO	VENTANA DE ALUMINIO CORREDIZA			
MARCO	ALUMINIO PERFIL LINEA MÓDENA, TERMINACION A DEFINIR, CON PREMARCO.			
HOJAS	ALUMINIO PERFIL LINEA MÓDENA, TERMINACION A DEFINIR, DOS HOJAS CORREDIZAS			1.20
VIDRIO	FLOAT LAMINADO 3+3 mm.			
CONTRAVIDRIO				
HERRAJES	SEGÓN LINEA.			
OBSERVACIONES	2 MANOS ESMALTE SINTÉTICO BLANCO			
CANTIDAD	VILLA CRESPO: 1	LA PATERNAL: 2	TOTAL: 3	

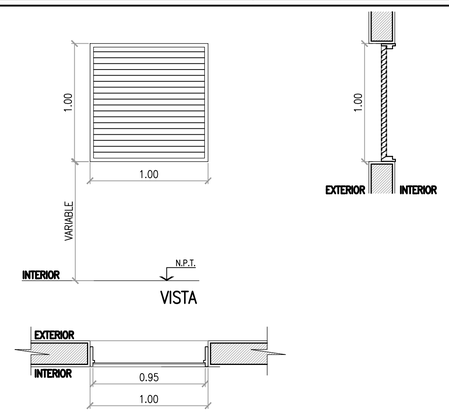

UBICACION	SALAS DE SUB ESTACIÓN			V14
TIPO	REJILLA DE VENTILACION DE UNA HOJA CON CELOSÍA.			
MARCO	CHAPA DOBLADA BWG N°18 PINTURA 2 MANOS DE ANTIÓXIDO+2 MANOS SINT. COLOR A DEFINIR			
HOJAS	CHAPA DOBLADA – CELOSÍA, BWG N°18			1.00
VIDRIO	–			
CONTRAVIDRIO	–			
HERRAJES	–			
OBSERVACIONES	2 MANOS ESMALTE SINTÉTICO BLANCO			
CANTIDAD	VILLA CRESPO: 1	LA PATERNAL: 1	TOTAL: 1	

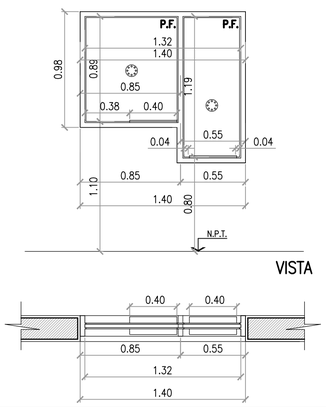

UBICACION	BOLETERÍA DORREGO – EXCLUSIVA VILLA CRESPO			V15
TIPO	VENTANA DE PAÑO FIJO TIPO BOLETERÍA			
MARCO	CHAPA DOBLADA BWG N°18 PINTURA 2 MANOS DE ANTIÓXIDO+2 MANOS			
HOJAS	CHAPA DOBLADA – BWG N°18			1.32
VIDRIO	ANTIBALA, NIVEL DE BALÍSTICA IV, CALIDAD DE CRISTAL RB2, 22mm, CON INTERCOMUNICADOR			
CONTRAVIDRIO	–			
HERRAJES				
OBSERVACIONES	NOMENCLATURA: MEDIDA DEL PAÑO LIBRE DE VIDRIO. COLOR RAL 7024			
CANTIDAD	VILLA CRESPO: 1	LA PATERNAL: –	TOTAL: 1	

APROBADO
PARA CONSTRUCCIÓN
FIRMADO DIGITALMENTE POR:
Arq. Daniel Horacio Alvarez

Nota:
– LA APROBACIÓN DE ÉSTE DOCUMENTO NO ABARCA LOS SECTORES INDICADOS COMO DETALLE NI LA COORDINACIÓN DE LAS INSTALACIONES.
– TODAS LAS MEDIDAS SERÁN VERIFICADAS EN OBRA

Rev	Descripción	Proyectó:	Dibujó:	Revisó:	Aprobó:	Fecha:
6	Emisión para aprobación según pedido de la línea	JD	JD	RB	EK	11/06/19
5	Emisión para aprobación según OS-1912	JD	JD	RB	EK	24/05/19
4	Emisión para aprobación según OS-1629	JD	JD	RB	EK	07/05/19
3	Emisión para aprobación según OS-1629	EM	EM	RB	EK	10/04/19
2	Emisión para aprobación según OS-1629	EM	EM	RB	EK	01/04/19
1	Emisión para aprobación según OS-1540	JD	JD	RB	EK	08/03/19
0	Emisión para aprobación, según observaciones en OS-1434	LS	LS	RB	EK	19/02/19

PROYECTO EJECUTIVO
VIADUCTO FERROVIARIO ELEVADO
EN VIAS DEL FFCC SAN MARTIN
TRAMO: ESTACIÓN PALERMO - ESTACIÓN LA PATERNAL

AUSA autopistas urbanas

Número de Contratación AUSA: 2016-01-0029-00
Plano N°: VSM-AR-PN-8□□
Revisión: □

CONTENIDO:
GENERAL
PLANILLA DE CARPINTERIAS
VENTANAS

Escala: 1:25
Hoja: 2/2
Fecha: 11/06/2019
Contratista:
Dibujó: JD
Revisó: RB
Aprobó: EK

GREEN Rottio s.a.

B1 1.00	Tipo: Baranda de borde	CANT. 1324 ml
	Ubicación: Descanso Escaleras	VC: 831ml/LP: 493ml

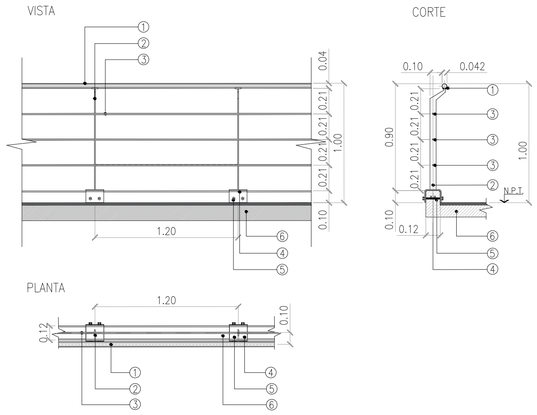

① Tubo de acero inoxidable (Ø42,2mm – e=1,5mm) atornillado a cuña soldada a planchuela de parante vertical.

② Planchuela 2" x 8mm (parante vertical).

③ Barra de acero 1/2" (protección intermedia).

④ Planchuela de chapa 3/8" tipo "U" , (ver detalle de plegado) soldada al parante vertical (pieza de anclaje) – Ver plano VSM-ES-PL-541.

⑤ Anclaje con varilla roscada de 3/8" L=20cm

⑥ Zócalo de protección, rodapie (apoyo baranda pasamanos).

Esc. 1.25

Material: Planchuelas de hierro verticales sección 2" x 8mm.
Pasamanos de tubo de acero inoxidable ø 42,2 mm.

Notas: Esta baranda se colocará en los bordes de las escaleras.
Esquema correspondiente al sector de descanso y huecos de andén.

Alto: 1.00 m

Largo: Según desarrollo de escaleras

Terminación: 2 manos de antióxido + 2 de esmalte sintético (color a definir)

B1 1.00	Tipo: Baranda de borde
	Ubicación: Desarrollo Escaleras

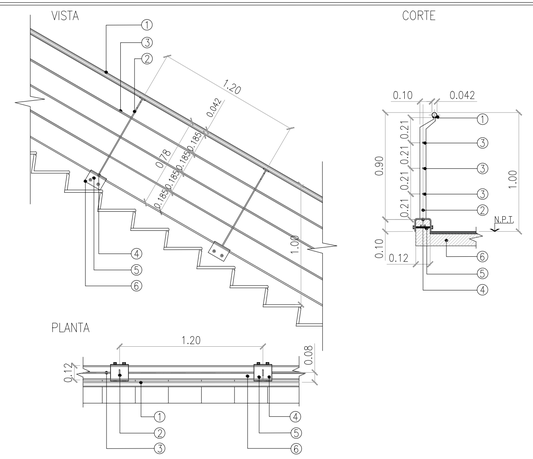

① Tubo de acero inoxidable (Ø42,2mm – e=1,5mm) atornillado a cuña soldada a planchuela de parante vertical.

② Planchuela 2" x 8mm (parante vertical).

③ Barra de acero 1/2" (protección intermedia).

④ Planchuela de chapa 3/8" tipo "U" , (ver detalle de plegado) soldada al parante vertical (pieza de anclaje) – Ver plano VSM-ES-PL-541.

⑤ Anclaje con varilla roscada de 3/8" L=20cm

⑥ Zócalo de protección (apoyo baranda pasamanos).

Esc. 1.25

Material: Planchuelas de hierro verticales sección 2" x 8mm.
Pasamanos de tubo de acero inoxidable ø 42,2 mm.

Notas: Esta baranda se colocará en los bordes de las escaleras.
Esquema correspondiente al sector de escalones.

Alto: 1.00 m

Largo: Según desarrollo de escaleras

Terminación: 2 manos de antióxido + 2 de esmalte sintético (color a definir)

B1 1.00	Tipo: Baranda de borde
	Ubicación: Extremos Escaleras

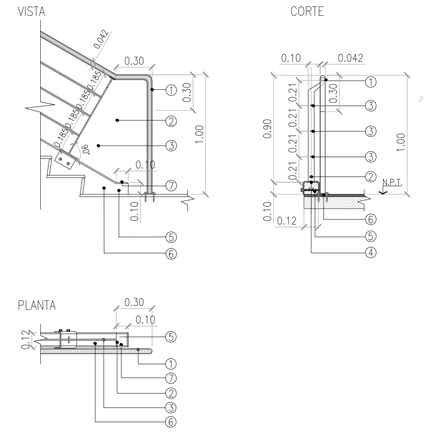

① Tubo de acero inoxidable (Ø42,2mm – e=1,5mm) soldado a planchuela de parante vertical.

② Planchuela 2" x 8mm (parante vertical).

③ Barra de acero 1/2" (protección intermedia).

④ Planchuela 100mm x 100mm x 8mm, soldada al parante vertical (pieza de amure).

⑤ Anclaje atornillable tipo HILTI KWIK HUS 3/8".

⑥ Zócalo de protección (apoyo baranda pasamanos).

Esc. 1.25

Material: Planchuelas de hierro verticales sección 2" x 8mm.
Pasamanos de tubo de acero inoxidable ø 42,2 mm.

Notas: Esta baranda se colocará al finalizar la escalera, siempre que no tenga unión con otro tipo de barandas, en los extremos de las escaleras, donde dan hacia el vacío.

Alto: 1.00 m

Largo: Según desarrollo de escaleras

Terminación: 2 manos de antióxido + 2 de esmalte sintético (color a definir)

DETALLE DE PARANTE VERTICAL

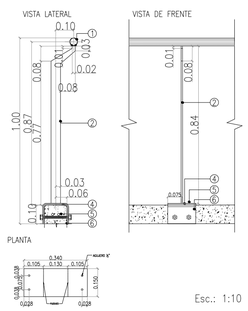

Esc.: 1:10

DETALLE DE PASAMANOS

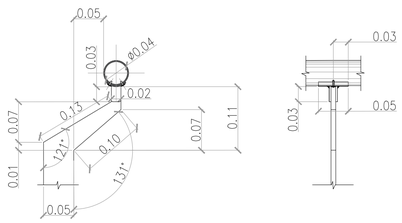

NOTA: VER PLANILLAS PARA REFERENCIAS

ESC 1:5

NOTA:
– LA APROBACIÓN DE ÉSTE DOCUMENTO NO ABARCA LOS SECTORES INDICADOS COMO DETALLE NI LA COORDINACIÓN DE LAS INSTALACIONES.

– TODAS LAS MEDIDAS SERÁN VERIFICADAS EN OBRA

APROBADO PARA CONSTRUCCIÓN

FIRMADO DIGITALMENTE POR:
Arq. Daniel Horacio Alvarez

□	Emisión para aprobación según OS-1916	JD	JD	R:□	E:□	□□:□:□□□
□	Emisión para aprobación según OS-1629	JD	JD	R:□	E:□	□□:□:□□□
□	Para aprobación según OS-1540	SC	SC	R:□	E:□	08:□:□□□
0	Emisión para aprobación, según observaciones en OS-1437	JA	JA	R:□	E:□	□□:□:□□□
R:□□	Descripción	Proyectó:	Dibujó:	Revisó:	Aprobó:	F:□□□□

PROYECTO EJECUTIVO
VIADUCTO FERROVIARIO ELEVADO EN VIAS DEL FFCC SAN MARTIN
TRAMO: ESTACIÓN PALERMO - ESTACIÓN LA PATERNAL

AUSA autopistas urbanas

Número de Contratación AUSA: □0□□-0□-00□□-00

Plano N°: VSM-AR-PN-8□0

Revisión: □

CONTENIDO:
GENERAL
PLANILLA DE HERRERÍA
□ARANDAS

VARIAS
E:□□□□:
H:□□:□□
F:□□□□: □□:□:□□
C:□□:□□□□:
Dibujó: JD
Revisó: R:□
Aprobó: E:□

GREEN Rottio s.a.

IF-2022-36202763-APN-GVYO#SOESE

B1b 1.00	Tipo: Baranda	CANT. 207 ml
	Ubicación: Acceso molinetes	VC: 141ml/LP: 66ml

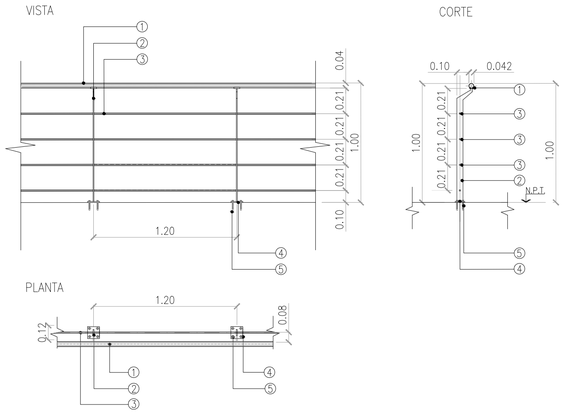

① Tubo de acero inoxidable (Ø42,2mm – e=1,5mm) atornillado a cuña soldada a planchuela de parante vertical.

② Planchuela 2" x 8mm (parante vertical).

③ Barra de acero 1/2" (protección intermedia).

④ Planchuela 100mm x 100mm x 8mm, soldada al parante vertical (pieza de amure).

⑤ Anclaje atornillable tipo HILTI KWIK HUS 3/8".

Esc. 1.25

Material: Planchuelas de hierro verticales sección 2" x 8mm.
Pasamanos de tubo de acero inoxidable Ø 42,2 mm.

Notas: Esta baranda se colocará en los accesos a la estacion a los laterales de molinetes y en perímetros de escaleras.

Alto: 1.00 m

Largo: Según desarrollo de baranda

Terminación: 2 manos de antióxido + 2 de esmalte sintético (color a definir)

B2 1.00	Tipo: Baranda intermedia	CANT. 575 ml
	Ubicación: Descansos Escaleras	VC: 187ml/LP: 388ml

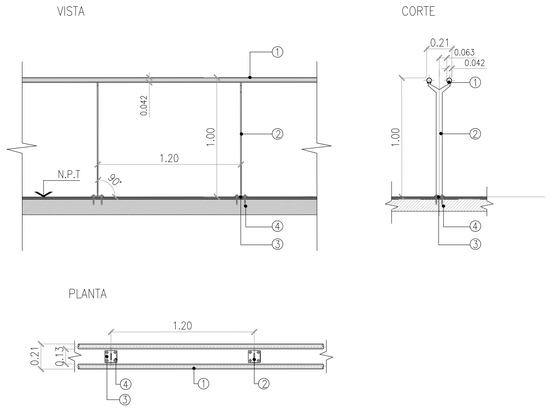

① Tubo de acero inoxidable (Ø42,2mm – e=1,5mm) atornillado a cuña soldada a planchuela de parante vertical.

② Planchuela 2" x 8mm (parante vertical).

③ Planchuela 100mm x 100mm x 8mm, soldada al parante vertical (pieza de amure).

④ Anclaje atornillable tipo HILTI KWIK HUS 3/8".

Esc. 1.25

Material: Planchuelas de hierro verticales sección 2" x 8mm.
Pasamanos de tubo de acero inoxidable Ø 42,2 mm.

Notas: Esta baranda se colocará de tal manera que divida la escalera en dos anchos. Esquema correspondiente al sector del descanso.

Alto: 1.00 m

Largo: Según desarrollo de escaleras

Terminación: 2 manos de antióxido + 2 de esmalte sintético (color a definir)

B2 1.00	Tipo: Baranda intermedia
	Ubicación: Desarrollo Escaleras

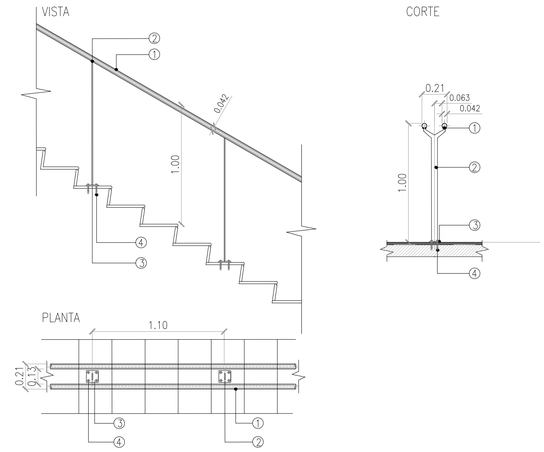

① Tubo de acero inoxidable (Ø42,2mm – e=1,5mm) atornillado a cuña soldada a planchuela de parante vertical.

② Planchuela 2" x 8mm (parante vertical).

③ Planchuela 100mm x 100mm x 8mm, soldada al parante vertical (pieza de amure).

④ Anclaje atornillable tipo HILTI KWIK HUS 3/8".

Esc. 1.25

Material: Planchuelas de hierro verticales sección 2" x 8mm.
Pasamanos de tubo de acero inoxidable Ø 42,2 mm.

Notas: Esta baranda se colocará de tal manera que divida la escalera en dos anchos. Esquema correspondiente al sector de escalones.

Alto: 1.00 m

Largo: Según desarrollo de escaleras

Terminación: 2 manos de antióxido + 2 de esmalte sintético (color a definir)

DETALLE DE PARANTE VERTICAL

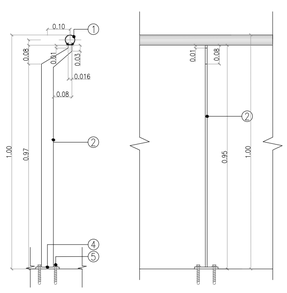

ESC 1:10

DETALLE DE PASAMANOS

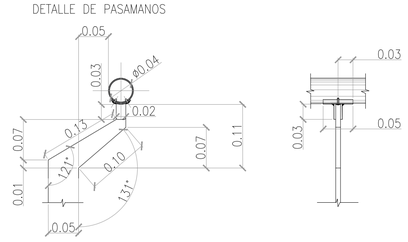

NOTA: VER PLANILLAS PARA REFERENCIAS

ESC 1:5

APROBADO PARA CONSTRUCCIÓN

FIRMADO DIGITALMENTE POR:
Arq. Daniel Horacio Alvarez

NOTA:
– LA APROBACIÓN DE ÉSTE DOCUMENTO NO ABARCA LOS SECTORES INDICADOS COMO DETALLE NI LA COORDINACIÓN DE LAS INSTALACIONES.

– TODAS LAS MEDIDAS SERÁN VERIFICADAS EN OBRA

□	Emisión para aprobación según OS-1916	JD	JD	R□	E□	□□0□□□
□	Emisión para aprobación según OS-1629	JD	JD	R□	E□	□□0□□□
□	Para aprobación según OS-1540	SC	SC	R□	E□	08 0□□□
0	Emisión para aprobación, según observaciones en OS-1437	JA	JA	R□	E□	□□0□□□
R□□	Descripción	Proyectó:	Dibujó:	Revisó:	Aprobó:	F□□□□

PROYECTO EJECUTIVO
VIADUCTO FERROVIARIO ELEVADO
EN VIAS DEL FFCC SAN MARTIN
TRAMO: ESTACIÓN PALERMO - ESTACIÓN LA PATERNAL

AUSA autopistas urbanas

Número de Contratación AUSA: □0□□-0□-00□□-00

Plano N°: VSM-AR-PN-8□0

Revisión: □

CONTENIDO:
GENERAL
PLANILLA DE HERRERÍA
□ARANDAS

VARIAS
E:□□□□
F:□□□□ □□0□□□
H:□□□ □□
C:□□□□□□□
Dibujó: JD
Revisó: R:□
Aprobó: E:□

GREEN Rottio s.a.

B2 / 1.00	Tipo: Baranda intermedia
	Ubicación: Extremos Escaleras

VISTA

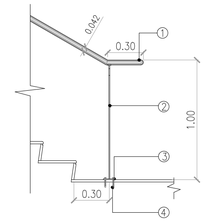

CORTE

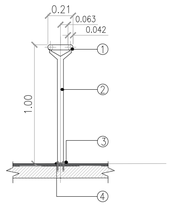

PLANTA

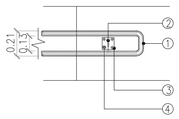

① Tubo de acero inoxidable (Ø42,2mm – e=1,5mm) atornillado a cuña soldada a planchuela de parante vertical.

② Planchuela 2" x 8mm (parante vertical).

③ Planchuela 100mm x 100mm x 8mm, soldada al parante vertical (pieza de amure).

④ Anclaje atornillable tipo HILTI KWIK HUS 3/8".

Esc. 1.25

Material: Planchuelas de hierro verticales sección 2" x 8mm.
Pasamanos de tubo de acero inoxidable ø 42,2 mm.

Notas: Esta baranda se colocará de tal manera que divida la escalera en dos anchos, al finalizar la escalera, se uniran los extremos.

Alto: 1.00 m

Largo: Según desarrollo de escaleras

Terminación: 2 manos de antióxido + 2 de esmalte sintético (color a definir)

B3 / 0.90	Tipo: Baranda de borde de rampas	CANT. 118 ml
	Ubicación: Tramo Rampa	VC: 95ml/LP:23ml

VISTA

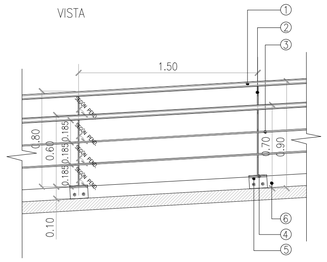

CORTE

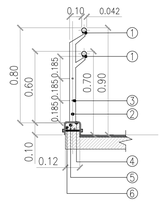

PLANTA

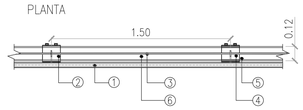

① Tubo de acero inoxidable (Ø42,2mm – e=1,5mm) atornillado a cuña soldada a planchuela de parante vertical.

② Planchuela 2" x 8mm (parante vertical).

③ Barra de acero 1/2" (protección intermedia).

④ Planchuela de chapa 3/8" tipo "U" , (ver detalle de plegado) soldada al parante vertical (pieza de anclaje) – Ver plano VSM-ES-PL-541.

⑤ Anclaje con varilla roscada de 3/8" L=20cm

⑥ Zócalo de protección (apoyo baranda pasamanos).

Esc. 1.25

Material: Planchuelas de hierro verticales sección 2" x 8mm.
Pasamanos de tubo de acero inoxidable, ø42,2 mm.

Notas: Baranda colocada solo en las rampas peatonales para personas con movilidad reducida.

Alto: 0.90 m

Largo: Según desarrollo de rampa.

Terminación: 2 manos antioxido + 2 manos de esmalte sintetico color a definir.

B3 / 0.90	Tipo: Baranda de borde de rampas
	Ubicación: Terminal Rampa

VISTA

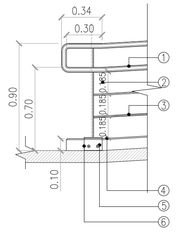

CORTE

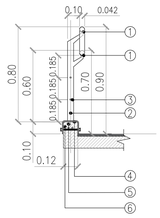

PLANTA

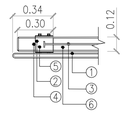

① Tubo de acero inoxidable (Ø42,2mm – e=1,5mm) atornillado a cuña soldada a planchuela de parante vertical.

② Planchuela 2" x 8mm (parante vertical).

③ Barra de acero 1/2" (protección intermedia).

④ Planchuela de chapa 3/8" tipo "U" , (ver detalle de plegado) soldada al parante vertical (pieza de anclaje) – Ver plano VSM-ES-PL-541.

⑤ Anclaje con varilla roscada de 3/8" L=20cm

⑥ Zócalo de protección (apoyo baranda pasamanos).

Esc. 1.25

Material: Planchuelas de hierro verticales sección 2" x 8mm.
Pasamanos de tubo de acero inoxidable, ø42,2 mm.

Notas: Baranda colocada en los extremos de rampas peatonales para personas con movilidad reducida.

Alto: 0.90 m

Largo: Según desarrollo de rampa.

Terminación: 2 manos antioxido + 2 manos de esmalte sintetico color a definir.

DETALLE DE PARANTE VERTICAL

VISTA LATERAL

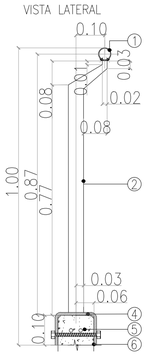

VISTA DE FRENTE

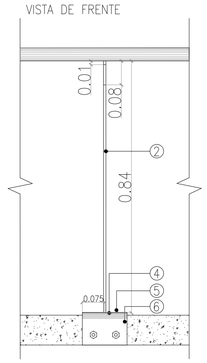

DETALLE DE PASAMANOS

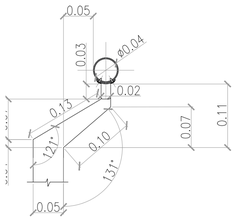

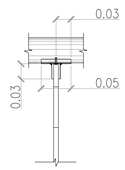

NOTA: VER PLANILLAS PARA REFERENCIAS

ESC 1:5

PLANTA

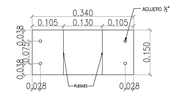

Esc.: 1:10

NOTA:
– LA APROBACIÓN DE ÉSTE DOCUMENTO NO ABARCA LOS SECTORES INDICADOS COMO DETALLE NI LA COORDINACIÓN DE LAS INSTALACIONES.

– TODAS LAS MEDIDAS SERÁN VERIFICADAS EN OBRA

R□□	Descripción	Proyectó:	Dibujó:	Revisó:	Aprobó:	F□□□□:
□	Emisión para aprobación según OS-1916	JD	JD	R□	E□	□□0□□□
□	Emisión para aprobación según OS-1629	JD	JD	R□	E□	□□0□□□
□	Para aprobación según OS-1540	SC	SC	R□	E□	08.0□□□
0	Emisión para aprobación, según observaciones en OS-1437	JA	JA	R□	E□	□□0□□□

APROBADO
PARA CONSTRUCCIÓN
FIRMADO DIGITALMENTE POR:
Arq. Daniel Horacio Alvarez

PROYECTO EJECUTIVO
VIADUCTO FERROVIARIO ELEVADO
EN VIAS DEL FFCC SAN MARTIN
TRAMO: ESTACIÓN PALERMO - ESTACIÓN LA PATERNAL

AUSA autopistas urbanas

Número de Contratación AUSA: □0□□-0□-00□□-00

Plano N°: VSM-AR-PN-8□0

Revisión: □

CONTENIDO:
GENERAL
PLANILLA DE HERRERÍA
□ARANDAS

VARIAS
E:□□□□:
H:□□□ □□□
F:□□□□: □□0□□□
C:□□□□□□□:
Dibujó: JD
Revisó: R□
Aprobó: E□

GREEN Rottio s.a.

IF-2022-36202763-APN-GVYO#SOFSE

B3 / 0.90	Tipo: Baranda de borde de rampas
	Ubicación: Descanso Rampa

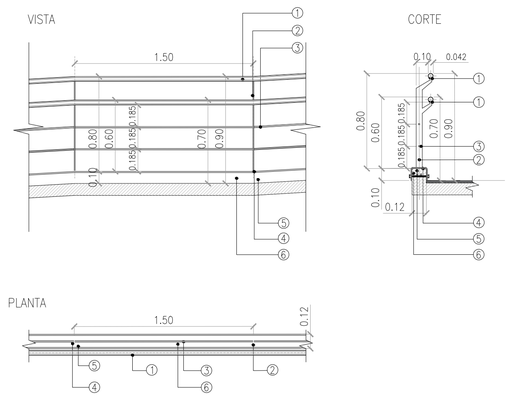

① Tubo de acero inoxidable (Ø42,2mm – e=1,5mm) atornillado a cuña soldada a planchuela de parante vertical.

② Planchuela 2" x 8mm (parante vertical).

③ Barra de acero 1/2" (protección intermedia).

④ Planchuela de chapa 3/8" tipo "U" , (ver detalle de plegado) soldada al parante vertical (pieza de anclaje) – Ver plano VSM-ES-PL-541.

⑤ Anclaje con varilla roscada de 3/8" L=20cm

⑥ Zócalo de protección (apoyo baranda pasamanos).

Esc. 1.25

Material: Planchuelas de hierro verticales sección 2" x 8mm.
Pasamanos de tubo de acero inoxidable, ø42,2 mm.

Notas: Baranda colocada en descansos en rampas peatonales para personas con movilidad reducida.

Alto: 0.90 m

Largo: Según desarrollo de rampa.

Terminación: 2 manos antioxido + 2 manos de esmalte sintetico color a definir.

B4 / 0.90	Tipo: Baranda intermedia de rampas	CANT. 42 ml
	Ubicación: Tramo rampa	VC: 27ml/LP: 15ml

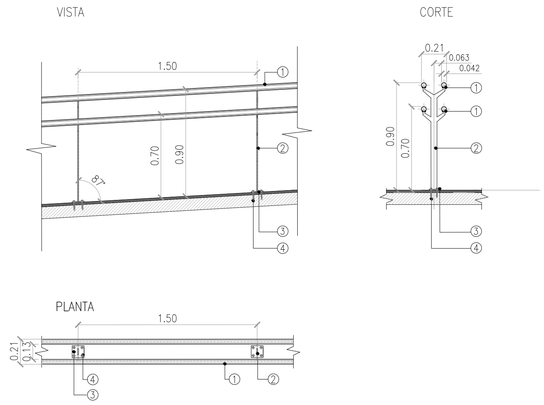

① Tubo de acero inoxidable (Ø42,2mm – e=1,5mm) atornillado a cuña soldada a planchuela de parante vertical.

② Planchuela 2" x 8mm (parante vertical).

③ Planchuela 100mm x 100mm x 8mm, soldada al parante vertical (pieza de amure).

④ Anclaje atornillable tipo HILTI KWIK HUS 3/8".

Esc. 1.25

Material: Planchuelas de hierro verticales sección 2" x 8mm.
Pasamanos de tubo de acero inoxidable, ø42,2 mm.

Notas: Baranda colocada de tal manera que divida en dos anchos las rampas peatonales para personas con movilidad reducida.

Alto: 0.90 m

Largo: Según desarrollo de rampa.

Terminación: 2 manos antioxido + 2 manos de esmalte sintetico color a definir.

B4 / 0.90	Tipo: Baranda intermedia de rampas
	Ubicación: Termianl rampa

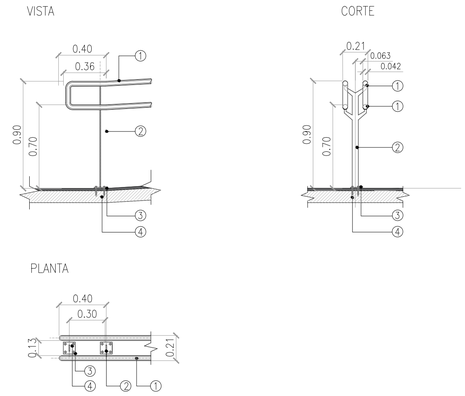

① Tubo de acero inoxidable (Ø42,2mm – e=1,5mm) atornillado a cuña soldada a planchuela de parante vertical.

② Planchuela 2" x 8mm (parante vertical).

③ Planchuela 100mm x 100mm x 8mm, soldada al parante vertical (pieza de amure).

④ Anclaje atornillable tipo HILTI KWIK HUS 3/8".

Esc. 1.25

Material: Planchuelas de hierro verticales sección 2" x 8mm.
Pasamanos de tubo de acero inoxidable, ø42,2 mm.

Notas: Esta baranda se colocará de tal manera que divida en dos anchos las rampas peatonales para personas con movilidad reducida, y se ubicaran en los extremos.

Alto: 0.90 m

Largo: Según desarrollo de rampa.

Terminación: 2 manos antioxido + 2 manos de esmalte sintetico color a definir.

DETALLE DE PARANTE VERTICAL

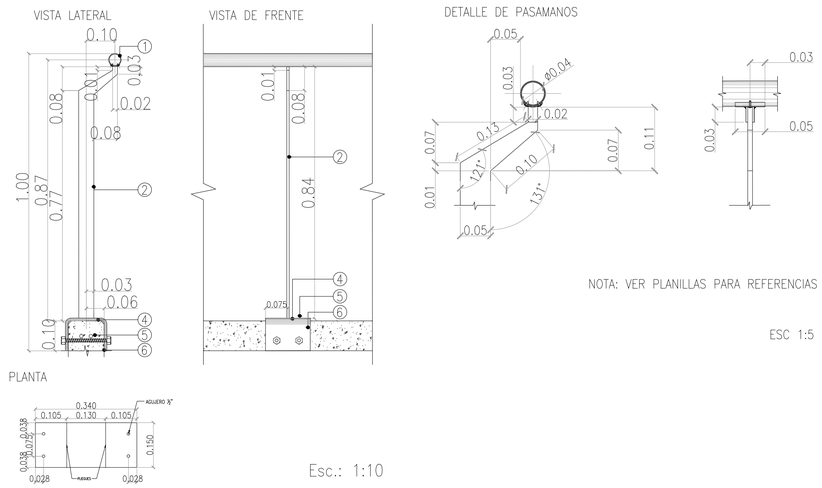

NOTA: VER PLANILLAS PARA REFERENCIAS

ESC 1:5

Esc.: 1:10

NOTA:
– LA APROBACIÓN DE ÉSTE DOCUMENTO NO ABARCA LOS SECTORES INDICADOS COMO DETALLE NI LA COORDINACIÓN DE LAS INSTALACIONES.

– TODAS LAS MEDIDAS SERÁN VERIFICADAS EN OBRA

R□□	Descripción	Proyectó:	Dibujó:	Revisó:	Aprobó:	F□□□□:
□	Emisión para aprobación según OS-1916	JD	JD	R□	E□	□□0□□□
□	Emisión para aprobación según OS-1629	JD	JD	R□	E□	□□0□□□
□	Para aprobación según OS-1540	SC	SC	R□	E□	08□0□□□
0	Emisión para aprobación, según observaciones en OS-1437	JA	JA	R□	E□	□□0□□□

APROBADO PARA CONSTRUCCIÓN

FIRMADO DIGITALMENTE POR:
Arq. Daniel Horacio Alvarez

PROYECTO EJECUTIVO
VIADUCTO FERROVIARIO ELEVADO
EN VIAS DEL FFCC SAN MARTIN
TRAMO: ESTACIÓN PALERMO - ESTACIÓN LA PATERNAL

AUSA autopistas urbanas

Número de Contratación AUSA: □0□□-0□-00□□-00

Plano N°: VSM-AR-PN-8□0

Revisión: □

CONTENIDO:

GENERAL
PLANILLA DE HERRERÍA
□ARANDAS

VARIAS | H□□□: 4□ | E□□□□: | C□□□/□□□□□: | F□□□□: □□0□□□ | Dibujó: JD | Revisó: R□ | Aprobó: E□

GREEN Rottio s.a.

IF-2022-36202763-APN-GVYO#SOFSE

B4 0.90	Tipo: Baranda intermedia de rampas
	Ubicación: Descanso rampa

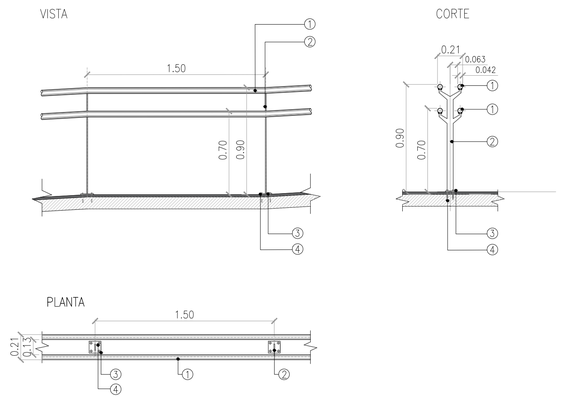

① Tubo de acero inoxidable (Ø42,2mm – e=1,5mm) atornillado a cuña soldada a planchuela de parante vertical.

② Planchuela 2" x 8mm (parante vertical).

③ Planchuela 100mm x 100mm x 8mm, soldada al parante vertical (pieza de amure).

④ Anclaje atornillable tipo HILTI KWIK HUS 3/8".

Esc. 1.25

Material: Planchuelas de hierro verticales sección 2" x 8mm.
Pasamanos de tubo de acero inoxidable, Ø42,2 mm.

Notas: Pasamanos colocado solo en las rampas peatonales para personas con movilidad reducida.

Alto: 0.90 m

Largo: Según desarrollo de rampa.

Terminación: 2 manos antioxido + 2 manos de esmalte sintetico color a definir.

B5a 1.00	Tipo: Pasamanos escaleras	CANT. 8 ml
	Ubicación: Sobre Pared	VC: 7ml/LP: 1ml

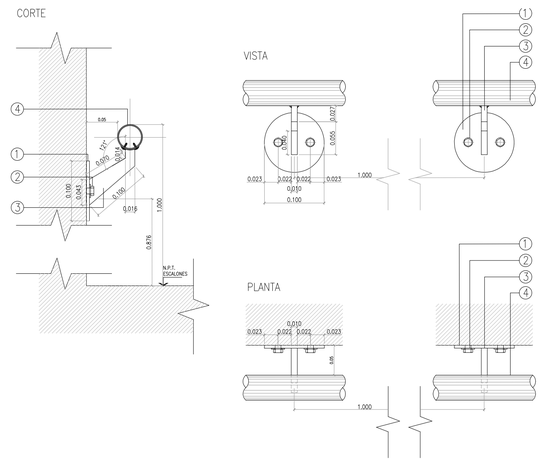

① Disco de acero ø100mm. Espesor 5mm
② Perno de expansión cabeza hexagonal (pieza de anclaje).
③ Soporte de hierro 8mm.
④ Tubo de acero inoxidable (Ø42,2mm – e=1,5mm) atornillado a cuña soldada a planchuela de parante vertical.

Esc. 1.25

Material: Pasamanos de tubo de acero inoxidable, Ø42,2 mm.

Notas: Este pasamanos se colocara solo en los bordes de las escaleras, donde haya muro que permita su colocacion sobre pared.

Alto: 1.00 m

Largo: Según desarrollo de circulacion.

Terminación: 2 manos antioxido + 2 manos de esmalte sintetico color a definir.

B5b 0.90	Tipo: Pasamanos rampas	CANT. 108 ml
	Ubicación: Sobre Pared	VC: 89ml/LP:19ml

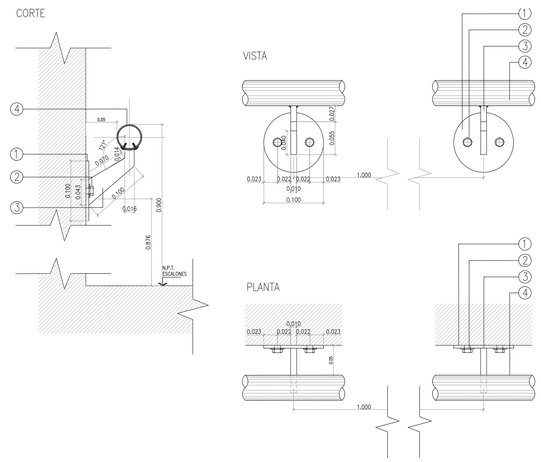

① Disco de acero ø100mm. Espesor 5mm
② Perno de expansión cabeza hexagonal (pieza de amure).
③ Soporte de hierro 8mm.
④ Tubo de acero inoxidable (Ø42,2mm – e=1,5mm) atornillado a cuña soldada a planchuela de parante vertical.

Esc. 1.25

Material: Pasamanos de tubo de acero inoxidable, Ø42,2 mm.

Notas: Este pasamanos se colocara solo en los bordes de las rampas, donde haya muro que permita su colocacion sobre pared.

Alto: 0.90 m

Largo: Según desarrollo de circulacion.

Terminación: 2 manos antioxido + 2 manos de esmalte sintetico color a definir.

DETALLE DE PARANTE VERTICAL

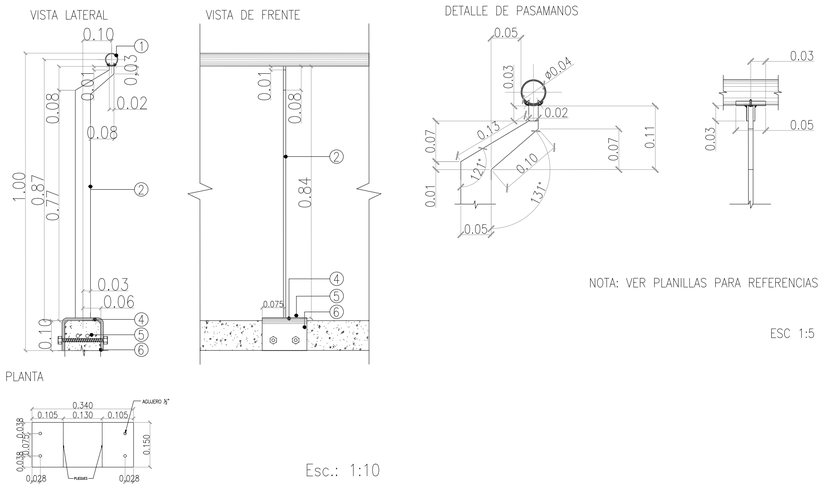

NOTA: VER PLANILLAS PARA REFERENCIAS

ESC 1:5

Esc.: 1:10

APROBADO PARA CONSTRUCCIÓN

FIRMADO DIGITALMENTE POR:
Arq. Daniel Horacio Alvarez

NOTA:
– LA APROBACIÓN DE ÉSTE DOCUMENTO NO ABARCA LOS SECTORES INDICADOS COMO DETALLE NI LA COORDINACIÓN DE LAS INSTALACIONES.

– TODAS LAS MEDIDAS SERÁN VERIFICADAS EN OBRA

R□□	Descripción	Proyectó:	Dibujó:	Revisó:	Aprobó:	F□□□□:
□	Emisión para aprobación según OS-1916	JD	JD	R□	E□	□□0□□□
□	Emisión para aprobación según OS-1629	JD	JD	R□	E□	□□0□□□
□	Para aprobación según OS-1540	SC	SC	R□	E□	08□0□□□
0	Emisión para aprobación, según observaciones en OS-1437	JA	JA	R□	E□	□□0□□□

PROYECTO EJECUTIVO
VIADUCTO FERROVIARIO ELEVADO
EN VIAS DEL FFCC SAN MARTIN
TRAMO: ESTACIÓN PALERMO - ESTACIÓN LA PATERNAL

AUSA autopistas urbanas

Número de Contratación AUSA:	Plano N°:	Revisión:
□0□□-0□-00□□-00	VSM-AR-PN-8□0	□

CONTENIDO:
GENERAL
PLANILLA DE HERRERÍA
□ARANDAS

E□□□□:	VARIAS	H□□: □□
F□□□□: □□0□□□		C□□□□□□□:
Dibujó: JD		GREEN Rottio s.a.
Revisó: R□		
Aprobó: E□		

IF-2022-36202763-APN-GVYO#SOFSE

B7 / 0.50	Tipo: Baranda	CANT. 249 ml
	Ubicación: Entrepisos	VC: 166ml/LP: 83ml

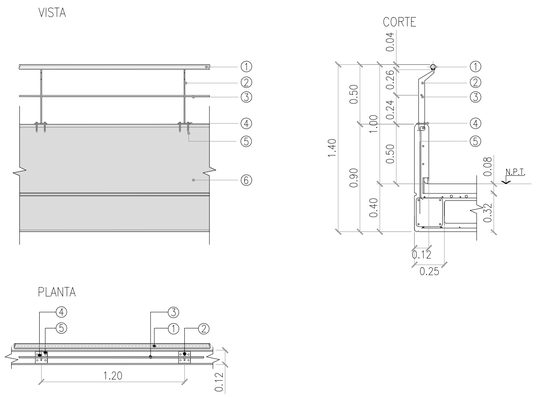

① Tubo de acero inoxidable (Ø42,2mm – e=1,5mm) atornillado a cuña soldada a planchuela de parante vertical.

② Planchuela 2" x 8mm (parante vertical).

③ Barra de acero 1/2" (protección intermedia).

④ Planchuela 100mm x 100mm x 8mm, soldada al parante vertical (pieza de amure).

⑤ Anclaje atornillable tipo HILTI KWIK HUS 3/8".

⑥ Zócalo de protección (apoyo baranda pasamanos).

Esc. 1.25

Material: Planchuelas de hierro verticales sección 2" x 8mm.
Pasamanos de tubo de acero inoxidable, Ø42,2 mm.

Notas: Barandas colocadas en bordes con murete de carga.

Alto: 0.50 m + 0.50 m de zocalo

Largo: Según desarrollo de borde.

Terminación: 2 manos antioxido + 2 manos de esmalte sintetico color a definir.

B7b / 0.50	Tipo: Baranda con reja de borde	CANT. 46 ml
	Ubicación: Entrepisos	VC: 16ml/LP: 30ml

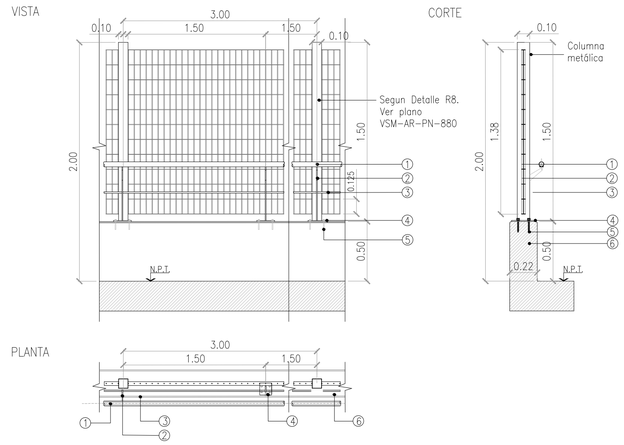

① Tubo de acero inoxidable (Ø42,2mm – e=1,5mm) atornillado a cuña soldada a planchuela de parante vertical.

② Planchuela 2" x 8mm (parante vertical).

③ Barra de acero 1/2" (protección intermedia).

④ Planchuela 100mm x 100mm x 8mm, soldada al parante vertical (pieza de anclaje).

⑤ Anclaje atornillable tipo HILTI KWIK HUS 3/8".

⑥ Zócalo de protección (apoyo baranda pasamanos).

Material: Planchuelas de hierro verticales sección 2" x 8mm.
Pasamanos de tubo de acero inoxidable, Ø42,2 mm.

Esc. 1.25

Notas: Barandas colocadas sobre muretes de carga. Los anclajes serán anclados al murete o a los parantes de las rejas según su posición, generando apoyos/anclajes cada 1.5m.

Alto: 0.50 m + 0.50 m de zocalo

Largo: Según desarrollo de borde.

Terminación: 2 manos antioxido + 2 manos de esmalte sintetico color a definir.

DETALLE DE PARANTE VERTICAL

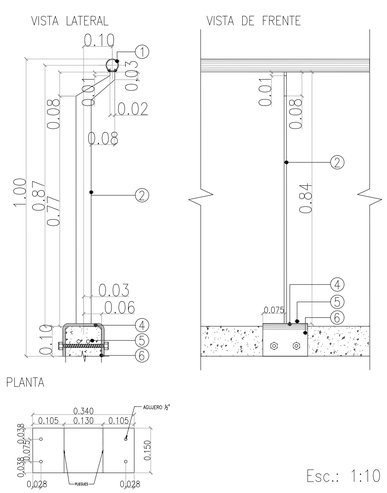

Esc.: 1:10

DETALLE DE PASAMANOS

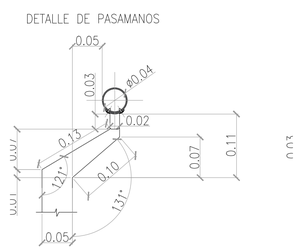

NOTA: VER PLANILLAS

APROBADO
PARA CONSTRUCCIÓN
FIRMADO DIGITALMENTE POR:
Arq. Daniel Horacio Alvarez

NOTA:
– LA APROBACIÓN DE ÉSTE DOCUMENTO NO ABARCA LOS SECTORES INDICADOS COMO DETALLE NI LA COORDINACIÓN DE LAS INSTALACIONES.

– TODAS LAS MEDIDAS SERÁN VERIFICADAS EN OBRA

□	Emisión para aprobación según OS-1916	JD	JD	R□	E□	□□0□□□
□	Emisión para aprobación según OS-1629	JD	JD	R□	E□	□□0□□□
□	Para aprobación según OS-1540	SC	SC	R□	E□	08.0□□□
0	Emisión para aprobación, según observaciones en OS-1437	JA	JA	R□	E□	□□0□□□
R□□	Descripción	Proyectó:	Dibujó:	Revisó:	Aprobó:	F□□□□

PROYECTO EJECUTIVO
VIADUCTO FERROVIARIO ELEVADO
EN VIAS DEL FFCC SAN MARTIN
TRAMO: ESTACIÓN PALERMO - ESTACIÓN LA PATERNAL

AUSA autopistas urbanas

Número de Contratación AUSA: □0□□-0□-00□□-00

Plano N°: VSM-AR-PN-8□0

Revisión: □

CONTENIDO:
GENERAL
PLANILLA DE HERRERÍA
□ARANDAS

VARIAS
E:□□□□; H:□□; □□
F:□□□□; □□0□□□; C:□□/□□□□;
Dibujó: JD
Revisó: R:□
Aprobó: E:□

GREEN Rottio s.a.

R1 2.65	Tipo: Reja	CANT. 535 ml
	Ubicación: Perímetro en PB	VC: 106ml/LP: 441ml

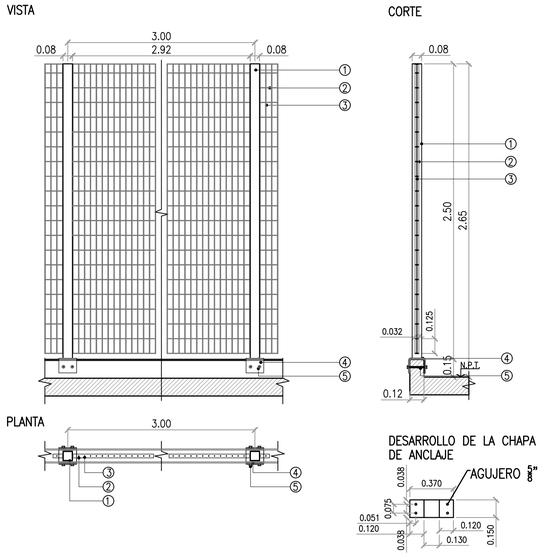

① Tubo de acero (80mm x 80mm x 3.2mm) soldado a planchuela de anclaje.
② Planchuela 32mm x 3.2mm de espesor cada 12.5cm (marco resistente – terminación: galvanizado en caliente).
③ Barras Ø5mm cada 5cm (barras de cruce – terminación: galvanizado en caliente).
④ Chapa de anclaje de 8mm, soldada al parante vertical.
⑤ Varilla roscada de ½" pasante, sujeta con tuercas.

Material: Estructura de tubo de acero (80x80x3.2mm). Reja compuesta por barras de cruce fundidas dentro de planchuelas resistentes, de acero galvanizado.

Alto: 2.65 m

Largo: Según desarrollo del cerramiento

Terminación: Reja galvanizada por inmersión en caliente. Estructura, 2 manos antióxido + 2 manos de esmalte sintético color a definir.

R2 2.15	Tipo: Reja	CANT. 74 ml
	Ubicación: Perímetro en PB	VC: – / LP: 74ml

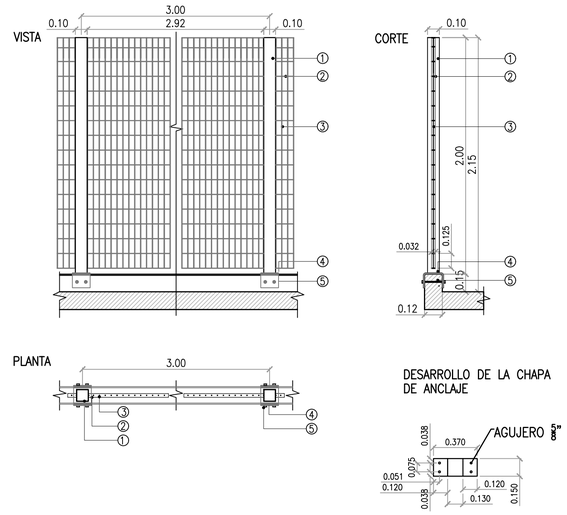

① Tubo de acero (100mm x 100mm x 3.2mm) soldado a planchuela de amure.
② Planchuela 32mm x 3.2mm de espesor cada 12.5cm (marco resistente – terminación: galvanizado en caliente).
③ Barras Ø5mm cada 5cm (barras de cruce – terminación: galvanizado en caliente).
④ Chapa de anclaje de 8mm, soldada al parante vertical.
⑤ Varilla roscada de ½" pasante, sujeta con tuercas.

Material: Estructura de tubo de acero (100x100x3.2mm). Reja compuesta por barras de cruce fundidas dentro de planchuelas resistentes, de acero galvanizado.

Alto: 2.15 m

Largo: Según desarrollo del cerramiento

Terminación: Reja galvanizada por inmersión en caliente. Estructura, 2 manos antióxido + 2 manos de esmalte sintético color a definir.

R3 1:50	Tipo: Reja de borde con baranda	CANT. 108 ml
	Ubicación: Entrepisos	VC: 17ml/ LP: 91ml

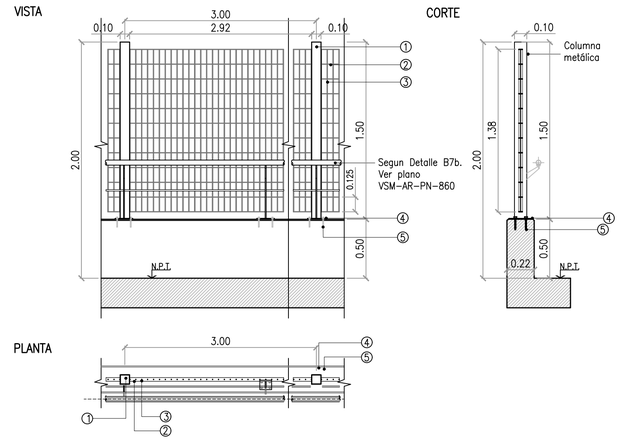

① Tubo de acero (100mm x 100mm x 3.2mm) soldado a planchuela de amure.
② Planchuela 32mm x 3.2mm cada 12.5 cm (marco resistente – terminación: galvanizado en caliente).
③ Barras Ø5mm cada 5cm (barras de cruce – terminación: galvanizado en caliente).
④ Planchuela 130mm x 180mm x 8mm, soldada al parante vertical (pieza de amure).
⑤ Perno de anclaje (KWIK HUS–EZ ½").

Material: Estructura de tubo de acero (100x100x3.2mm). Reja compuesta por barras de cruce fundidas dentro de planchuelas resistentes, de acero galvanizado.

Esta baranda se colocará solo en el desarrollo del descanso de escalera segun indicacion de referencia.

Alto: 1.50 m + 0.50 m de zocalo

Largo: Según desarrollo del cerramiento

Terminación: Reja galvanizada por inmersión en caliente. Estructura, 2 manos antióxido + 2 manos de esmalte sintético color a definir.

APROBADO PARA CONSTRUCCIÓN

FIRMADO DIGITALMENTE POR:
Arq. Daniel Horacio Alvarez

NOTA:
– LA APROBACIÓN DE ÉSTE DOCUMENTO NO ABARCA LOS SECTORES INDICADOS COMO DETALLE NI LA COORDINACIÓN DE LAS INSTALACIONES.
– TODAS LAS MEDIDAS SERÁN VERIFICADAS EN OBRA

Rev	Descripción	Proyectó	Dibujó:	Revisó:	Aprobó:	Fecha:
4	Emisión para aprobación según OS-1948	JD	JD	RB	EK	11/06/19
3	Emisión para aprobación según OS-1916	JD	JD	RB	EK	22/05/19
2	Emisión para aprobación según OS-1629	JD	JD	RB	EK	15/05/19
1	Para aprobacion segun OS-1540	SC	SC	RB	EK	08/03/19
0	Emisión para aprobación, según observaciones en OS-1437	JA	JA	RB	EK	12/02/19

PROYECTO EJECUTIVO
VIADUCTO FERROVIARIO ELEVADO EN VIAS DEL FFCC SAN MARTIN
TRAMO: ESTACIÓN PALERMO - ESTACIÓN LA PATERNAL

AUSA autopistas urbanas

Número de Contratación AUSA: 2016-01-0029-00
Plano Nº: VSM-AR-PN-880
Revisión: 4

CONTENIDO:
GENERAL
PLANILLA DE HERRERIA
REJAS

Escala: 1:25
Hoja: 1/5
Fecha: 11/06/19
Contratista:
Dibujó: JD
Revisó: RB
Aprobó: EK

GREEN Rottio s.a.

IF-2022-36202763-APN-GVYO#SDFSE

R4 / 2.65	Tipo: Portón abatible de dos hojas	CANT. 4 un.
	Ubicación: Acceso vehicular para carga y descarga	VC: 2un. / LP: 2un

VISTA

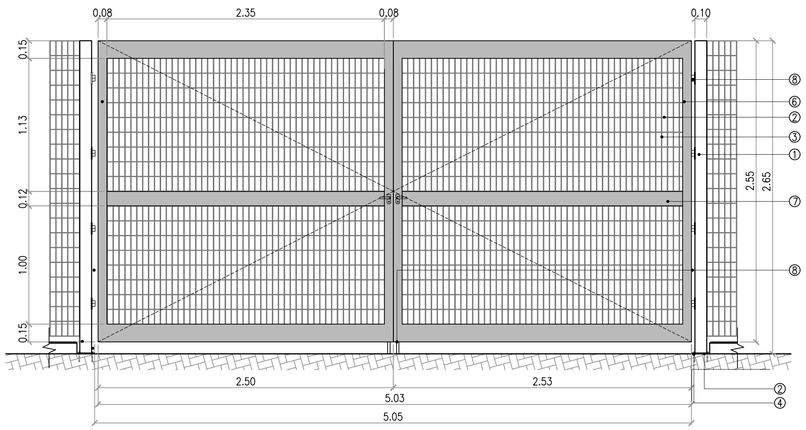

CORTE

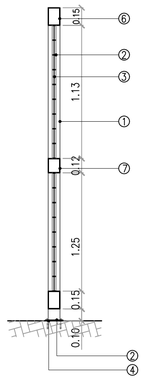

PLANTA

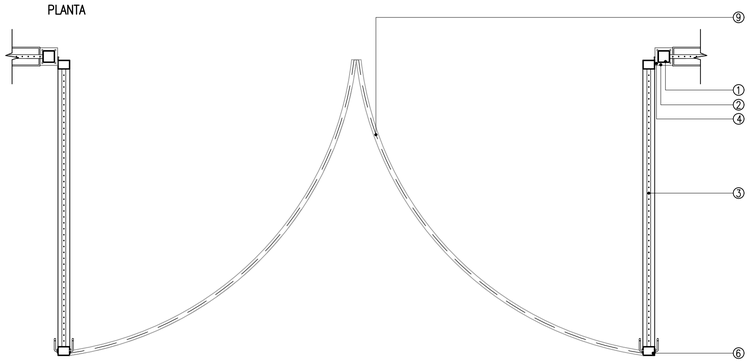

① Tubo de acero (100mm x 100mm x 4mm) soldado a planchuela de anclaje.
② Planchuela 32mm x 3.2mm cada 12.5cm (marco resistente – terminación: galvanizado en caliente).
③ Barras Ø5mm cada 5cm (barras de cruce – terminación: galvanizado en caliente).
④ Anclaje Kwik Hus 3/8", largo: 64mm
⑤ Ruedas de acero de 100 mm para apaertura de portón
⑥ Tubo estructural (150mm x 100mm x 3.2mm – Marco perimetral). Apoyo sobre rueda de Acero 100 mm.
⑦ Tubo de acero (120mm x 100mm x 3.2mm – Parante intermedio).
⑧ Bisagras reforzadas a munición
⑨ Guía para desplazamiento de portón de Acero 100 mm o superior.

Material: Estructura de tubo de acero (100x100x4mm). Bastidores de tubo de acero galvanizado (150x100x3mm). Reja compuesta por barras de cruce fundidas dentro de planchuelas resistentes, de acero galvanizado. Bisagras tipo pomela bronce platil. Picaporte doble balancín bronce. Cerradura de seguridad.

Alto: 2.65 m

Ancho: 5.10 m

Terminación: Reja galvanizada por inmersión en caliente.
Estructura, 2 manos antióxido + 2 manos de esmalte sintético color a definir.

R5 / 2.15	Tipo: Puerta	CANT. 1 un.
	Ubicación: Acceso hall operativo	VC: – / LP: 1un

VISTA

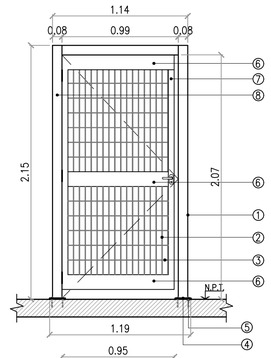

CORTE

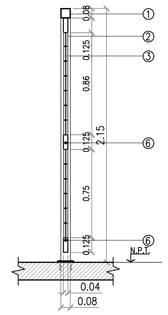

PLANTA

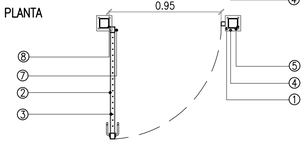

① Tubo de acero (80mm x 80mm x 3.2mm) soldado a planchuela de anclaje.
② Planchuela 32mm x 3.2mm cada 12.5 cm (marco resistente – terminación: galvanizado en caliente).
③ Barras Ø5mm cada 5cm (barras de cruce – terminación: galvanizado en caliente).
④ Planchuela 130mm x 130mm x 8mm, soldada al parante vertical (pieza de amure).
⑤ Anclaje atornillable tipo HILTI KWIK HUS 3/8" o similar.
⑥ Tubo estructural (125mm x 40mm x 2mm – Marco perimetral y parante intermedio de la hoja).
⑦ Tubo de acero (50mm x 40mm x 1.24mm – Marco perimetral de la hoja).
⑧ Bisagras reforzadas a munición

Material: Estructura de tubo de acero (80x80x3.2mm). Reja compuesta por barras de cruce fundidas dentro de planchuelas resistentes. Bisagras tipo pomela bronce platil. Picaporte doble balancín bronce. Cerradura de seguridad.

Alto: 2.15 m

Ancho: 1.00 m

Terminación: Reja galvanizada por inmersión en caliente.
Estructura, 2 manos antióxido + 2 manos de esmalte sintético color a definir.

APROBADO
PARA CONSTRUCCIÓN
FIRMADO DIGITALMENTE POR:
Arq. Daniel Horacio Alvarez

NOTA:
– LA APROBACIÓN DE ÉSTE DOCUMENTO NO ABARCA LOS SECTORES INDICADOS COMO DETALLE NI LA COORDINACIÓN DE LAS INSTALACIONES.
– TODAS LAS MEDIDAS SERÁN VERIFICADAS EN OBRA

Rev	Descripción	Proyectó:	Dibujó:	Revisó:	Aprobó:	Fecha:
4	Emisión para aprobación según OS-1948	JD	JD	RB	EK	11/06/19
3	Emisión para aprobación según OS-1916	JD	JD	RB	EK	22/05/19
2	Emisión para aprobación según OS-1629	JD	JD	RB	EK	15/05/19
1	Para aprobacion segun OS-1540	SC	SC	RB	EK	08/03/19
0	Emisión para aprobación, según observaciones en OS-1437	JA	JA	RB	EK	12/02/19

PROYECTO EJECUTIVO
VIADUCTO FERROVIARIO ELEVADO
EN VIAS DEL FFCC SAN MARTIN
TRAMO: ESTACIÓN PALERMO - ESTACIÓN LA PATERNAL

AUSA autopistas urbanas

Número de Contratación AUSA:	Plano Nº:	Revisión:
2016-01-0029-00	VSM-AR-PN-880	4

CONTENIDO:
GENERAL
PLANILLA DE HERRERIA
REJAS

Escala:	1:25	Hoja:	2/5
Fecha:	11/06/19	Contratista:	
Dibujó:	JD		
Revisó:	RB		
Aprobó:	EK		

GREEN Rottio s.a.

IF-2022-36202763-APN-GVYO#SOFSE

R5b 2.65	Tipo: Puerta con paño de ajuste	CANT. 1 un.
	Ubicación: Acceso hall operativo	VC: 1un. / LP: –

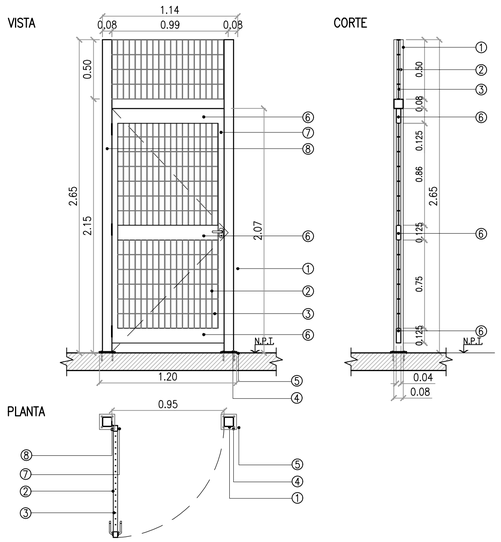

① Tubo de acero (80mm x 80mm x 3.2mm) soldado a planchuela de anclaje.
② Planchuela 32mm x 3.2mm cada 12.5 cm (marco resistente – terminación: galvanizado en caliente).
③ Barras Ø5mm cada 5cm (barras de cruce – terminación: galvanizado en caliente).
④ Planchuela 130mm x 130mm x 8mm, soldada al parante vertical (pieza de amure).
⑤ Anclaje atornillable tipo HILTI KWIK HUS 3/8" o similar.
⑥ Tubo estructural (125mm x 40mm x 2mm – Marco perimetral y parante intermedio de la hoja).
⑦ Tubo de acero (50mm x 40mm x 1.24mm – Marco perimetral de la hoja).
⑧ Bisagras reforzadas a munición

Material: Estructura de tubo de acero (80x80x3.2mm). Reja compuesta por barras de cruce fundidas dentro de planchuelas resistentes. Bisagras tipo pomela bronce platil. Picaporte doble balancín bronce. Cerradura de seguridad.

Alto: 2.65 m

Ancho: 0.95 m

Terminación: Reja galvanizada por inmersión en caliente.
Estructura, 2 manos antióxido + 2 manos de esmalte sintético color a definir.

R7 2.08	Tipo: Reja	CANT. 63 ml
	Ubicación: Salida de emergencia andenes	VC: – / LP: 63ml

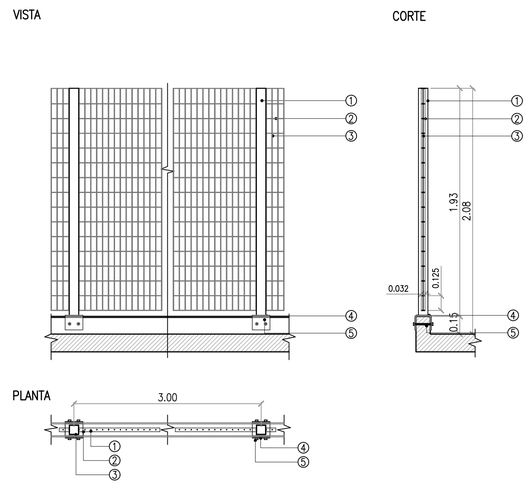

① Tubo de acero (80mm x 80mm x 3.2mm) soldado a planchuela de anclaje.
② Planchuela 32mm x 3.2mm cada 12.5 cm (marco resistente – terminación: galvanizado en caliente).
③ Barras Ø5mm cada 5cm (barras de cruce – terminación: galvanizado en caliente).
④ Chapa F–24 e=$\frac{3}{8}$", soldada al parante vertical (ver detalle de anclaje).
⑤ Varilla roscada de $\frac{1}{2}$" (ver detalle de anclaje).

Material: Estructura de tubo de acero (80x80x3.2mm). Reja compuesta por barras de cruce fundidas dentro de planchuelas resistentes, de acero galvanizado.

Alto: 2.08 m

Largo: Según desarrollo del cerramiento

Terminación: Reja galvanizada por inmersión en caliente.
Estructura, 2 manos antióxido + 2 manos de esmalte sintético color a definir.

R8a 2.08	Tipo: Puerta de dos hojas	CANT. 2 un.
	Ubicación: Salidas de Emergencia	VC: – / LP: 2un.

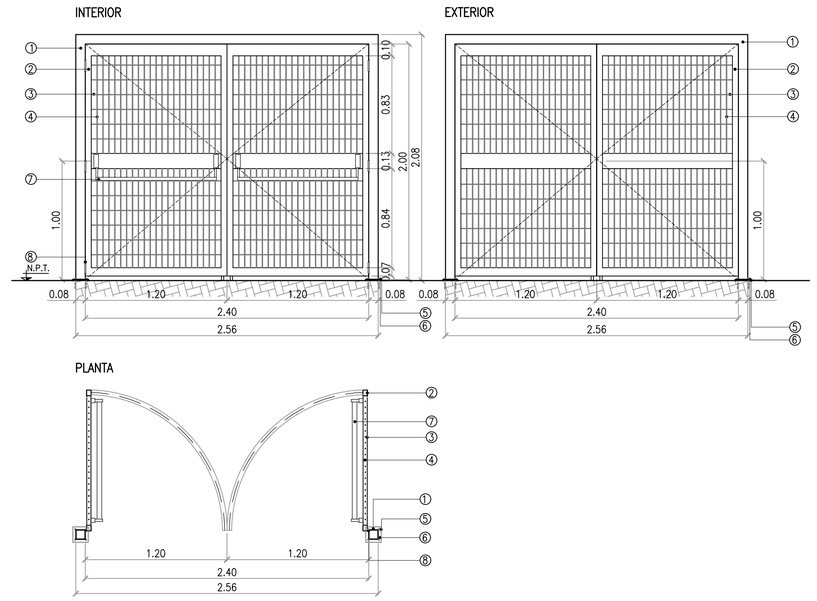

① Tubo de acero (80mm x 80mm x 3.2mm) soldado a planchuela de anclaje.
② Tubo de acero galvanizado (50mm x 40mm x 2mm) + Bastidor de reja de acero galvanizado
③ Planchuela 32mm x 3.2mm cada 12.5 cm (marco resistente – terminación: galvanizado en caliente).
④ Barras Ø5mm cada 5cm (barras de cruce – terminación: galvanizado en caliente).
⑤ Planchuela 130mm x 130mm x 8mm, soldada al parante vertical (pieza de amure).
⑥ Anclaje atornillable tipo HILTI KWIK HUS 3/8" o similar.
⑦ Barral antipánico emergencia Push Jaque con cerradura Yale
⑧ Bisagras reforzadas a munición
⑨ Guía para desplazamiento de portón de Acero 100 mm o superior.

Material: Estructura de tubo de acero (80x80x3.2mm). Reja compuesta por barras de cruce fundidas dentro de planchuelas resistentes, de acero galvanizado.

Alto: 2.08 m

Ancho: 2.40 m

Terminación: Reja galvanizada por inmersión en caliente.
Estructura, 2 manos antióxido + 2 manos de esmalte sintético color a definir.

APROBADO
PARA CONSTRUCCIÓN
FIRMADO DIGITALMENTE POR:
Arq. Daniel Horacio Alvarez

NOTA:
– LA APROBACIÓN DE ÉSTE DOCUMENTO NO ABARCA LOS SECTORES INDICADOS COMO DETALLE NI LA COORDINACIÓN DE LAS INSTALACIONES.
– TODAS LAS MEDIDAS SERÁN VERIFICADAS EN OBRA

Rev	Descripción	Proyectó:	Dibujó:	Revisó:	Aprobó:	Fecha:
4	Emisión para aprobación según OS-1948	JD	JD	RB	EK	11/06/19
3	Emisión para aprobación según OS-1916	JD	JD	RB	EK	22/05/19
2	Emisión para aprobación según OS-1629	JD	JD	RB	EK	15/05/19
1	Para aprobacion segun OS-1540	SC	SC	RB	EK	08/03/19
0	Emisión para aprobación, según observaciones en OS-1437	JA	JA	RB	EK	12/02/19

PROYECTO EJECUTIVO
VIADUCTO FERROVIARIO ELEVADO
EN VIAS DEL FFCC SAN MARTIN
TRAMO: ESTACIÓN PALERMO - ESTACIÓN LA PATERNAL

AUSA autopistas urbanas

Número de Contratación AUSA:	Plano N°:	Revisión:
2016-01-0029-00	VSM-AR-PN-880	4

CONTENIDO:
GENERAL
PLANILLA DE HERRERIA
REJAS

Escala:	1:25	Hoja:	3/5
Fecha:	11/06/19	Contratista:	
Dibujó:	JD		
Revisó:	RB		
Aprobó:	EK		

GREEN Rottio s.a.

IF-2022-36202763-APN-GVYO#SDFSE

R8b 2.65	Tipo: Puerta de dos hojas con paño de ajuste	CANT. 2 un.
	Ubicación: Salidas de Emergencia	VC: – /LP: 2un.

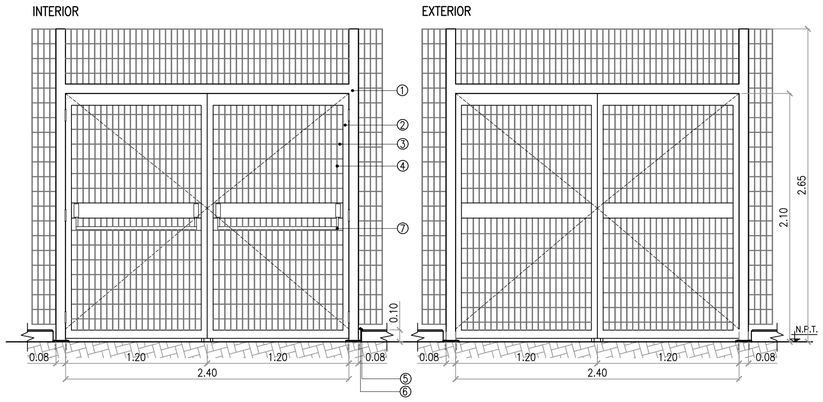

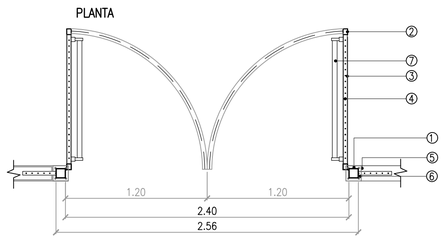

① Tubo de acero (80mm x 80mm x 3.2mm) soldado a planchuela de anclaje.
② Tubo de acero galvanizado (50mm x 40mm x 2mm) + Bastidor de reja de acero galvanizado
③ Planchuela 32mm x 3.2mm cada 12.5 cm (marco resistente – terminación: galvanizado en caliente).
④ Barras Ø5mm cada 5cm (barras de cruce – terminación: galvanizado en caliente).
⑤ Planchuela 130mm x 130mm x 8mm, soldada al parante vertical (pieza de amure).
⑥ Anclaje atornillable tipo HILTI KWIK HUS 3/8" o similar.
⑦ Barral antipánico emergencia Push Jaque con cerradura Yale
⑧ Bisagras reforzadas a munición
⑨ Guía para desplazamiento de portón de Acero 100 mm o superior.

Material: Estructura de tubo de acero (80x80x3.2mm). Reja compuesta por barras de cruce fundidas dentro de planchuelas resistentes, de acero galvanizado.

Alto: 2.65 m

Ancho: 2.40 m

Terminación: Reja galvanizada por inmersión en caliente.
Estructura, 2 manos antióxido + 2 manos de esmalte sintético color a definir.

R9 2.15	Tipo: Puerta de dos hojas	CANT. 8 un.
	Ubicación: Acceso	VC: – /LP: 8un.

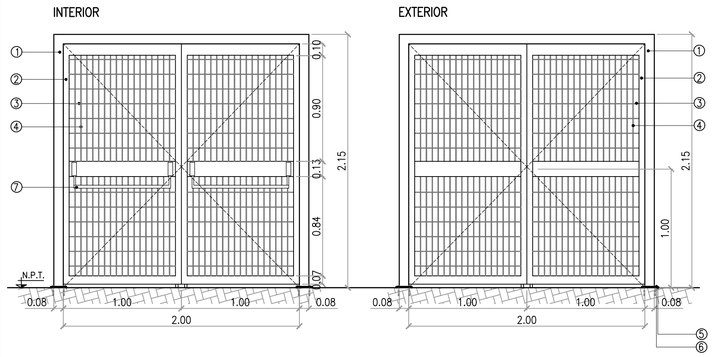

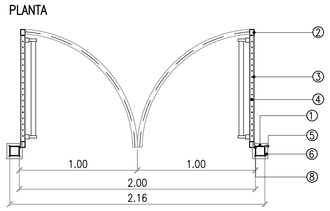

① Tubo de acero (80mm x 80mm x 3.2mm) soldado a planchuela de anclaje.
② Tubo de acero galvanizado (50mm x 40mm x 2mm) + Bastidor de reja de acero galvanizado
③ Planchuela 32mm x 3.2mm cada 12.5 cm (marco resistente – terminación: galvanizado en caliente).
④ Barras Ø5mm cada 5cm (barras de cruce – terminación: galvanizado en caliente).
⑤ Planchuela 130mm x 130mm x 8mm, soldada al parante vertical (pieza de amure).
⑥ Anclaje atornillable tipo HILTI KWIK HUS 3/8" o similar.
⑦ Barral antipánico emergencia Push Jaque con cerradura Yale
⑧ Bisagras reforzadas a munición
⑨ Guía para desplazamiento de portón de Acero 100 mm o superior.

Material: Estructura de tubo de acero (80x80x3.2mm). Reja compuesta por barras de cruce fundidas dentro de planchuelas resistentes, de acero galvanizado.

Alto: 2.15 m

Ancho: 2.00 m

Terminación: Reja galvanizada por inmersión en caliente.
Estructura, 2 manos antióxido + 2 manos de esmalte sintético color a definir.

R10a 2.08	Tipo: Puerta de dos hojas	CANT. 7 un.
	Ubicación: Salidas de Emergencia	VC: – /LP: 7 un.

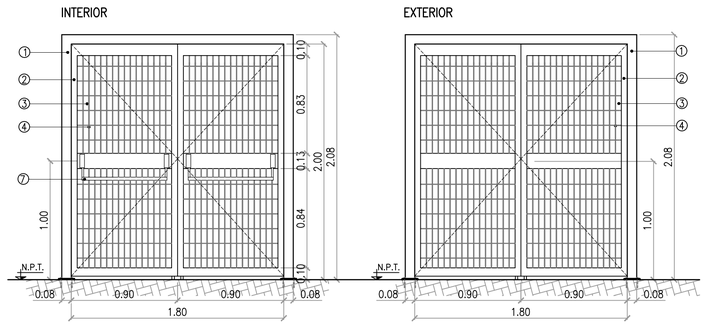

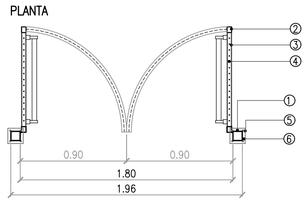

① Tubo de acero (80mm x 80mm x 3.2mm) soldado a planchuela de anclaje.
② Tubo de acero galvanizado (50mm x 40mm x 2mm) + Bastidor de reja de acero galvanizado
③ Planchuela 32mm x 3.2mm cada 12.5 cm (marco resistente – terminación: galvanizado en caliente).
④ Barras Ø5mm cada 5cm (barras de cruce – terminación: galvanizado en caliente).
⑤ Planchuela 130mm x 130mm x 8mm, soldada al parante vertical (pieza de anclaje).
⑥ Anclaje atornillable tipo HILTI KWIK HUS 3/8" o similar.
⑦ Barral antipánico emergencia Push Jaque con cerradura Yale
⑧ Bisagras reforzadas a munición
⑨ Guía para desplazamiento de portón de Acero 100 mm o superior.

Material: Estructura de tubo de acero (80x80x3.2mm). Reja compuesta por barras de cruce fundidas dentro de planchuelas resistentes, de acero galvanizado.

Alto: 2.08m

Ancho: 1.80 m

Terminación: Reja galvanizada por inmersión en caliente.
Estructura, 2 manos antióxido + 2 manos de esmalte sintético color a definir.

APROBADO
PARA CONSTRUCCIÓN
FIRMADO DIGITALMENTE POR:
Arq. Daniel Horacio Alvarez

NOTA:
– LA APROBACIÓN DE ÉSTE DOCUMENTO NO ABARCA LOS SECTORES INDICADOS COMO DETALLE NI LA COORDINACIÓN DE LAS INSTALACIONES.
– TODAS LAS MEDIDAS SERÁN VERIFICADAS EN OBRA

Rev	Descripción	Proyectó	Dibujó:	Revisó:	Aprobó:	Fecha:
4	Emisión para aprobación según OS-1948	JD	JD	RB	EK	11/06/19
3	Emisión para aprobación según OS-1916	JD	JD	RB	EK	22/05/19
2	Emisión para aprobación según OS-1629	JD	JD	RB	EK	15/05/19
1	Para aprobacion segun OS-1540	SC	SC	RB	EK	08/03/19
0	Emisión para aprobación, según observaciones en OS-1437	JA	JA	RB	EK	12/02/19

PROYECTO EJECUTIVO
VIADUCTO FERROVIARIO ELEVADO
EN VIAS DEL FFCC SAN MARTIN
TRAMO: ESTACIÓN PALERMO - ESTACIÓN LA PATERNAL

AUSA autopistas urbanas

Número de Contratación AUSA:	Plano Nº:	Revisión:
2016-01-0029-00	VSM-AR-PN-880	4

CONTENIDO:
GENERAL
PLANILLA DE HERRERIA
REJAS

Escala:	1:25	Hoja:	4/5
Fecha:	11/06/19	Contratista:	
Dibujó:	JD	GREEN Rottio s.a.	
Revisó:	RB		
Aprobó:	EK		

IF-2022-36202763-APN-GVYO#SOFSE

R10b 2.65	Tipo: Puerta de dos hojas con paño de ajuste	CANT. 13 un.
	Ubicación: Salidas de Emergencia	VC: 7un. / LP: 6un.

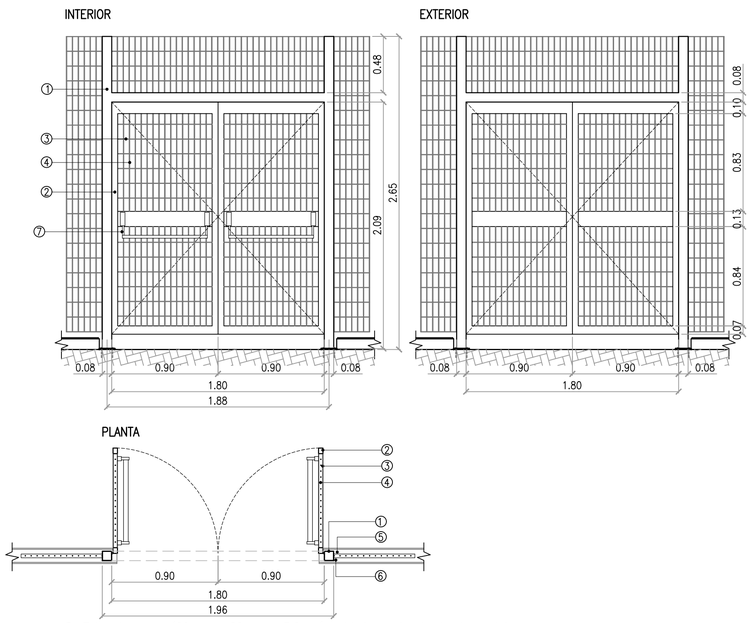

① Tubo de acero (80mm x 80mm x 3.2mm) soldado a planchuela de anclaje.
② Tubo de acero galvanizado (50mm x 40mm x 2mm) + Bastidor de reja de acero galvanizado
③ Planchuela 32mm x 3.2mm cada 12.5 cm (marco resistente – terminación: galvanizado en caliente).
④ Barras Ø5mm cada 5cm (barras de cruce – terminación: galvanizado en caliente).
⑤ Planchuela 130mm x 130mm x 8mm, soldada al parante vertical (pieza de amure).
⑥ Anclaje atornillable tipo HILTI KWIK HUS 3/8" o similar.
⑦ Barral antipánico emergencia Push Jaque con cerradura Yale
⑧ Bisagras reforzadas a munición
⑨ Guía para desplazamiento de portón de Acero 100 mm o superior.

Material: Estructura de tubo de acero (80x80x3.2mm). Reja compuesta por barras de cruce fundidas dentro de planchuelas resistentes, de acero galvanizado.

Alto: 2.65m

Ancho: 1.80 m

Terminación: Reja galvanizada por inmersión en caliente.
Estructura, 2 manos antióxido + 2 manos de esmalte sintético color a definir.

R11 1.00	Tipo: Puerta	CANT. 5 un.
	Ubicación: Salidas de Emergencia	VC: 3 un./LP: 2 un.

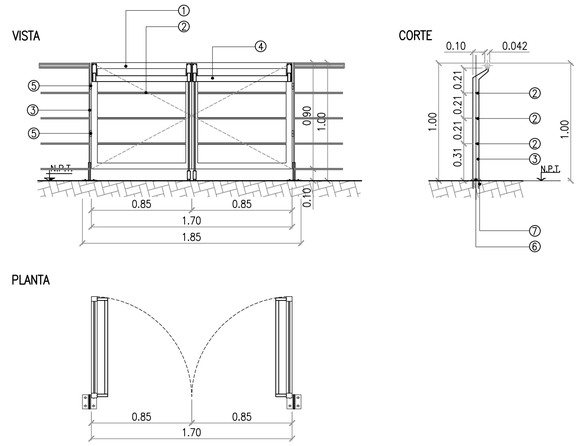

① Marco perimetral de tubo estructural acero inoxidable (60mmx50mmx1.2mm)
② Barra de acero 1/2" (protección intermedia).
③ Planchuela 2" x 8mm (parante vertical).
④ Barral antipánico emergencia Push Jaque con cerradura Yale
⑤ Bisagras reforzadas a munición
⑥ Planchuela 100mm x 80mm x 8mm, soldada al parante vertical (pieza de amure).
⑦ Anclaje atornillable tipo HILTI KWIK HUS 3/8" o similar.

Material: Parantes planchuelas de hierro verticales sección 2" x 8mm.
Bastidor en tubo de acero inoxidable 60mmx50mmx1.2mm.

Alto: 1.00m

Ancho: 1.70 m

Terminación: Reja galvanizada por inmersión en caliente.
Estructura, 2 manos antióxido + 2 manos de esmalte sintético color a definir.

R12 1.00	Tipo: Puerta	CANT. 15 un.
	Ubicación: Salidas de Emergencia	VC: 7un. /LP: 8 un.

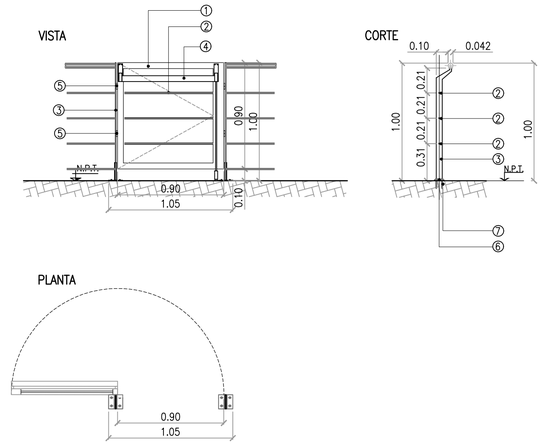

① Marco perimetral de tubo estructural acero inoxidable (60mmx50mmx1.2mm)
② Barra de acero 1/2" (protección intermedia).
③ Planchuela 2" x 8mm (parante vertical).
④ Barral antipánico emergencia Push Jaque con cerradura Yale o similar
⑤ Bisagras reforzadas a munición
⑥ Planchuela 100mm x 80mm x 8mm, soldada al parante vertical (pieza de anclaje).
⑦ Anclaje atornillable HILTI KWIK HUS 3/8" o similar

NOTA: la puerta debe completar su apertura en 180°.

Material: Parantes planchuelas de hierro verticales sección 2" x 8mm.
Bastidor en tubo de acero inoxidable 60mmx50mmx1.2mm.

Alto: 1.00m

Ancho: 0.90m

Terminación: Reja galvanizada por inmersión en caliente.
Estructura, 2 manos antióxido + 2 manos de esmalte sintético color a definir.

APROBADO
PARA CONSTRUCCIÓN
FIRMADO DIGITALMENTE POR:
Arq. Daniel Horacio Alvarez

NOTA:
– LA APROBACIÓN DE ÉSTE DOCUMENTO NO ABARCA LOS SECTORES INDICADOS COMO DETALLE NI LA COORDINACIÓN DE LAS INSTALACIONES.
– TODAS LAS MEDIDAS SERÁN VERIFICADAS EN OBRA

Rev	Descripción	Proyectó	Dibujó:	Revisó:	Aprobó:	Fecha:
4	Emisión para aprobación según OS-1948	JD	JD	RB	EK	11/06/19
3	Emisión para aprobación según OS-1916	JD	JD	RB	EK	22/05/19
2	Emisión para aprobación según OS-1629	JD	JD	RB	EK	15/05/19
1	Para aprobacion segun OS-1540	SC	SC	RB	EK	08/03/19
0	Emisión para aprobación, según observaciones en OS-1437	JA	JA	RB	EK	12/02/19

PROYECTO EJECUTIVO
VIADUCTO FERROVIARIO ELEVADO
EN VIAS DEL FFCC SAN MARTIN
TRAMO: ESTACIÓN PALERMO - ESTACIÓN LA PATERNAL

AUSA autopistas urbanas

Número de Contratación AUSA: 2016-01-0029-00
Plano N°: VSM-AR-PN-880
Revisión: 4

CONTENIDO:
GENERAL
PLANILLA DE HERRERIA
REJAS

Escala: 1:25
Hoja: 5/5
Fecha: 11/06/19
Contratista:
Dibujó: JD
Revisó: RB
Aprobó: EK

GREEN Rottio s.a.

IF-2022-36202763-APN-GVYO#SOFSE

PLANILLA PARA CORTINA METÁLICA DE CIRRE
Esc. 1.25

C1 / 2.40 — Tipo: Cortina metálica microperforada	
Ubicación: Acceso a estación	CANT. según plano VSM-AR-PL-124

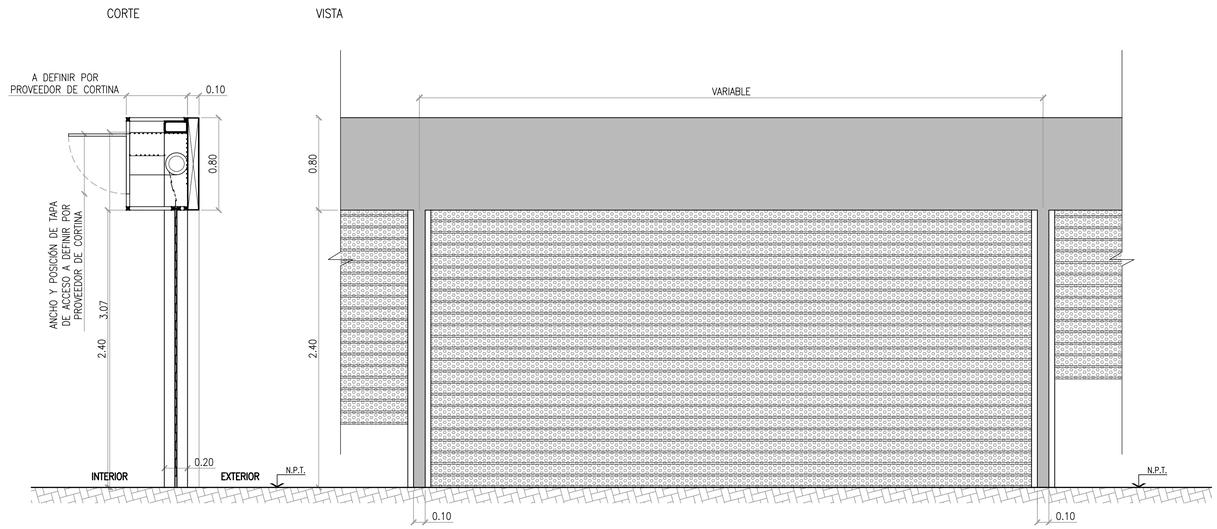

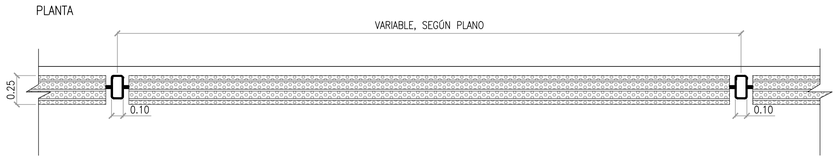

MARCO/ ESTRUCTURA: Estructura tubular metálica, según plano: VSM-ES-PL-417 y memoria: VSM-ES-MC-204
HOJA: Tablillas de chapa galvanizada microperforada
Altura: 2.40m
Largo: Variable, ver detalles 1 y 2
Terminación:

VISTA DE CONJUNTO DE CORTINAS ACCESO AV. CORRIENTES
Esc. 1.75

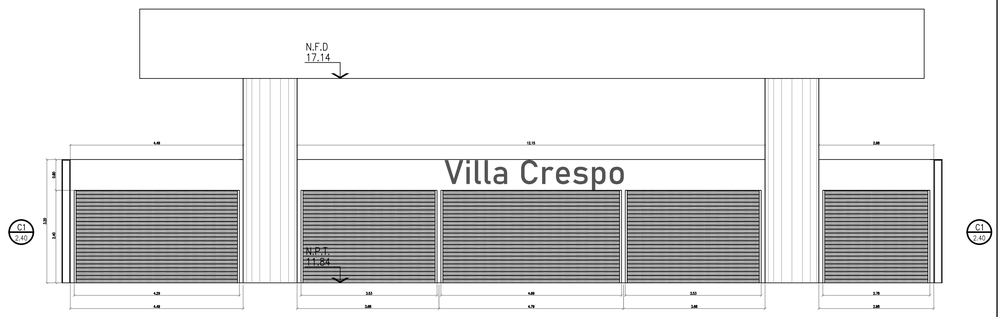

VISTA DE CORTINA ÚNICA ACCESO AV. DORREGO
Esc. 1.75

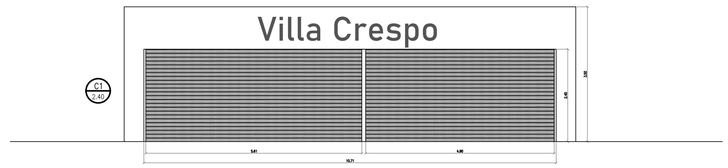

APROBADO
PARA CONSTRUCCIÓN
FIRMADO DIGITALMENTE POR:
Arq. Daniel Horacio Alvarez

Rev	Descripción	Proyectó	Dibujó:	Revisó:	Aprobó:	Fecha:
0	Aprobado Para Construccion	JC	JC	DA	MC	21/08/20
A	Emisión original	JD	JD	RB	EK	17/07/19

PROYECTO EJECUTIVO
VIADUCTO FERROVIARIO ELEVADO
EN VIAS DEL FFCC SAN MARTIN
TRAMO: ESTACIÓN PALERMO - ESTACIÓN LA PATERNAL

AUSA autopistas urbanas

Número de Contratación AUSA: 2016-01-0029-00	Plano N°: VSM-AR-PN-882	Revisión: 0
CONTENIDO: GENERAL PLANILLA DE HERRERIA CORTINAS METÁLICAS	Escala: VARIAS / Hoja: 1/1	
	Fecha: 17/07/19	Contratista: GREEN / Rottio s.a.
	Dibujó: JD	
	Revisó: RB	
	Aprobó: EK	

PLANILLA DE LOCALES

PLANTA A NIVEL	N°	LOCALES DESIGNACION	TIPOS DE MUROS				REVOQUES, REVESTIMIENTOS Y TERMINACIONES				CONTRAPISOS Y RELLENOS			PISOS											ZOCALOS		CIELORRASOS			ARTEFACTOS SANITARIOS					GRIFERÍAS					OBSERVACIONES
			M1	M2	M3	M5	T1	T3	T4	T7	HC2	HC3	HC4	S2	S3	S4	S4b	S5	S6	S7	S8	S9	S10	S11	Z02	Z04	C01	C02	C03	INODORO	BIDET	MINGIT.	BACHA	DUCHA	INODORO	BIDET	MINGIT.	BACHA	DUCHA	
PLANTA A NIVEL	01-01	LOCAL COMERCIAL 01	●	●	●		●		●		●		●			●									●		●													
	01-02	LOCAL COMERCIAL 02	●	●	●		●		●		●		●			●									●		●													
	01-03	LOCAL COMERCIAL 03	●	●	●		●		●		●		●			●									●		●													
	01-04	LOCAL COMERCIAL 04	●	●	●		●		●		●		●			●									●		●													
	01-05	LOCAL COMERCIAL 05	●	●	●		●		●		●		●			●									●		●													
	01-06	HALL PAGO N°01			●			●			●		●		●		●		●							●	●													
	01-07	SANITARIO PÚBLICO DISCAPACITADOS		●	●				●		●		●			●										●	●			1			1		1			1		
	01-08	SANITARIO PÚBLICO FEMENINO		●	●				●		●		●			●										●	●			3			3		3			3		
	01-09	SALA DE MÁQUINAS ASCENSOR N°01		●	●	●	●			●		●	●												●		●													
	01-10	DÉPOSITO N°01		●	●		●					●	●												●		●													
	01-11	ENFERMERÍA		●	●		●				●		●			●										●	●													
	01-12	SANITARIO PÚBLICO MASCULINO	●	●	●				●		●		●			●										●	●			3		3	3		3		3	3		
	01-13	DÉPOSITO N°02		●	●	●	●					●	●												●		●													
	01-14	SALA DE MÁQUINAS ASCENSOR N°02		●	●		●					●	●												●		●													
	01-15	SALA DE SEGURIDAD		●	●		●				●		●			●										●	●													
	01-16	HALL NO PAGO N°01			●			●			●		●		●		●		●							●	●													
	01-17	HALL PAGO N°02			●			●			●		●		●		●		●							●	●													
	01-18	BOLETERÍA PÚBLICA					●				●					●										●		●												
	01-19	BOLETERÍA PERSONAL					●				●					●										●		●												
	01-20	CUARTO DE CONTEO		●			●				●					●										●		●												
	01-21	SANITARIO BOLETERÍA							●		●					●										●		●		1			1		1			1		
	01-22	SALA CAJA FUERTE		●			●				●					●								●		●		●												
	01-23	SALA DE DESCANSO PERSONAL BOLETERÍA					●		●															●				●					1					1		
	01-24	SALA JEFE DE ESTACIÓN					●																	●				●												
	01-25	VESTUARIO PERSONAL BOLETERÍA					●																	●				●												
	01-26	SALA CÁMARA INTERCEPTORA DE G Y A			●		●					●	●												●		●													
	01-27	SALA DE DESCANSO PFA		●	●		●				●		●			●										●	●						1					1		
	01-28	OFICINA PFA		●	●		●				●		●			●										●	●													
	01-29	SALA DE DESCANSO GN		●	●		●		●		●		●			●										●	●						1					1		
	01-30	PASILLO INTERNO		●			●				●		●			●										●	●													
	01-31	SANITARIO FEMENINO FUERZA DE SEGURIDAD	●	●					●		●		●			●										●	●			2			2	2	2			2	2	
	01-32	SANITARIO MASCULINO FUERZA DE SEGURIDAD	●	●					●		●		●			●										●	●			2		2	2	2	2		2	2	2	
	01-33	SALA DE DESCANSO BP		●	●		●		●		●		●			●										●	●						1					1		
	01-34	SALA DE EQUIPOS Y MÁQUINAS		●	●		●						●	●											●		●													
	01-35	CIRCULACIÓN OPERATIVA 01			●			●					●									●			●		●													
	01-36	SALA DE DESCANSO MATERIAL RODANTE		●	●		●		●		●		●			●										●	●						1					1		
	01-37	SANITARIO PERSONAL DE LIMPIEZA MASCULINO	●	●					●		●		●			●										●	●			2		2	2	2	2		2	2	2	
	01-38	SANITARIO PERSONAL DE LIMPIEZA FEMENINO	●	●	●				●		●		●			●										●	●			2			2	2	2			2	2	
	01-39	CIRCULACIÓN OPERATIVA 02			●			●					●									●					●													
	01-40	SALA DE DESCANSO PERSONAL PCL		●	●		●		●		●		●			●										●	●						1					1		
	01-41	SANITARIO PERSONAL MATERIAL ROD. FEMENINO	●	●					●		●		●			●										●	●			2			2	2	2			2	2	
	01-42	SANITARIO PERSONAL MATERIAL ROD. MASCULINO	●	●					●		●		●			●										●	●			2		2	2	2	2		2	2	2	
	01-43	SALA DE DESCANSO PERSONAL DE LIMPIEZA		●	●		●		●		●		●			●										●	●						1					1		
	01-44	SHAFF N°01		●	●		●	●					●	●													●													
	01-45	SALA PERSONAL PCL		●	●		●				●		●			●									●		●													
	01-46	SALA GAS INERTE		●	●		●						●	●											●		●													
	01-47	SANITARIO PERSONAL PCL	●	●					●		●		●			●										●	●			1		2	2	1	1		2	2	1	
	01-48	SALA BATERIAS DE SEÑALIZACIÓN		●			●						●								●						●													
	01-49	SALA DE SEÑALIZACIÓN		●			●						●								●						●													
	01-50	CIRCULACIÓN OPERATIVA 03		●			●						●									●					●													
	01-51	SALA DE TELECOMUNICACIONES		●	●		●						●	●											●		●													
	01-52	SHAFF N°02		●	●		●	●					●	●													●													
	01-53	SALA GENERADOR ELÉCTRICO		●	●		●						●	●											●		●													
	01-54	SALA DE SUB ESTACIÓN		●	●		●						●	●											●		●													
	01-55	SALIDA DE EMERGENCIA											●		●				●			●																		
	01-56	SALIDA DE EMERGENCIA											●		●				●			●																		
	02-57	HALL PAGO ENTREPISO 01									●				●		●		●								●													
	02-58	HALL PAGO ENTREPISO 02									●				●		●		●								●													
ESCALERAS PEDESTRES	EP-01	ESCALERA PEDESTRE 01													●				●	●					●															
	EP-02	ESCALERA PEDESTRE 02																		●					●															
	EP-03	ESCALERA PEDESTRE 03																		●					●															
	EP-04	ESCALERA PEDESTRE 04													●				●	●					●															
	EP-05	ESCALERA PEDESTRE 05																		●					●															
	EP-06	ESCALERA PEDESTRE 06																		●					●															
	EP-07	ESCALERA PEDESTRE 07 (EMERGENCIA)																		●					●															
	EP-08	ESCALERA MECÁNICA 08 (EMERGENCIA)																		●					●															
	EP-09	ESCALERA MECÁNICA 09 (EMERGENCIA)																		●					●															
	EP-10	ESCALERA PEDESTRE 10 (EMERGENCIA)																		●					●															
ESC. MEC.	EM-01	ESCALERA MECÁNICA 01																																						
	EM-02	ESCALERA MECÁNICA 02																																						
	EM-03	ESCALERA MECÁNICA 03																																						
ASCENS.	ASC01	ASCENSOR 01				●				●																														
	ASC02	ASCENSOR 02				●				●																														
ANDÉN	03-59	ANDÉN NORTE									●				●			●	●				●																	
	03-60	ANDÉN SUR									●				●			●	●				●																	
PLANTA A NIVEL	N°	DESIGNACION	M1	M2	M3	M5	T1	T3	T4	T7	HC2	HC3	HC4	S2	S3	S4	S4b	S5	S6	S7	S8	S9	S10	S11	Z02	Z04	C01	C02	C03	INODORO	BIDET	MINGIT.	BACHA	DUCHA	INODORO	BIDET	MINGIT.	BACHA	DUCHA	OBSERVACIONES
		LOCALES	TIPOS DE MUROS				REVOQUES, REVESTIMIENTOS Y TERMINACIONES				CONTRAPISOS Y RELLENOS			PISOS											ZOCALOS		CIELORRASOS			ARTEFACTOS SANITARIOS					GRIFERÍAS					

ESPECIFICACIONES:

MUROS

M1	MAMPOSTERIA DE LADRILLO CERAMICO HUECO 8/18/33
M2	MAMPOSTERIA DE LADRILLO CERAMICO NO PORTANTE 12/18/33 CONCRETO 1:3 CON 2 FØ10 C/ 5 HILADAS
M3	MAMPOSTERIA DE LADRILLO CERAMICO HUECO NOPORTANTE 18/18/33 CONCRETO 1:3 CON 2FI10 CADA 5 HILADAS
M4	MAMPOSTERIA DE BLOQUES DE H° HUECO 19/19/39 SPLITADO
M5	TABIQUE DE HORMIGÓN ARMADO

REVOQUES, REVESTIMIENTOS Y TERMINACIONES

T1	SUSTRATO: REVOQUE GRUESO; REVESTIMIENTO: REVOQUE FINO A LA CAL; TERMINACION: PINTURA AL LATEX ACRILICO.
T2	TERMINACION: SILICONADO SOBRE BLOQUE DE HORMIGÓN SPLITADO
T3	TERMINACION: REVOQUE 3 EN 1 PROYECTADO CON DETALLES DE BUÑADO+CAPA AISLADORA
T4	AISLACION: MORTERO DE CEMENTO 1:3 + HIDROFUGO; SUSTRATO: REVOQUE GRUESO BAJO REVESTIMIENTO REFORAZADO RESISTENCIA A LA COMPRESION 50kg/m2; REVESTIMIENTO: CERÁMICOS 30X60 JUNTA CERRADA TOMADA CON PASTINA-ARISTAS Y TERMINACION SUPERIOR CON VAINAS PREFORMADAS DE PVC
T7	HORMIGÓN VISTO
NOTA:	TODOS LOS NUCLEOS SANITARIOS, LLEVARAN AISLACIÓN HIDRÓFUGA.

CONTRAPISOS Y RELLENOS

HC2	CONTRAPISO HORMIGON e=8cm
HC3	CONTRAPISO ALIVIANADO C/ PENDIENTE 1% e=VAR
HC4	RELLENO DE DENSIDAD CONTROLADA e=VAR

PISOS

S2	HORMIGÓN ALISADO A LLANA C/ RODILLO Y ENDURECEDOR NO METÁLICO e=8CM.
S3	SOLADO DE PREVENCION-BALDOSA CEMENTICIA 30x30 PARA SEÑALIZACION PARA CIEGOS C/ TETONES NORMA IRAM 111102-2
S4	MOSAICO GRANÍTICO PRE PULIDO 30x30CM
S4b	MOSAICO GRANÍTICO PULIDO POSTERIOR 30x30CM
S5	BORDE DE ANDÉN SOLADO PREVENCIÓN + PELIGRO. PIEZA DE HORMIGON PREMOLDEADO 900mm x 300mm SUPERFICIE ANTIDESLIZANTE CON RELIEVES. COLOR CONTRASTANTE.
S6	SOLADO GUIA - BALDOSA CEMENTICIA 30x30 DE SENALIZACION CON RANURAS NORMA IRAM 111102-2
S7	ESCALONES Y CONTRAESCALONES PREMOLDEADOS, TERMINACION CEMENTO FRATASADO CON RANURAS ANTIDESLIZANTES.
S8	PISO TÉCNICO, MÓDULO 60X60, 300KG DE CARGA
S9	HORMIGÓN ALISADO A LLANA C/ HELICÓPTERO Y ENDURECEDOR NO METÁLICO e=8CM.
S10	PISO ANDÉN TERMINADO A LA LLANA Y FRATASADO C/ ENDURECEDOR NO METÁLICO esp.min= 5cm. DOSIF. 2KG CON CEMENTO COLOR GRIS PLOMO.
S11	SOLADO EXISTENTE DE MADERA A REPARAR (EDIFICIO HISTÓRICO)

ZOCALOS

Z02	ALISADO DE CEMENTO h=10cm
Z04	MOSAICO GRANÍTICO h=10cm

CIELORRASOS

C01	HORMIGON VISTO
C02	SUSPENDIDO DE PLACA DE ROCA DE YESO, ESP. 12mm, TIPO DURLOCK O SIMILAR
C03	SUSPENDIDO MODULAR DESMONTABLE 60x60cm, TIPO ARMSTRONG O SIMILAR.

PINTURAS:

P1	PINTURA AL LATEX ACRILICO PARA EXTERIOR. TIPO Y COLOR A DEFINIR.
P2	PINTURA AL LATEX ACRILICO PARA INTERIOR. TIPO Y COLOR A DEFINIR.
P3	PINTURA SINTÉTICA PARA INTERIOR. TIPO Y COLOR A DEFINIR.
P4	PINTURA LATEX PARA CIELORRASOS ANTIHONGOS COLOR BLANCO ALBA

OBSERVACIONES:

A	h: revestimiento +2.00 desde NPT
B	Todos los locales húmedos llevarán hidrófugo en su interior

NOTAS:

ARTEFACTOS

Inodoros línea andina corto, color blanco – Ferrum
Tapa inodoro línea andina color blanco – Ferrum
Bacha oval 370L – Jonhson (sanitarios públicos y privados)
Lavatorio línea andina,1 agujero, sin columna, color blanco – Ferrum (sanitarios privados)
Pileta simple mod. Z52 – Johnson (salas de descanso)
Mingitorio MMDJ mural corto antivandálico, color blanco – Ferrum (sanitarios públicos)
Mingitorio MMCJ mural corto, color blanco – Ferrum (sanitarios privados)

GRIFERÍAS

Grifería monocomando línea arizona para lavatorio – FV (sanitarios privados)
Grifería pressmatic 361 para lavatorio – FV (sanitarios públicos)
Grifería mocomando línea arizona para cocina – FV (salas de descanso)
Ducha con juego monocomando línea arizona– FV (sanitarios privados)
Válvula fv pressmatic de descarga

ACCESORIOS

Dispenser papel sanitario Jumbo
Espejo 4mm pegado con silicona
Dispenser toallas de papel
Dispenser jabón para manos
Perchas simples para vestuario línea arizona – FV

MARMOLERÍA

Mesada granito gris mara 20mm c/ trasforo para bacha, frentes pulidos y zócalos perim.

ARTEFACTOS SANITARIOS P/DISCAPACITADOS

Inodoro línea espacio alto color blanco c/ depósito de colgar dtex. – Ferrum
Tapa de pvc color blanco – Ferrum
Lavatorio tipo lte línea espacio – Ferrum

GRIFERÍAS

Grifería pressmatic 361.03A para lavatorio discapacitados – FV

ACCESORIOS

Barral sustentorebatible 60cm. línea espacio – Ferrum
Barral de sustento fijo 95 cm. línea espacio – Ferrum
Dispenser papel sanitario Jumbo
Espejo basculante línea espacio – Ferrum

GENERALES

Las conexiones y desagües a la vista serán rígidas y de bronce cromadas

APROBADO
PARA CONSTRUCCIÓN
FIRMADO DIGITALMENTE POR:
Arq. Daniel Horacio Alvarez

Rev	Descripción	Proyectó:	Dibujó:	Revisó:	Aprobó:	Fecha:
1	Aprobado Para Construccion	JC	JC	DA	MC	21/08/20
0	EMISIÓN PARA APROBACIÓN	GP	GP	RB	EK	28/03/19

PROYECTO EJECUTIVO
VIADUCTO FERROVIARIO ELEVADO
EN VIAS DEL FFCC SAN MARTIN
TRAMO: ESTACIÓN PALERMO - ESTACIÓN LA PATERNAL

AUSA autopistas urbanas

Número de Contratación AUSA: 2016-01-0029-00
Plano N°: VSM-AR-PN-951
Revisión: 1

CONTENIDO:
ESTACIÓN LA PATERNAL
PLANILLA DE LOCALES

Escala: --
Fecha: 28/03/19
Dibujó: GP
Revisó: RB
Aprobó: EK
Archivo:
Contratista:
GREEN Rottio s.a.

República Argentina - Poder Ejecutivo Nacional
Las Malvinas son argentinas

Hoja Adicional de Firmas
Pliego Especificaciones Tecnicas

Número: IF-2022-36202763-APN-GVYO#SOFSE

CIUDAD DE BUENOS AIRES
Miércoles 13 de Abril de 2022

Referencia: ESTACION LA PATERNAL - LSM ANEXO 11 ARQ - PARTE 6

El documento fue importado por el sistema GEDO con un total de 46 pagina/s.

Digitally signed by Gestion Documental Electronica
Date: 2022.04.13 13:12:47 -03:00

Javier Otto Krause
Gerente
Gerencia Vías y Obras
Operadora Ferroviaria Sociedad del Estado

Digitally signed by Gestion Documental Electronica
Date: 2022.04.13 13:12:50 -03:00