DISTRIBUCION DE LOSETAS - PLANTA

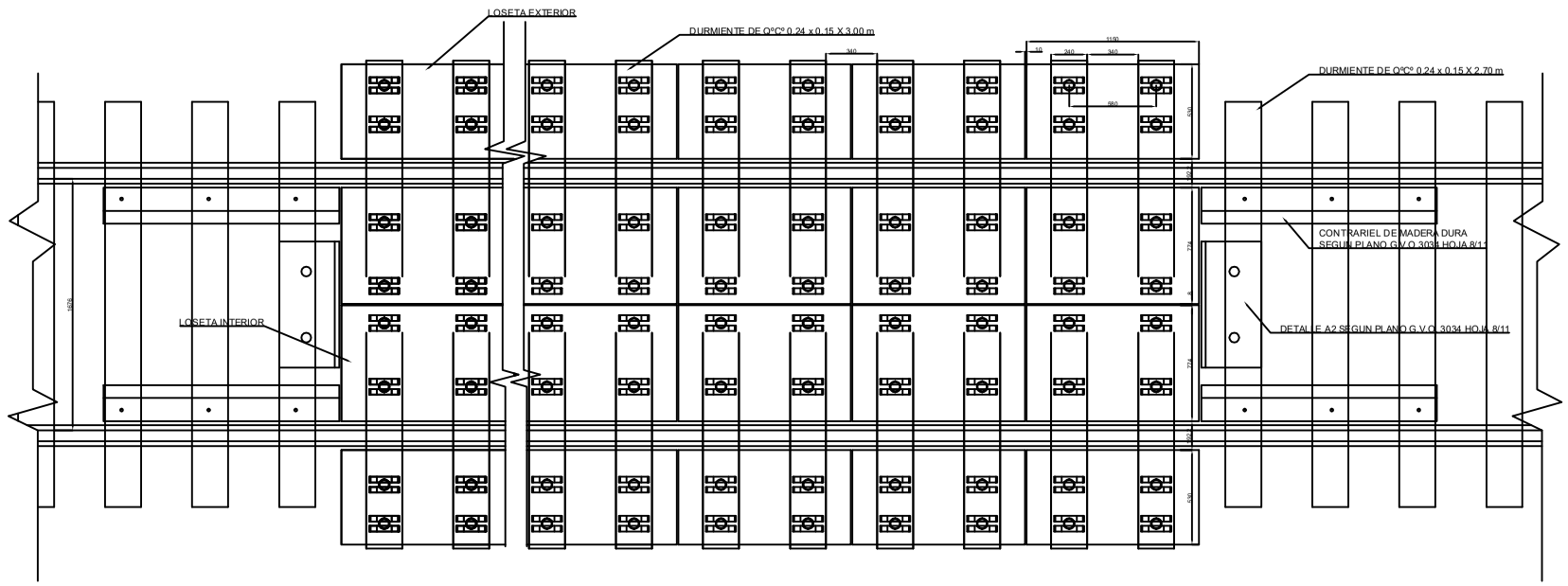

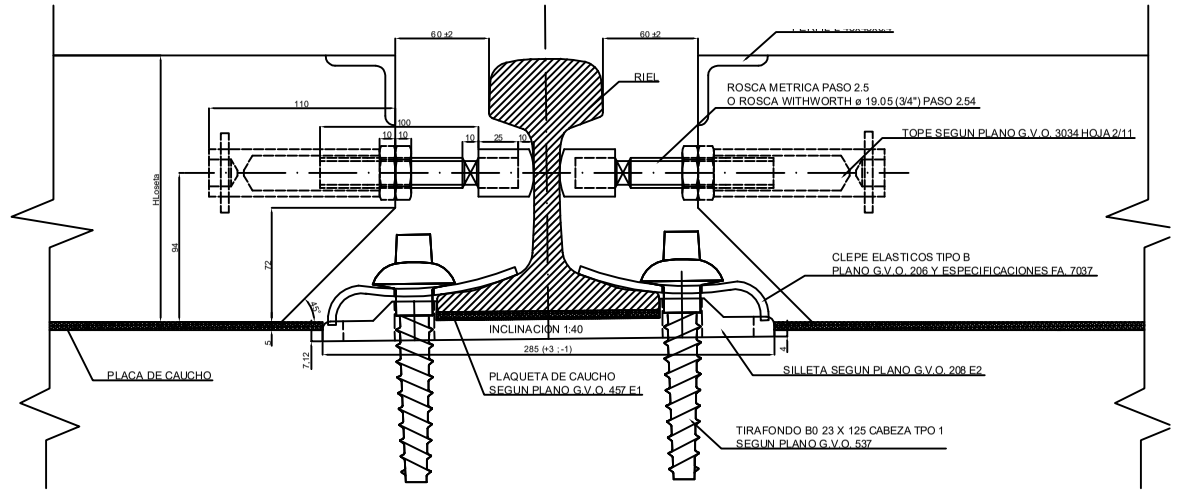

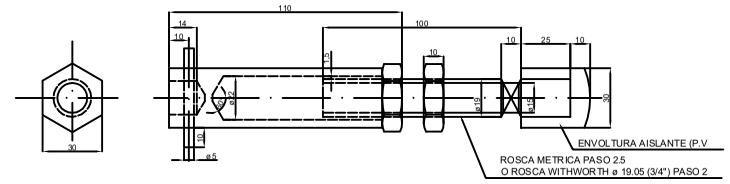

CORTE TRANSVERSAL

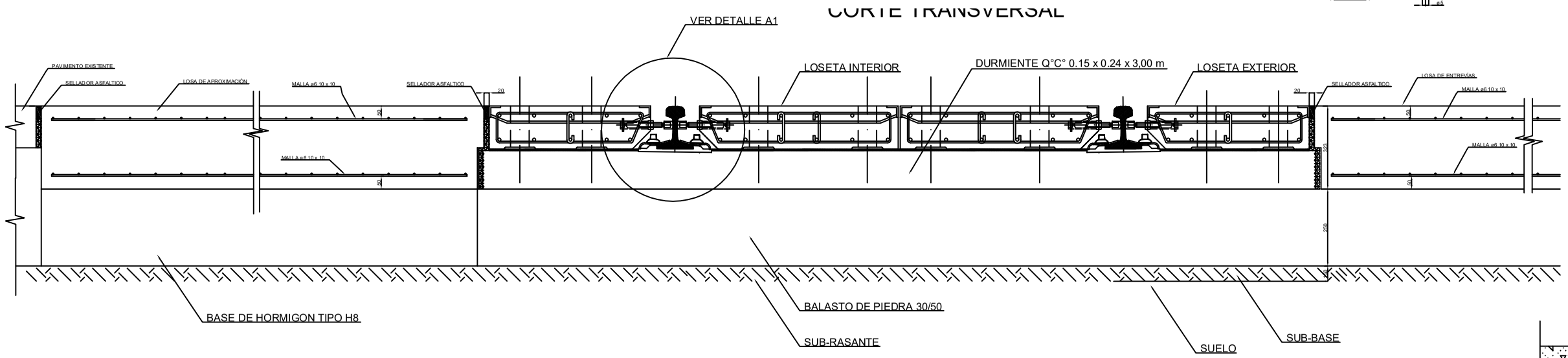

LOSETA INTERIOR

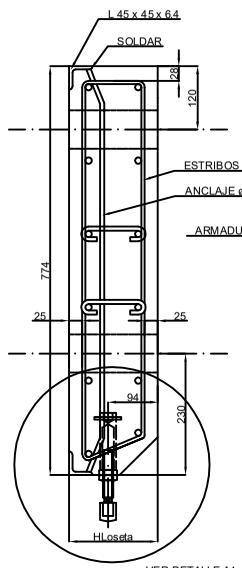

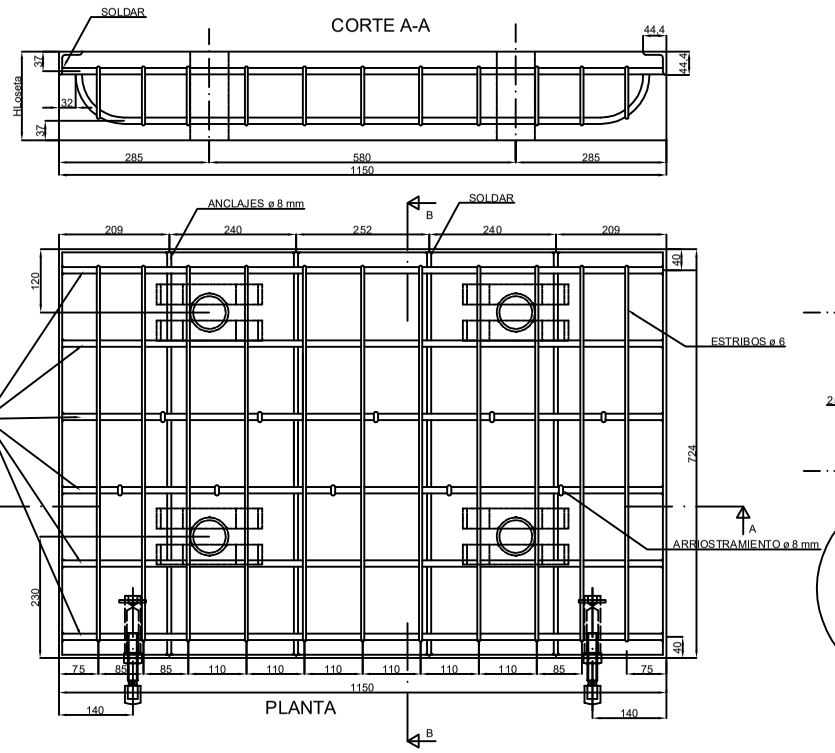

LOSETA EXTERIOR

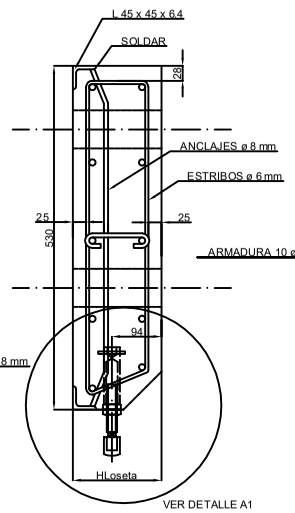

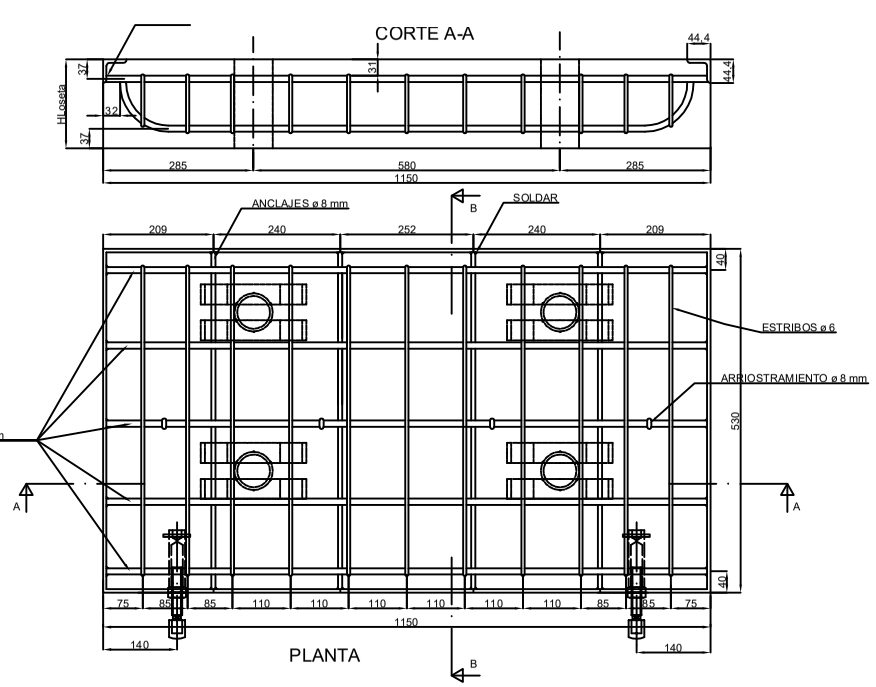

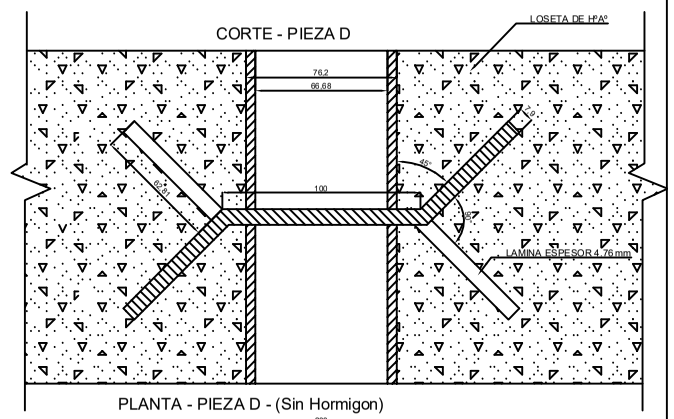

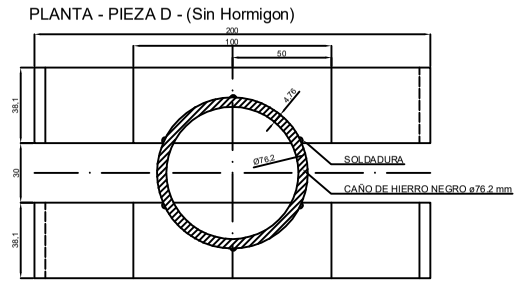

NOTA: EL PRESENTE PLANO ES MERAMENTE ORIENTATIVO QUEDA EN RESPONSABILIDAD DE LA CONTRATISTA EN REALIZAR EL PLANO DE INGENIERIA DEFINITIVO BAJO APROBACIÓN DE SOFSE

TRENES ARGENTINOS OPERACIONES

Operadora Ferroviaria Sociedad del Estado
Av. Dr. Ramos Mejía 1302, 4°, CABA (CP 1104)
Argentina. Tel. (54-11) 3220-630
www.trenesargentinos.gob.ar

Ministerio de Transporte
Presidencia de la Nación

DESCRIPCION

EJECUTO

PROYECTO

APROBO

PASO A NIVEL DE H°A°- G.V.O 3034 MODIFICADO

ESCALA: S/E | FECHA: 01/07/2017 | LINEA: ROCA | RAMAL: VARIOS

LA FIRMA SE RESERVA LA PROPIEDAD DE ESTE ELABORADO CON PROHIBICION DE SER REPRODUCIDO O TRANSFERIDO EN TODO O EN PARTE A OTRA FIRMA O PERSONA SIN SU PREVIA AUTORIZACION ESCRITA.