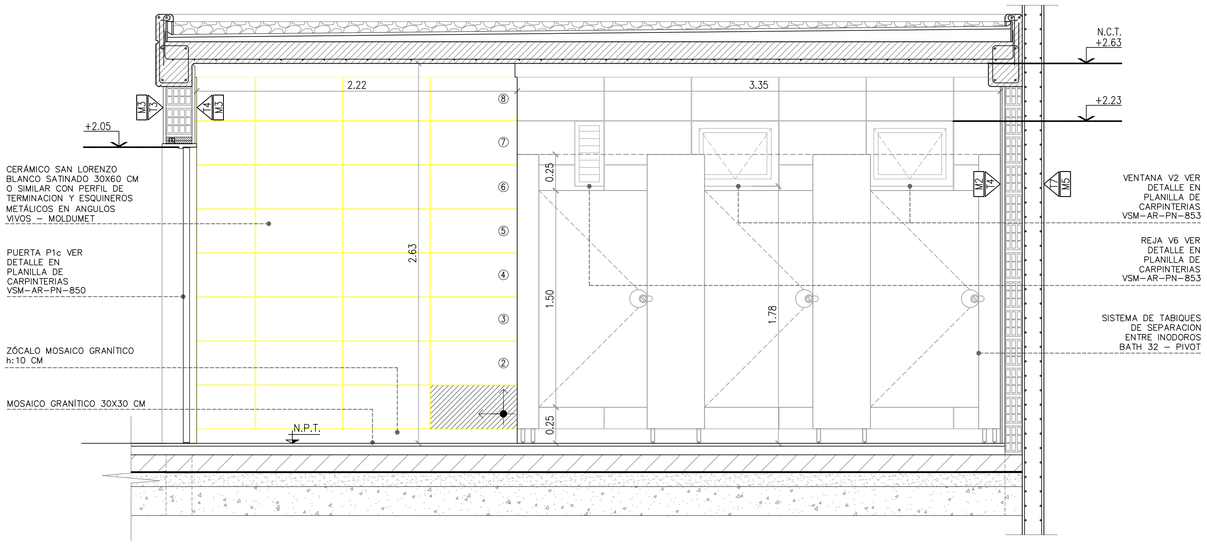


CORTE A–A
ESC.1:20

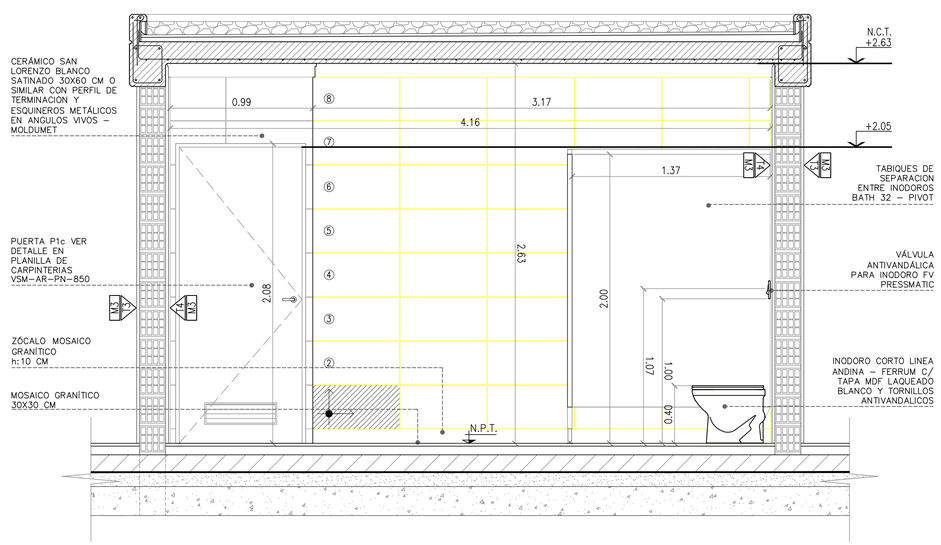


CORTE B–B
ESC.1:20

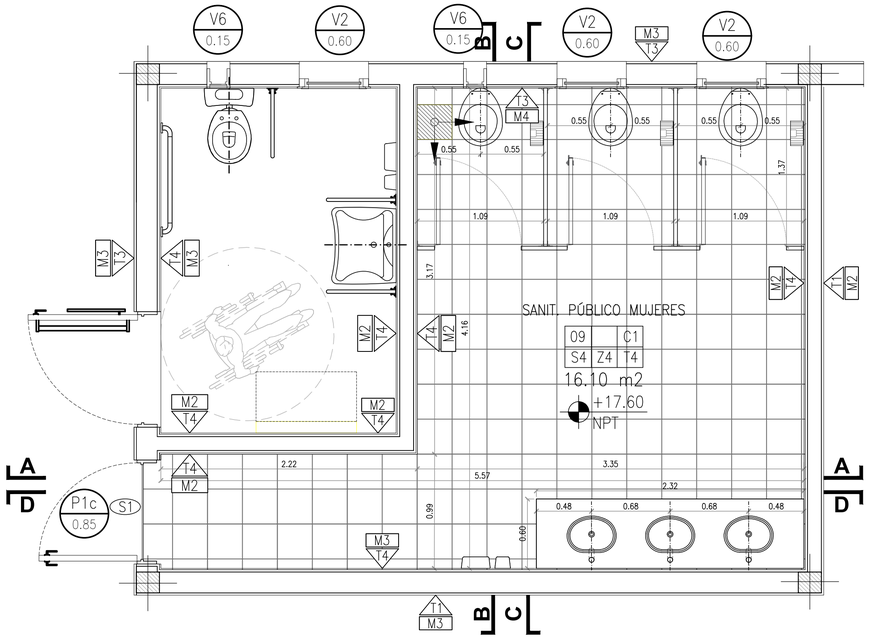


**PLANTA**
SANITARIO FEMENINO
ESC. 1:25

APROBADO
PARA CONSTRUCCIÓN
FIRMADO DIGITALMENTE POR:
Arq. Daniel Horacio Alvarez

PROYECTO EJECUTIVO
VIADUCTO FERROVIARIO ELEVADO
EN VIAS DEL FFCC SAN MARTIN
TRAMO: ESTACIÓN PALERMO - ESTACIÓN LA PATERNAL

AUSA autopistas urbanas

| Número de Contratación AUSA: | Plano N°: | Revisión: |
|---|---|---|
| 2016-01-0029-00 | VSM-AR-PL-661 | 1 |

CONTENIDO:
ESTACION LA PATERNAL
DETALLE DE BAÑOS PÚBLICOS FEMENINOS

Escala: Varias
Hoja: 1-2
Fecha: 30/03/19
Dibujó: GP
Revisó: RB
Aprobó: EK
Contratista: GREEN Rottio s.a.

| Rev | Descripción | Proyectó: | Dibujó: | Revisó: | Aprobó: | Fecha: |
|---|---|---|---|---|---|---|
| 1 | Aprobado Para Construccion | JC | JC | DA | MC | 21/08/20 |
| 0 | APTO PARA CONSTRUCCIÓN | GP | GP | RB | EK | 30/03/19 |

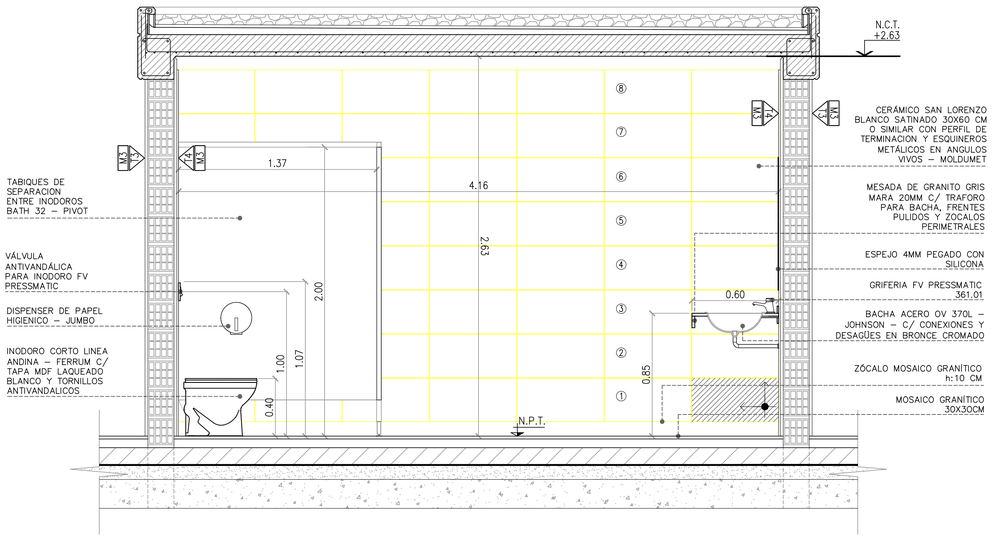


CORTE C–C
ESC.1:20

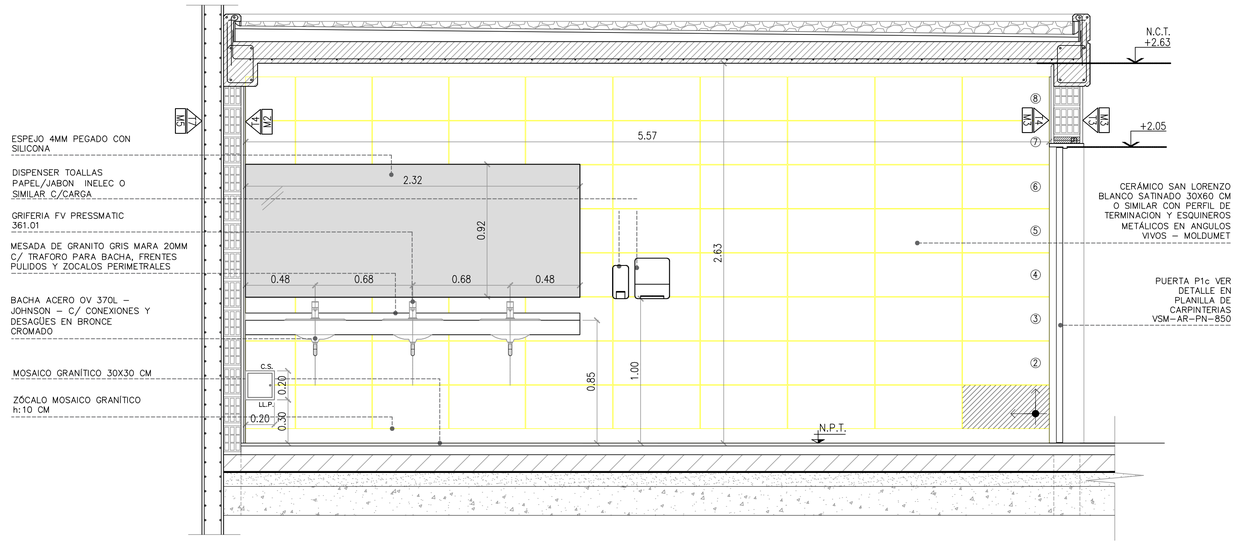


CORTE D–D
ESC.1:20

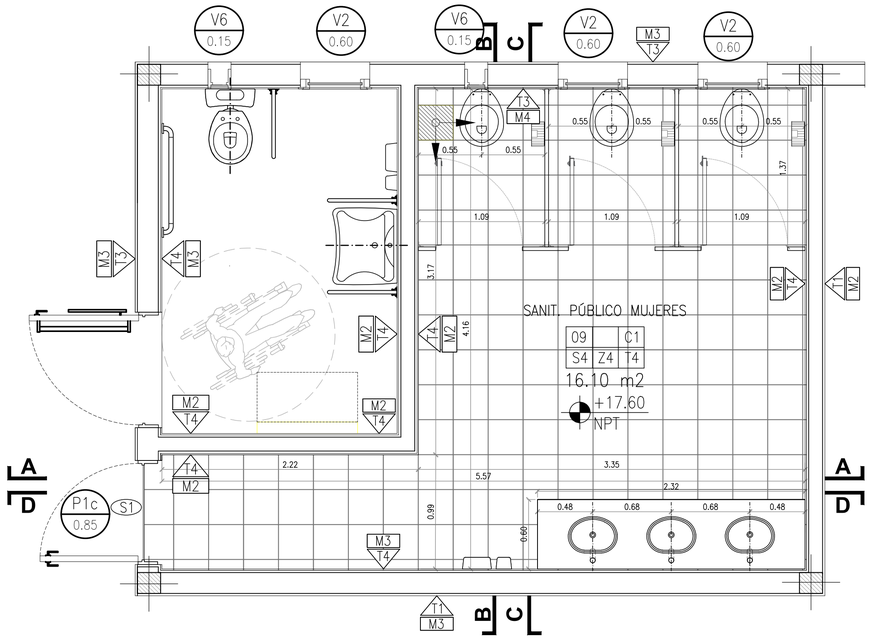


**PLANTA**
SANITARIO FEMENINO
ESC. 1:25

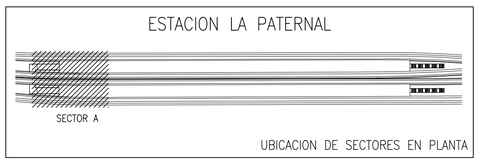


| Rev | Descripción | Proyectó: | Dibujó: | Revisó: | Aprobó: | Fecha: |
|---|---|---|---|---|---|---|
| 1 | Aprobado Para Construccion | JC | JC | DA | MC | 21/08/20 |
| 0 | APTO PARA CONSTRUCCIÓN | GP | GP | RB | EK | 30/03/19 |

**APROBADO PARA CONSTRUCCIÓN**
FIRMADO DIGITALMENTE POR:
Arq. Daniel Horacio Alvarez

PROYECTO EJECUTIVO
VIADUCTO FERROVIARIO ELEVADO EN VIAS DEL FFCC SAN MARTIN
TRAMO: ESTACIÓN PALERMO - ESTACIÓN LA PATERNAL

AUSA autopistas urbanas

| Número de Contratación AUSA: | Plano N°: | Revisión: |
|---|---|---|
| 2016-01-0029-00 | VSM-AR-PL-661 | 1 |

CONTENIDO:
ESTACION LA PATERNAL
DETALLE DE BAÑOS PÚBLICOS FEMENINOS

| | | |
|---|---|---|
| Escala: Varias | Hoja: 2-2 | |
| Fecha: 30/03/19 | Contratista: | |
| Dibujó: GP | GREEN | Rottio s.a. |
| Revisó: RB | | |
| Aprobó: EK | | |

IF-2022-36203055-APN-GVYO#SOFSE

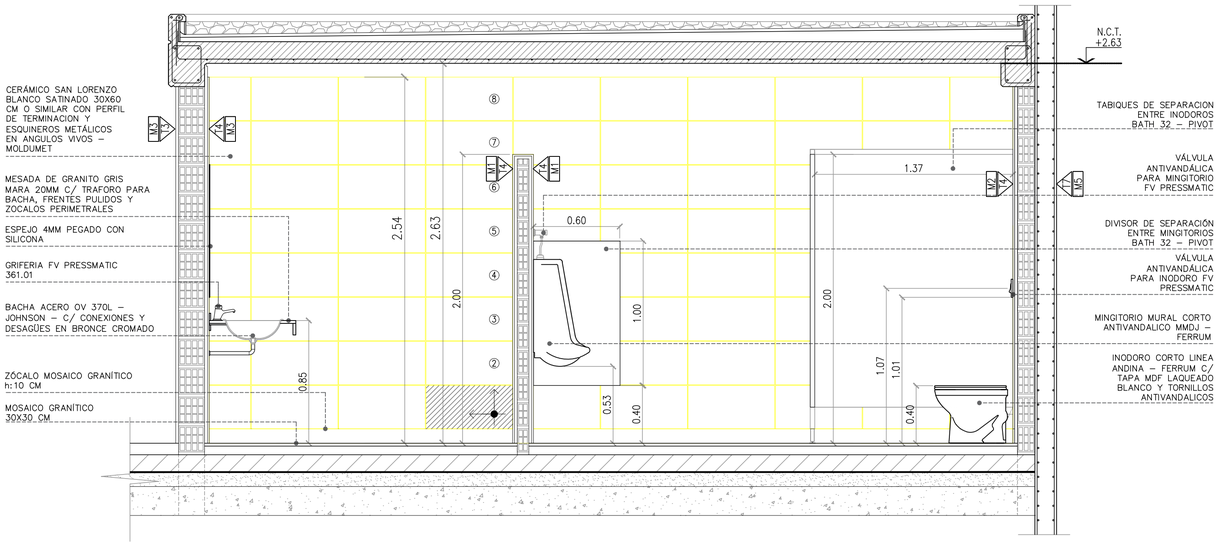


CORTE A–A
ESC.1:20

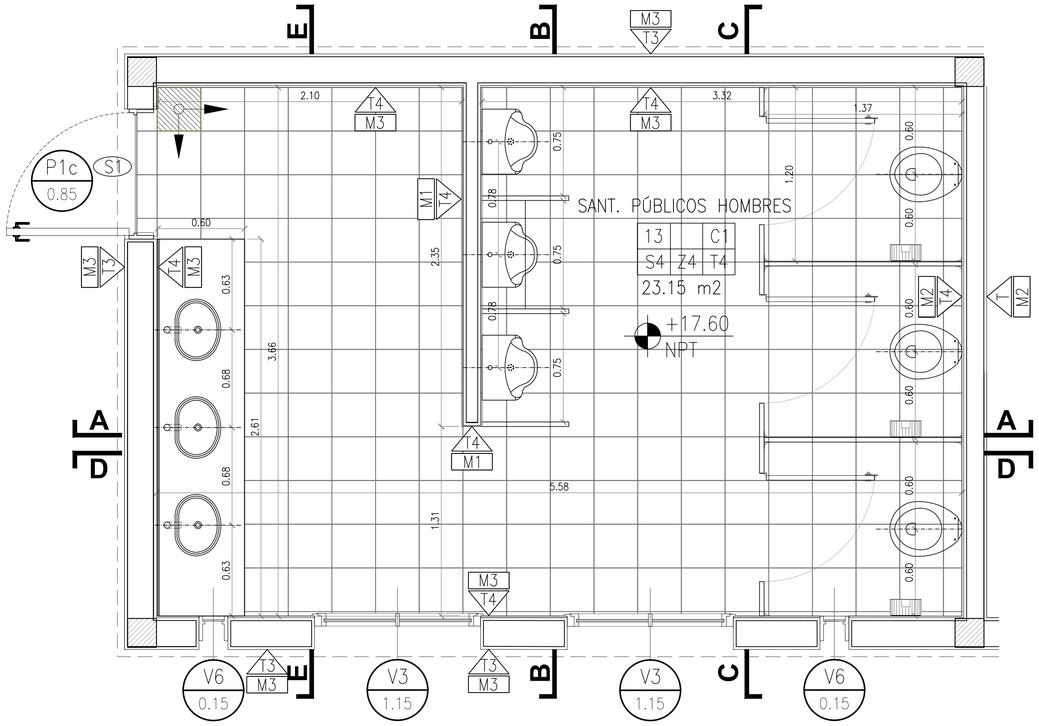


**PLANTA**
SANITARIO MASCULINO
ESC. 1:20

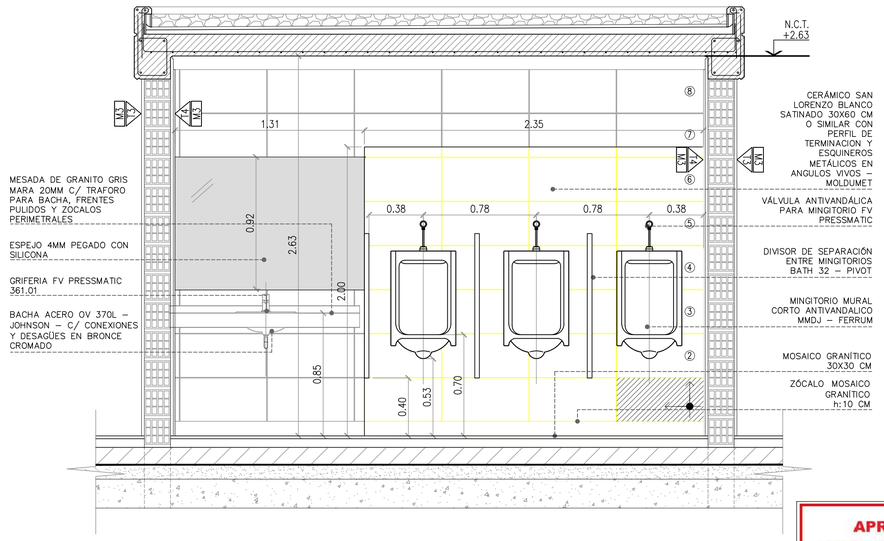


CORTE B–B
ESC.1:20

**APROBADO PARA CONSTRUCCIÓN**
FIRMADO DIGITALMENTE POR:
Arq. Daniel Horacio Alvarez

ESTACION LA PATERNAL

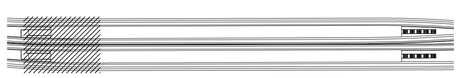

SECTOR A

UBICACION DE SECTORES EN PLANTA

| Rev | Descripción | Proyectó: | Dibujó: | Revisó: | Aprobó: | Fecha: |
|---|---|---|---|---|---|---|
| 1 | Aprobado Para Construccion | JC | JC | DA | MC | 21/08/20 |
| 0 | APTO PARA CONSTRUCCIÓN | GP | GP | RB | EK | 30/03/19 |

PROYECTO EJECUTIVO
VIADUCTO FERROVIARIO ELEVADO EN VIAS DEL FFCC SAN MARTIN
TRAMO: ESTACIÓN PALERMO - ESTACIÓN LA PATERNAL

AUSA autopistas urbanas

| Número de Contratación AUSA: | Plano N°: | Revisión: |
|---|---|---|
| 2016-01-0029-00 | VSM-AR-PL-662 | 1 |

CONTENIDO:
ESTACION LA PATERNAL
DETALLE BAÑOS PÚBLICOS MASCULINOS

Escala: 1:20 | Hoja: 1-2
Fecha: 30/03/19 | Contratista:
Dibujó: GP
Revisó: RB
Aprobó: EK

GREEN Rottio s.a.

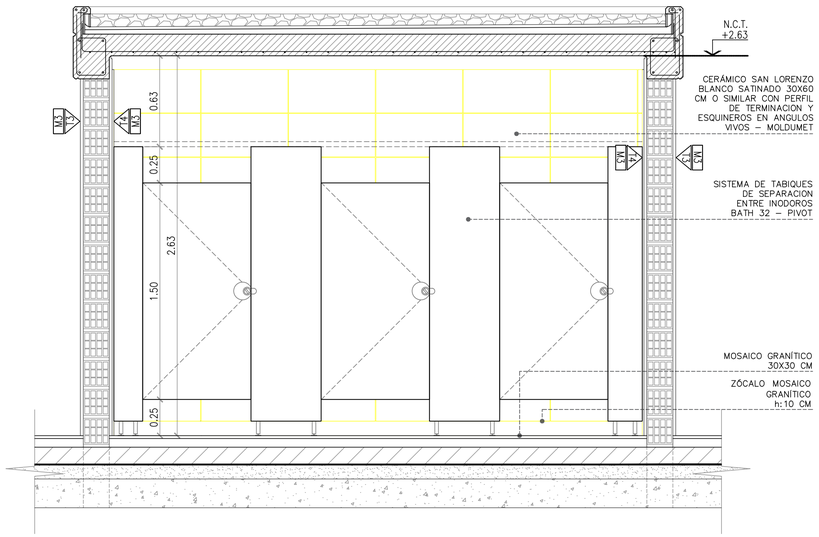


CORTE C–C
ESC.1:20

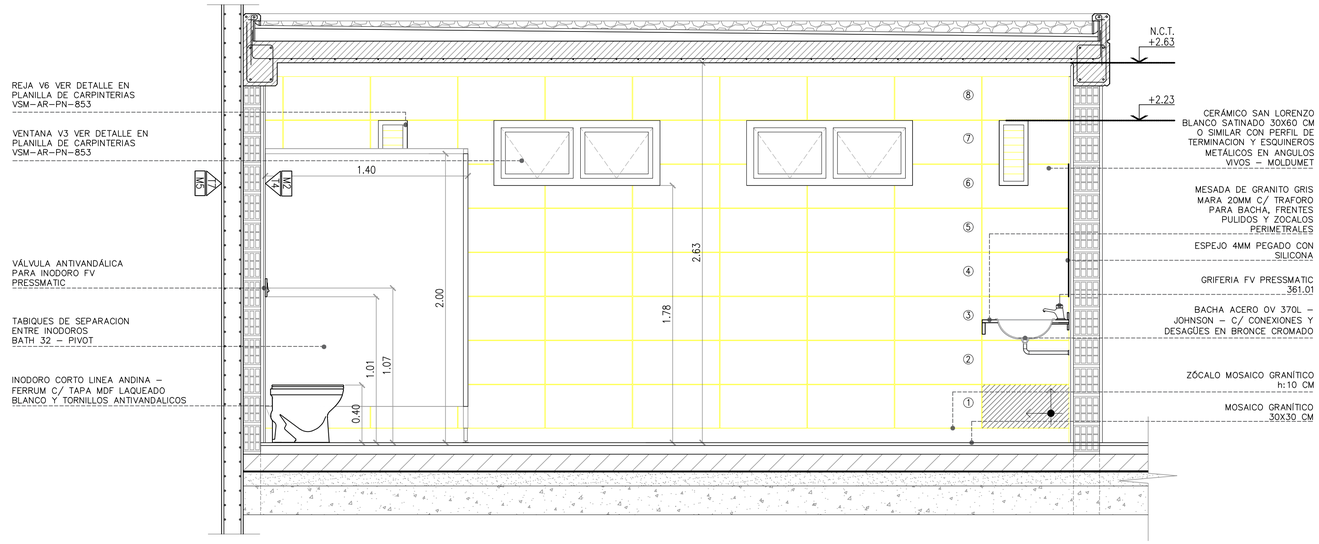


CORTE D–D
ESC.1:20

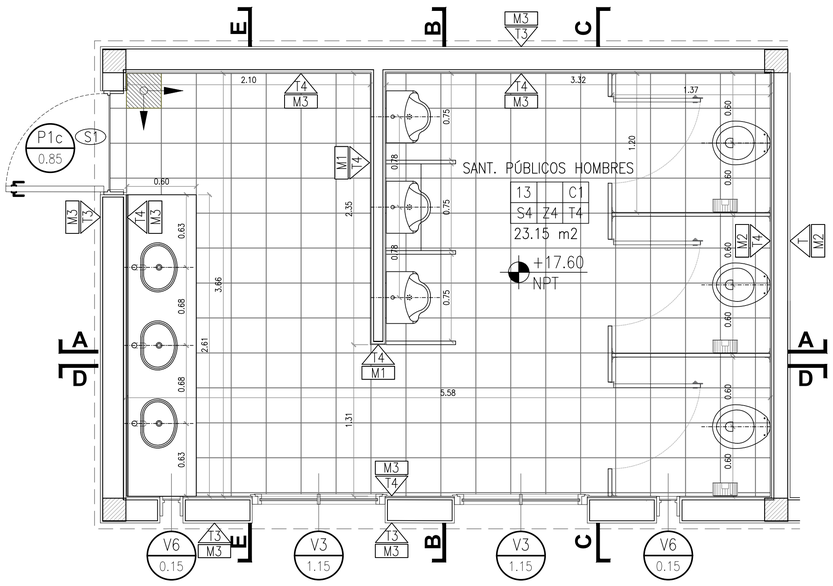


**PLANTA**
SANITARIO MASCULINO
ESC. 1:20

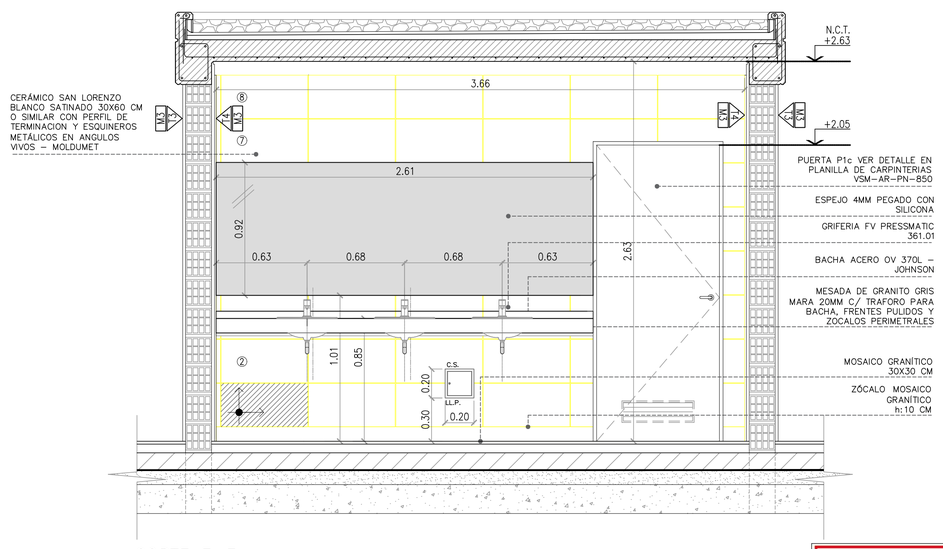


CORTE E–E
ESC.1:20

**APROBADO PARA CONSTRUCCIÓN**
FIRMADO DIGITALMENTE POR:
Arq. Daniel Horacio Alvarez

ESTACION LA PATERNAL

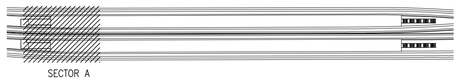


UBICACION DE SECTORES EN PLANTA

| Rev | Descripción | Proyectó: | Dibujó: | Revisó: | Aprobó: | Fecha: |
|---|---|---|---|---|---|---|
| 1 | Aprobado Para Construccion | JC | JC | DA | MC | 21/08/20 |
| 0 | APTO PARA CONSTRUCCIÓN | GP | GP | RB | EK | 30/03/19 |

PROYECTO EJECUTIVO
VIADUCTO FERROVIARIO ELEVADO EN VIAS DEL FFCC SAN MARTIN
TRAMO: ESTACIÓN PALERMO - ESTACIÓN LA PATERNAL

AUSA autopistas urbanas

| Número de Contratación AUSA: | Plano N°: | Revisión: |
|---|---|---|
| 2016-01-0029-00 | VSM-AR-PL-662 | 1 |

CONTENIDO:
ESTACION LA PATERNAL
DETALLE BAÑOS PÚBLICOS MASCULINOS

Escala: 1:20
Hoja: 2-2
Fecha: 30/03/19
Dibujó: GP
Revisó: RB
Aprobó: EK
Contratista: GREEN Rottio s.a.

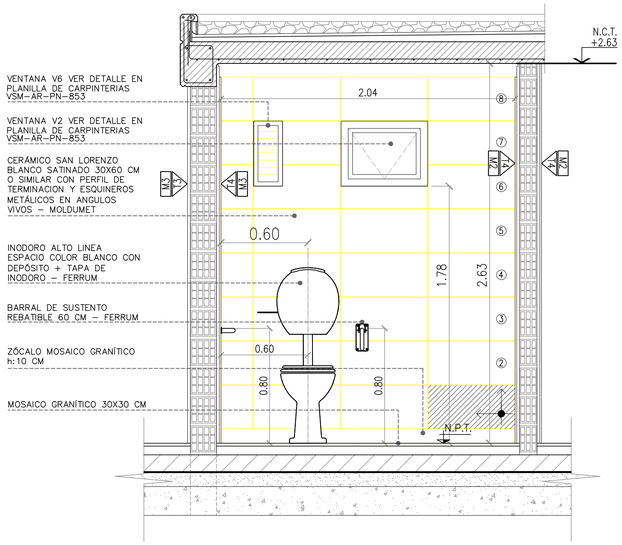


CORTE A–A
ESC.1:20

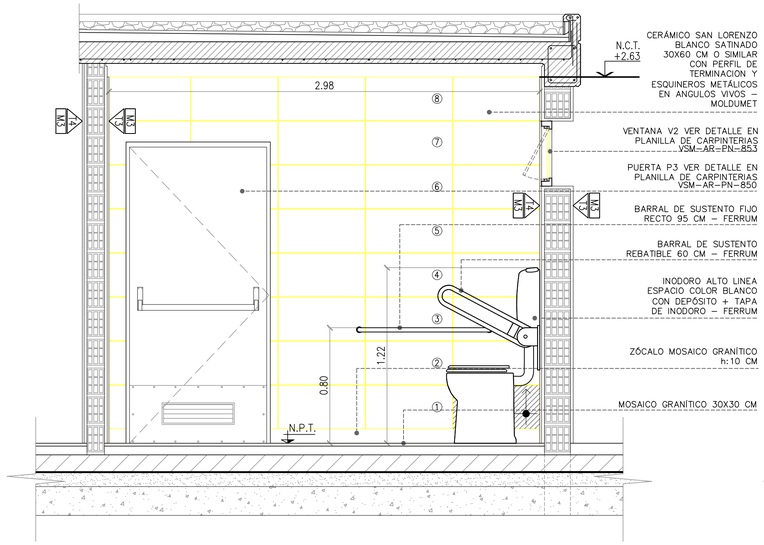


CORTE B–B
ESC.1:20

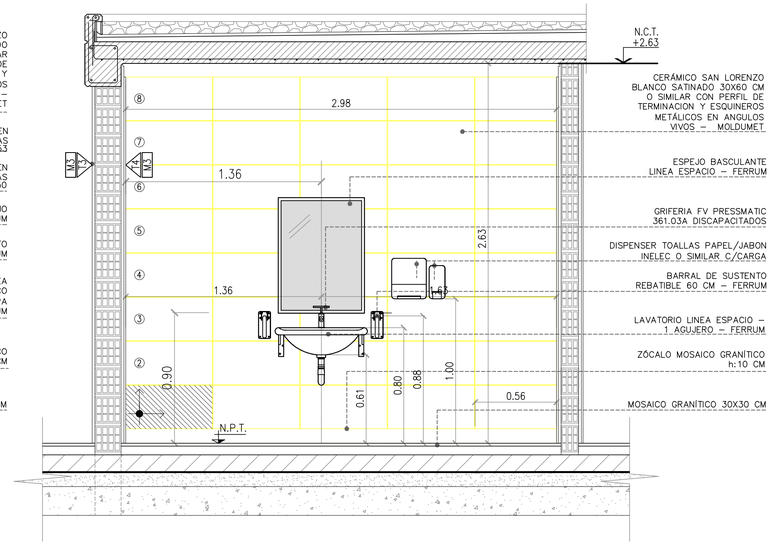


CORTE C–C
ESC.1:20

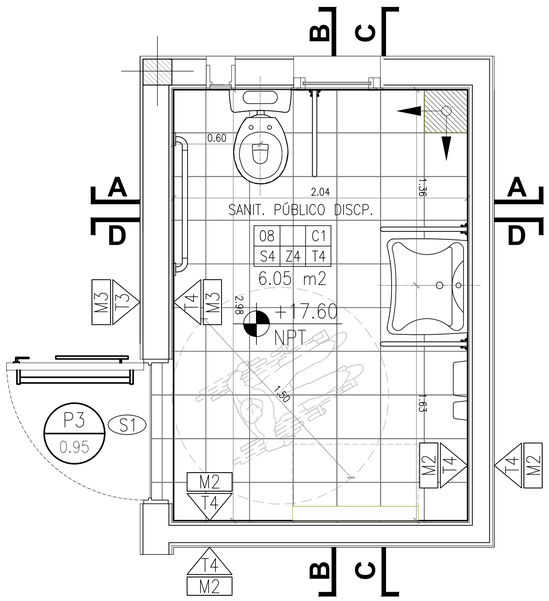


**PLANTA**
SANITARIO DISCAPACITADOS
ESC. 1:20

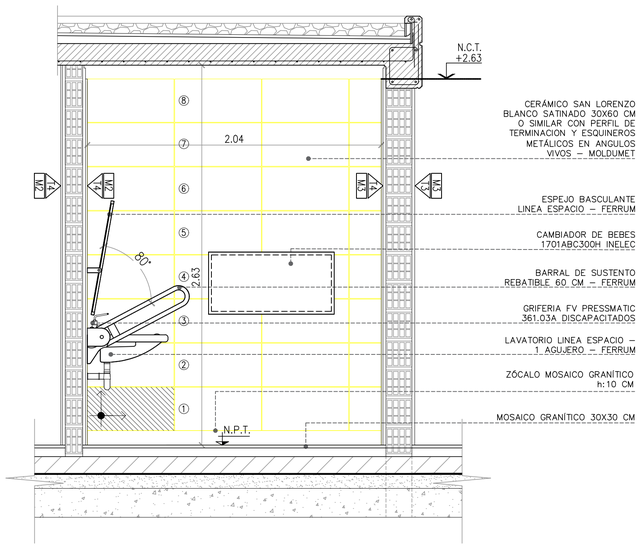


CORTE D–D
ESC.1:20

**APROBADO PARA CONSTRUCCIÓN**
FIRMADO DIGITALMENTE POR:
Arq. Daniel Horacio Alvarez

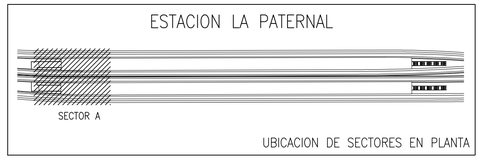


| Rev | Descripción | Proyectó: | Dibujó: | Revisó: | Aprobó: | Fecha: |
|---|---|---|---|---|---|---|
| 1 | Aprobado Para Construccion | JC | JC | DA | MC | 21/08/20 |
| 0 | APTO PARA CONSTRUCCIÓN | GP | GP | RB | EK | 30/03/19 |

PROYECTO EJECUTIVO
VIADUCTO FERROVIARIO ELEVADO EN VIAS DEL FFCC SAN MARTIN
TRAMO: ESTACIÓN PALERMO - ESTACIÓN LA PATERNAL

AUSA autopistas urbanas

| Número de Contratación AUSA: | Plano N°: | Revisión: |
|---|---|---|
| 2016-01-0029-00 | VSM-AR-PL-663 | 1 |

CONTENIDO:
ESTACION LA PATERNAL
DETALLE DE BAÑO DE DISCAPACITADOS

Escala: Varias
Fecha: 30/03/19
Dibujó: GP
Revisó: RB
Aprobó: EK
Archivo:
Contratista: GREEN Rottio s.a.

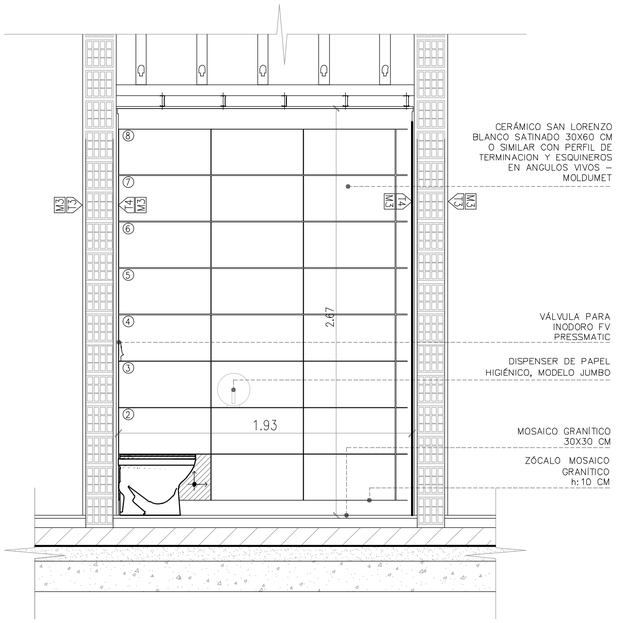


CORTE A–A
ESC.1:20

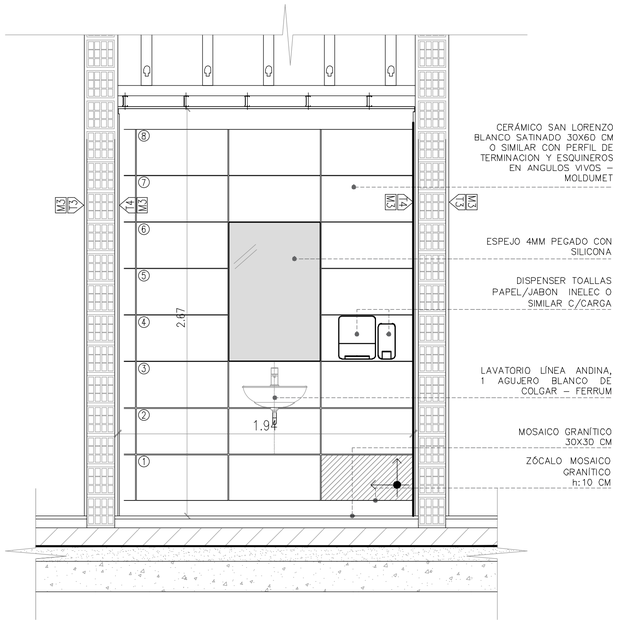


CORTE B–B
ESC.1:20

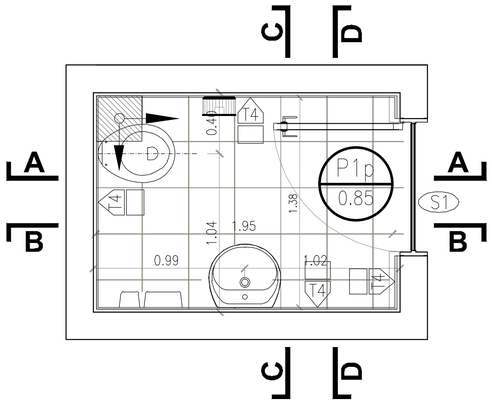


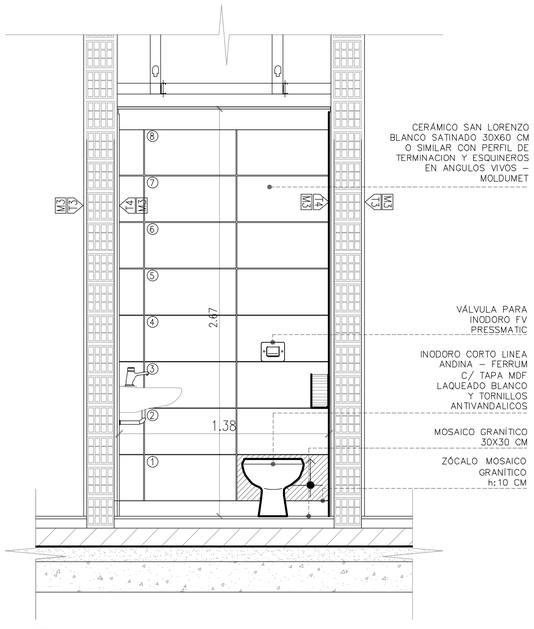


CORTE C–C
ESC.1:20

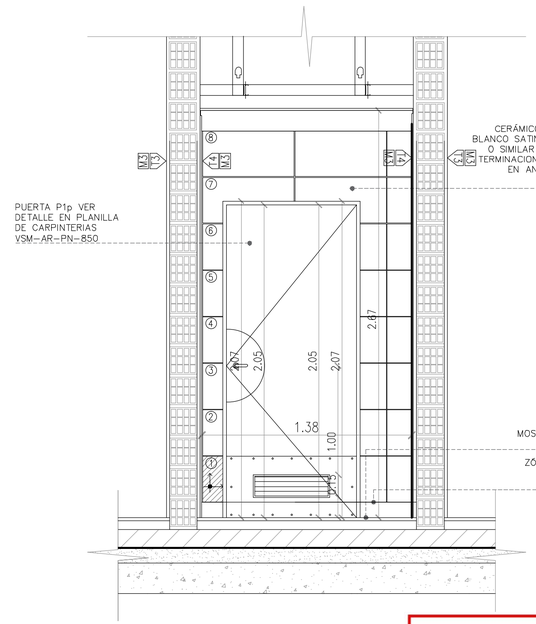


CORTE D–D
ESC.1:20

**APROBADO PARA CONSTRUCCIÓN**

FIRMADO DIGITALMENTE POR:
**Arq. Daniel Horacio Alvarez**

ESTACION LA PATERNAL

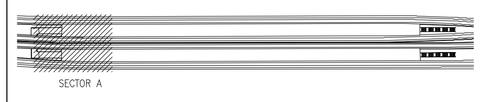


UBICACION DE SECTORES EN PLANTA

PROYECTO EJECUTIVO
VIADUCTO FERROVIARIO ELEVADO EN VIAS DEL FFCC SAN MARTIN
TRAMO: ESTACIÓN PALERMO - ESTACIÓN LA PATERNAL

AUSA autopistas urbanas

| | | |
|---|---|---|
| Número de Contratación AUSA: 2016-01-0029-00 | Plano N°: VSM-AR-PL-66□ | Revisión: 0 |
| CONTENIDO: ESTACIÓN LA PATERNAL DETALLE SANITARIO BOLETERIA SECTOR A | Escala: 1:2□ | Archivo: VSM-AR-P-664-0.dwg |
| | Fecha: 31/01/20 | Contratista: |
| | Dibujó: TP | |
| | Revisó: | |
| | Aprobó: | |

IF-2022-36203055-APN-GVYO#SOFSE

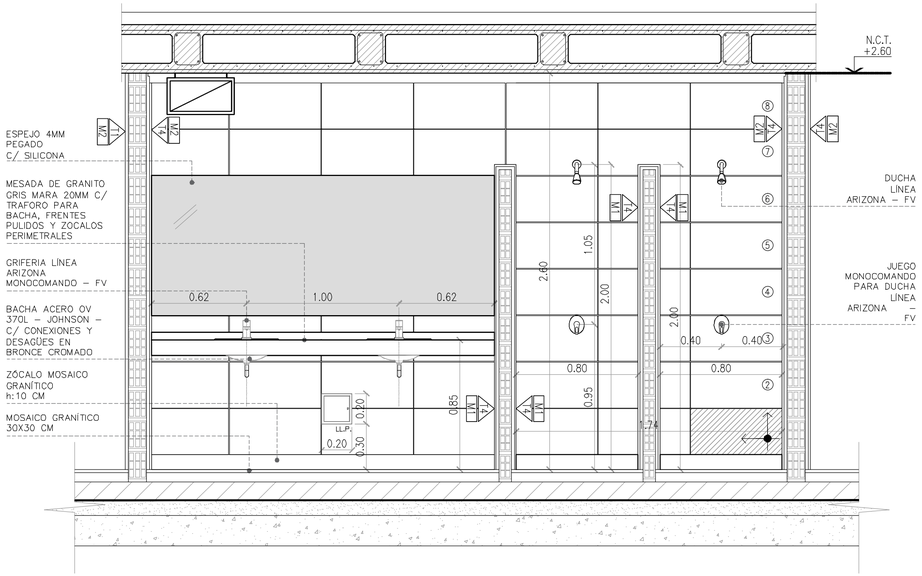


CORTE A–A
ESC.1:20

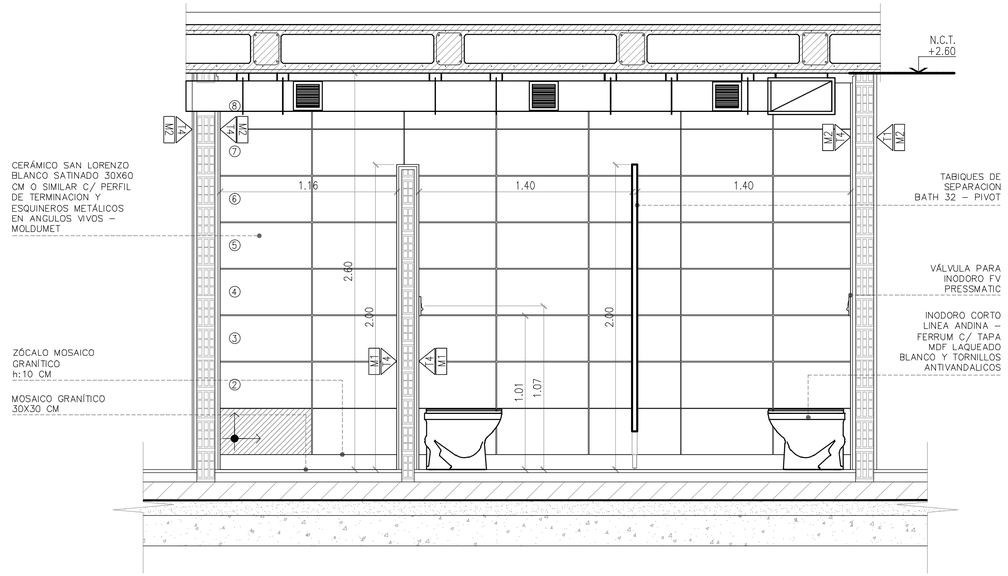


CORTE B–B
ESC.1:20

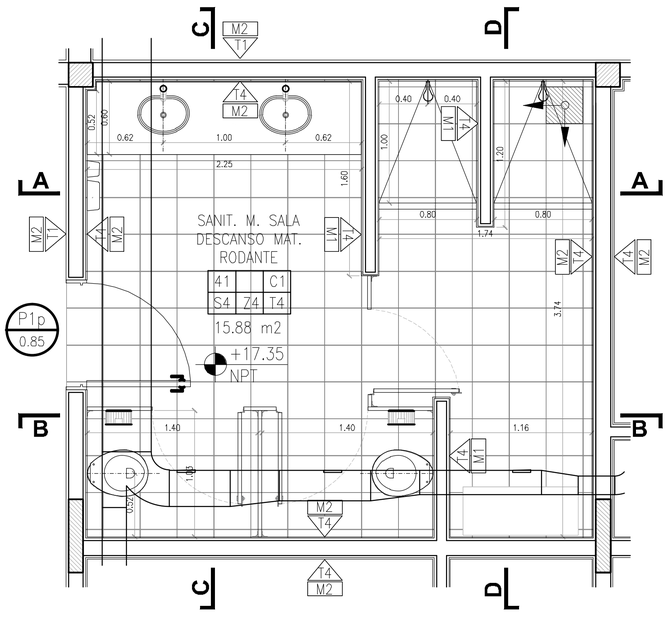


**PLANTA**
SANITARIO FEMENINO
ESC. 1:25

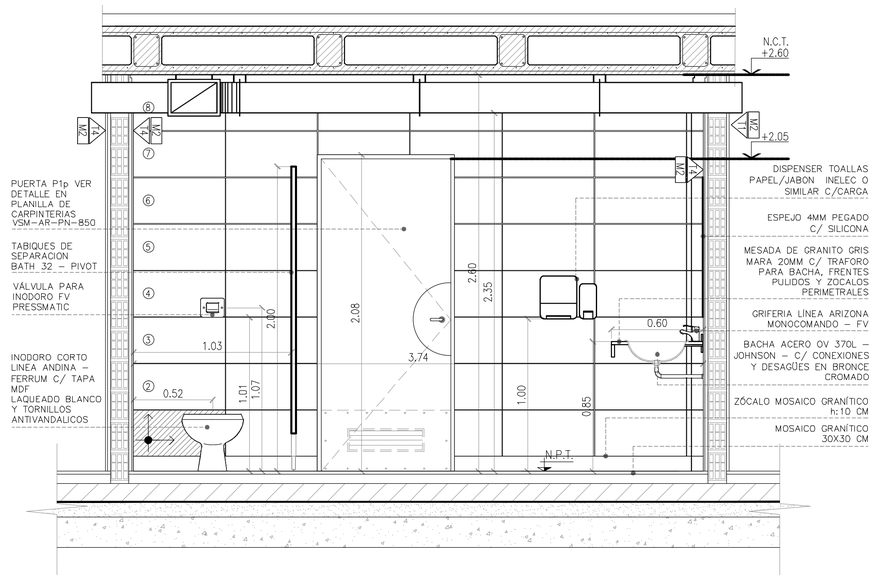


CORTE C–C
ESC.1:20

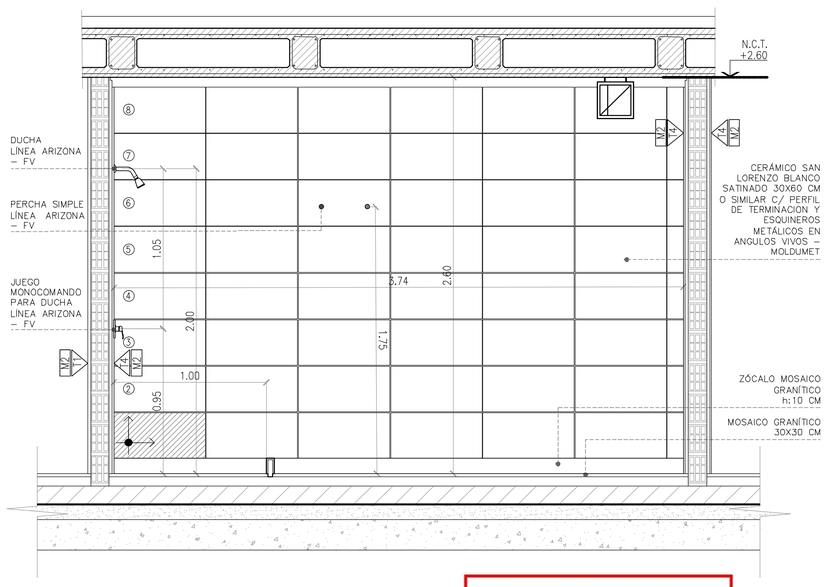


CORTE D–D
ESC.1:20

**APROBADO PARA CONSTRUCCIÓN**
FIRMADO DIGITALMENTE POR:
Arq. Daniel Horacio Alvarez

ESTACION LA PATERNAL

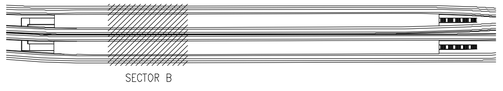


UBICACION DE SECTORES EN PLANTA

# SANITARIO FEMENINO
PERSONAL DE MATERIAL RODANTE

PROYECTO EJECUTIVO
VIADUCTO FERROVIARIO ELEVADO EN VIAS DEL FFCC SAN MARTIN
TRAMO: ESTACIÓN PALERMO - ESTACIÓN LA PATERNAL

AUSA autopistas urbanas

| | | |
|---|---|---|
| Número de Contratación AUSA: 2016-01-0029-00 | Plano N°: VSM-AR-PL-66□ | Revisión: 0 |
| CONTENIDO: ESTACIÓN LA PATERNAL DETALLE DE VESTUARIOS PERSONAL DE MAT□RODANTE | Escala: 1:7□ | Archivo: VSM-AR-P_665-0.dwg |
| | Fecha: 31/01/20 | Hoja: |
| | Dibujó: TP | Contratista: |
| | Revisó: | VE-2022-36203055-APN-GVYO#SOFSE |
| | Aprobó: | |

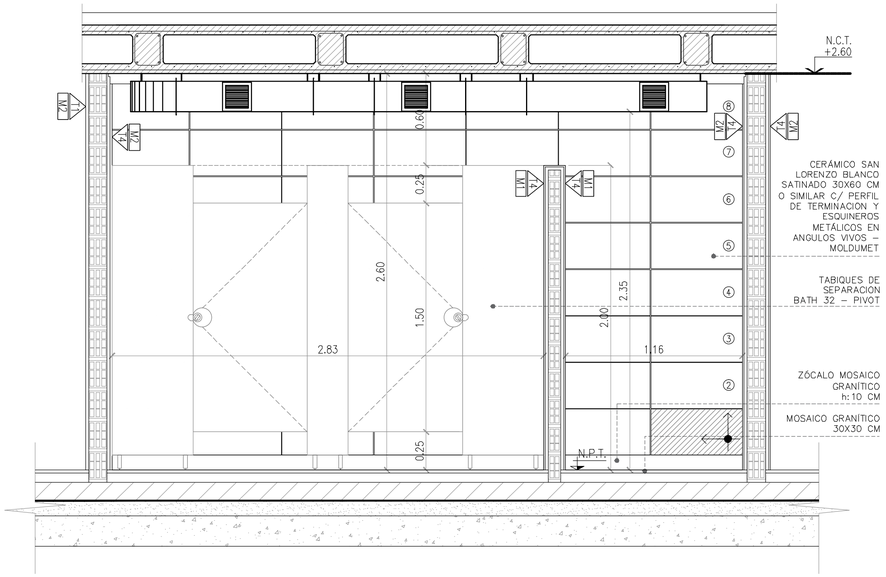


CORTE A–A
ESC.1:20

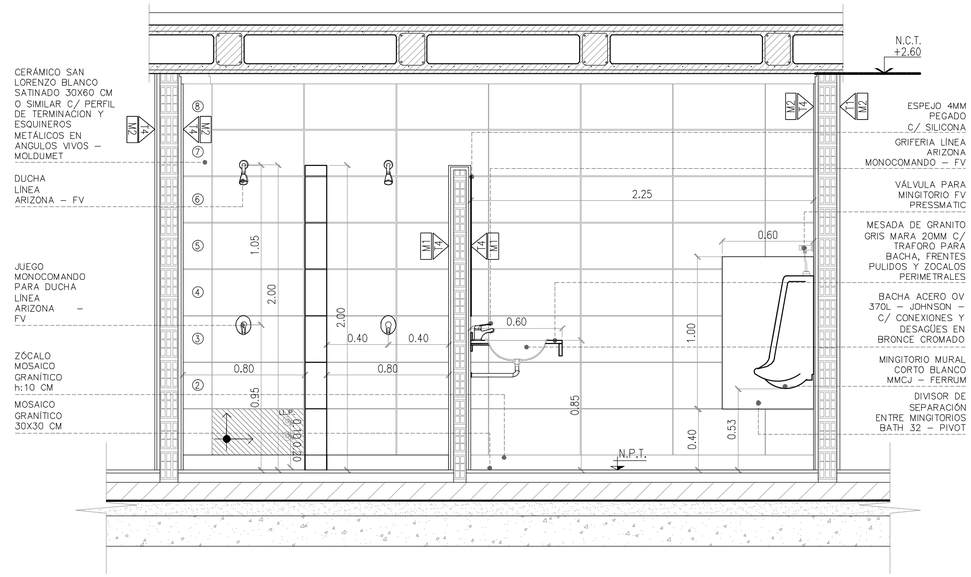


CORTE B–B
ESC.1:20

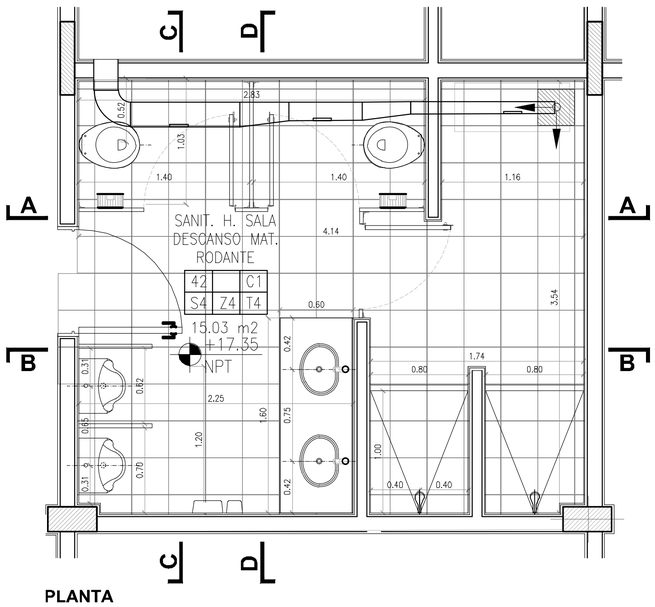


**PLANTA**
SANITARIO MASCULINO
ESC. 1:25

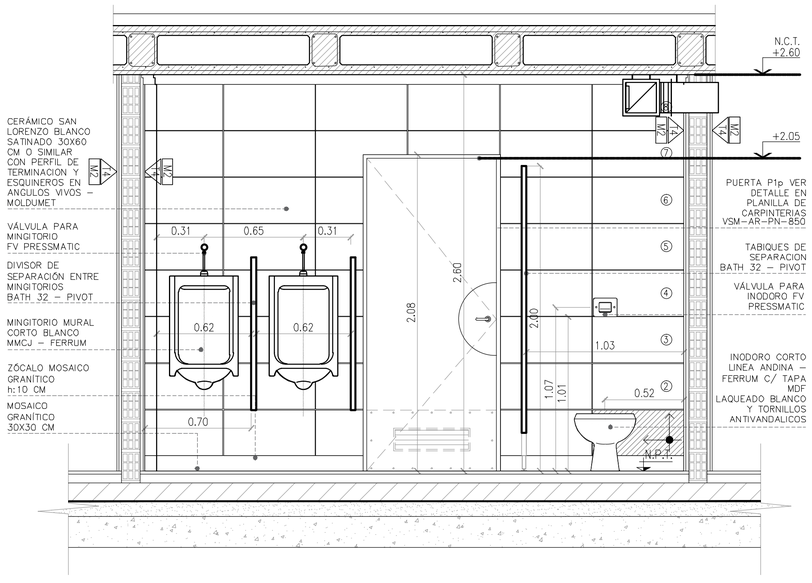


CORTE C–C
ESC.1:20

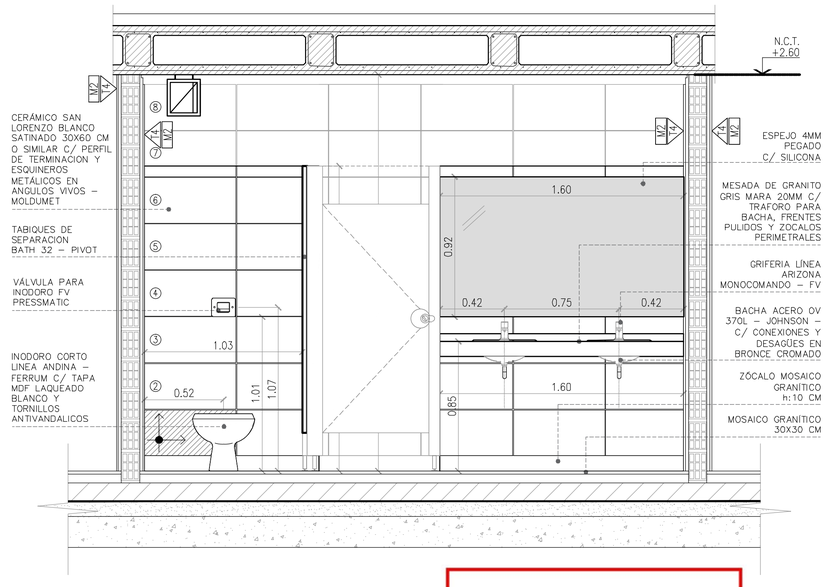


CORTE D–D
ESC.1:20

**APROBADO PARA CONSTRUCCIÓN**
FIRMADO DIGITALMENTE POR:
Arq. Daniel Horacio Alvarez

ESTACION LA PATERNAL

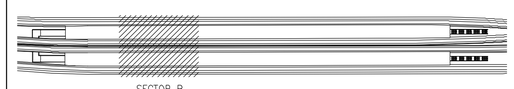


UBICACION DE SECTORES EN PLANTA

SANITARIO MASCULINO
PERSONAL DE MATERIAL RODANTE

PROYECTO EJECUTIVO
VIADUCTO FERROVIARIO ELEVADO
EN VIAS DEL FFCC SAN MARTIN
TRAMO: ESTACIÓN PALERMO - ESTACIÓN LA PATERNAL

AUSA autopistas urbanas

| | | |
|---|---|---|
| Número de Contratación AUSA: 2016-01-0029-00 | Plano N°: VSM-AR-PL-66□ | Revisión: 0 |
| CONTENIDO: ESTACIÓN LA PATERNAL DETALLE DE VESTUARIOS PERSONAL DE MAT□RODANTE | Escala: 1:7□ | Archivo: VSM-AR-P_-665-0.dwg |
| | Fecha: 31/01/20 | Hoja: |
| | Dibujó: TP | Contratista: |
| | Revisó: | 18-2022-36203055-APN-GVYO#SOFSE |
| | Aprobó: | |

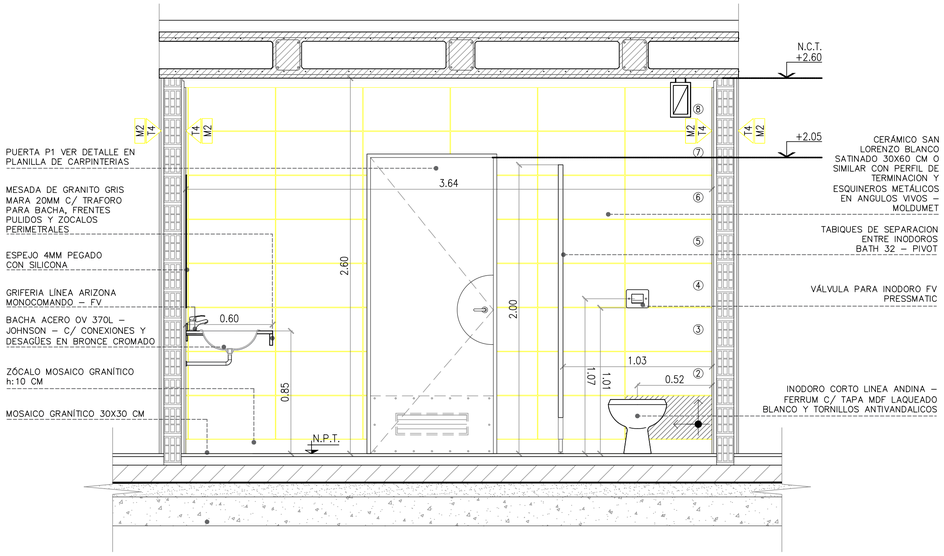


CORTE A–A
ESC.1:20

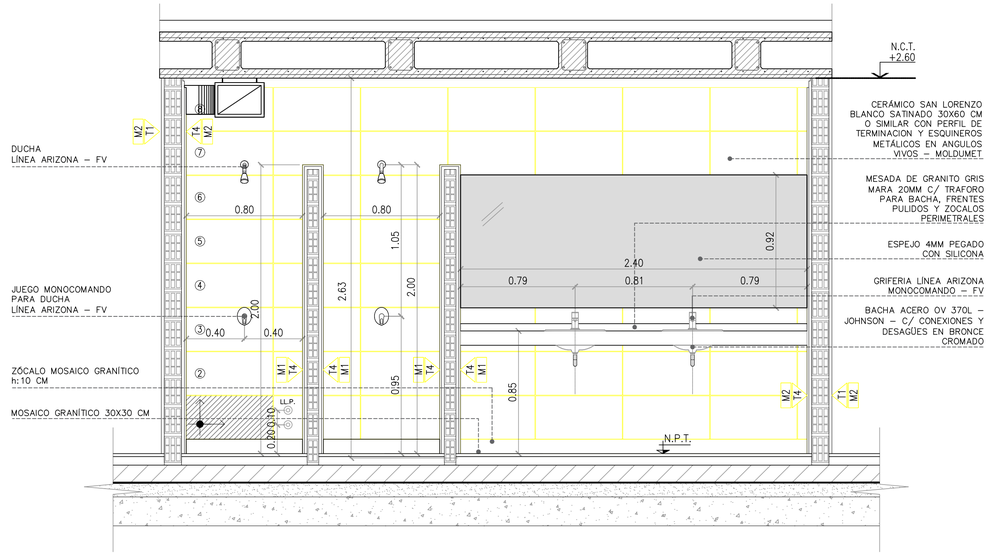


CORTE B–B
ESC.1:20

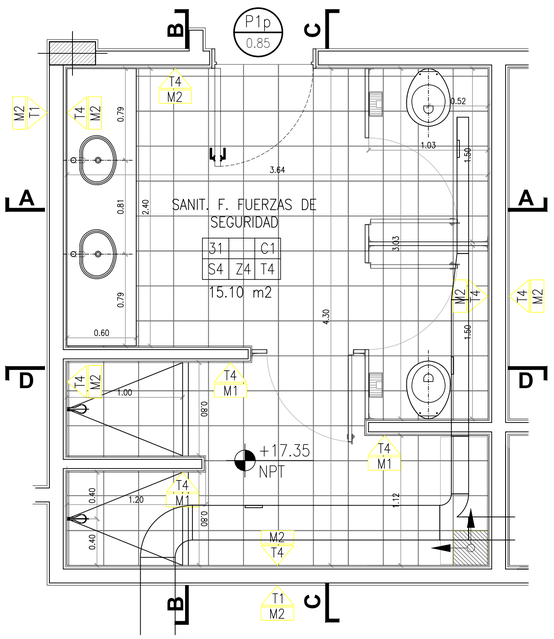


**PLANTA**
SANITARIO FEMENINO
ESC. 1:25

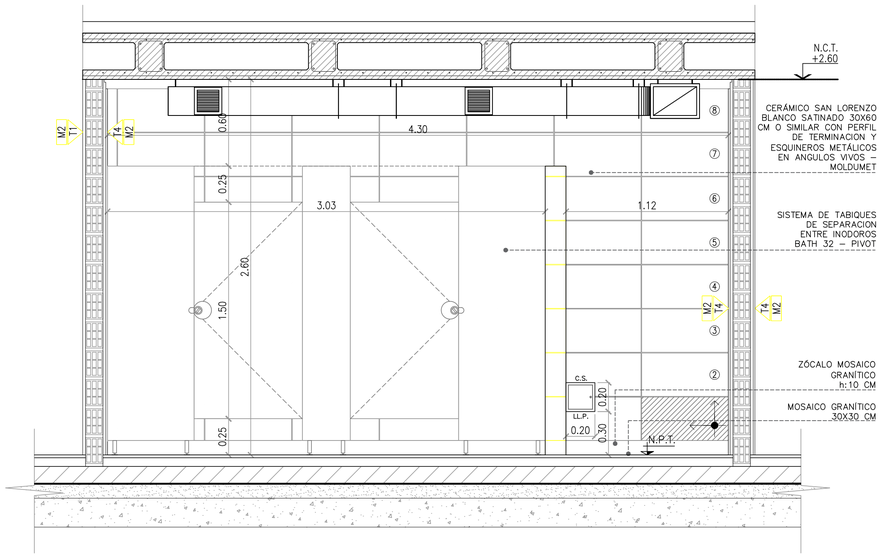


CORTE C–C
ESC.1:20

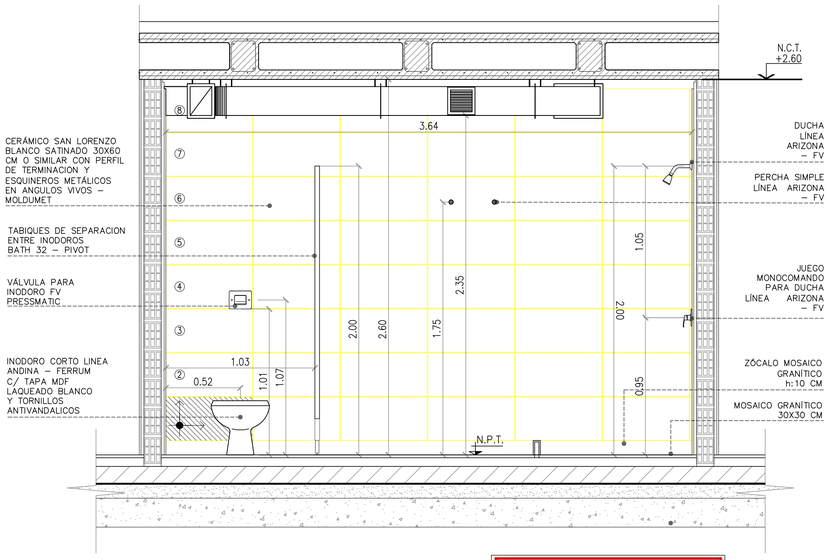


CORTE D–D
ESC.1:20

**APROBADO PARA CONSTRUCCIÓN**
FIRMADO DIGITALMENTE POR:
Arq. Daniel Horacio Alvarez

# SANITARIO FEMENINO
PERSONAL DE FUERZAS DE SEGURIDAD

ESTACION LA PATERNAL

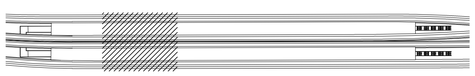

SECTOR B

UBICACION DE SECTORES EN PLANTA

| Rev | Descripción | Proyectó: | Dibujó: | Revisó: | Aprobó: | Fecha: |
|---|---|---|---|---|---|---|
| 1 | Aprobado Para Construccion | JC | JC | DA | MC | 21/08/20 |
| 0 | APTO PARA CONSTRUCCIÓN | GP | GP | RB | EK | 30/03/19 |

PROYECTO EJECUTIVO
VIADUCTO FERROVIARIO ELEVADO EN VIAS DEL FFCC SAN MARTIN
TRAMO: ESTACIÓN PALERMO - ESTACIÓN LA PATERNAL

AUSA autopistas urbanas

| Número de Contratación AUSA: | Plano N°: | Revisión: |
|---|---|---|
| 2016-01-0029-00 | VSM-AR-PL-666 | 1 |

CONTENIDO:
ESTACION LA PATERNAL
DET. DE VESTUARIO DE PERSONAL FUERZAS DE SEGURIDAD

Escala: Varias
Hoja: 1-2
Fecha: 30/03/19
Contratista: GREEN Rottio s.a.
Dibujó: GP
Revisó: RB
Aprobó: EK

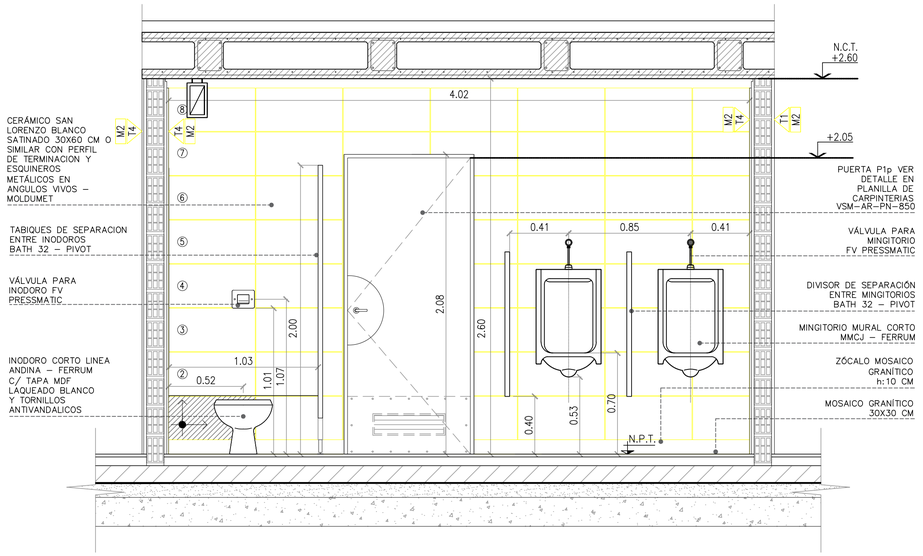


CORTE A–A
ESC.1:20

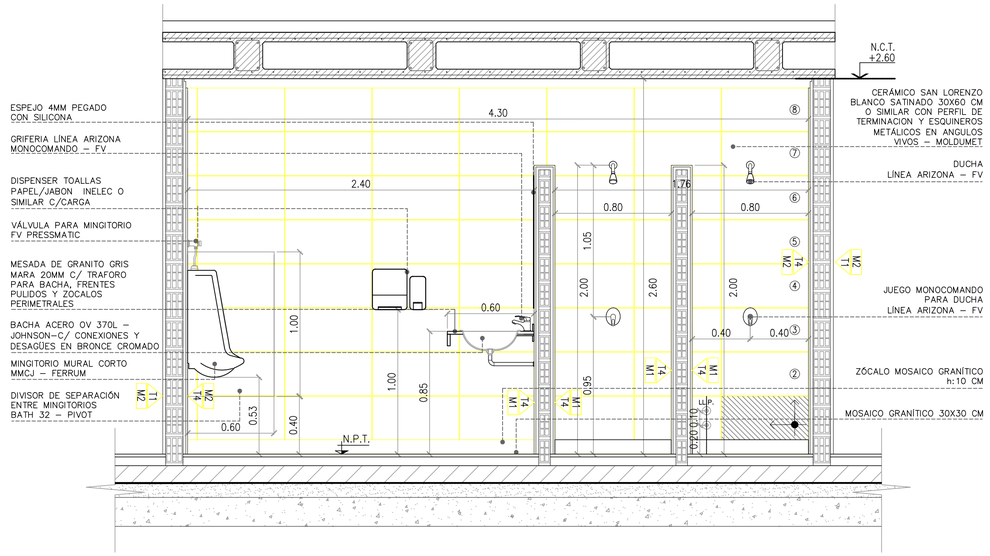


CORTE B–B
ESC.1:20

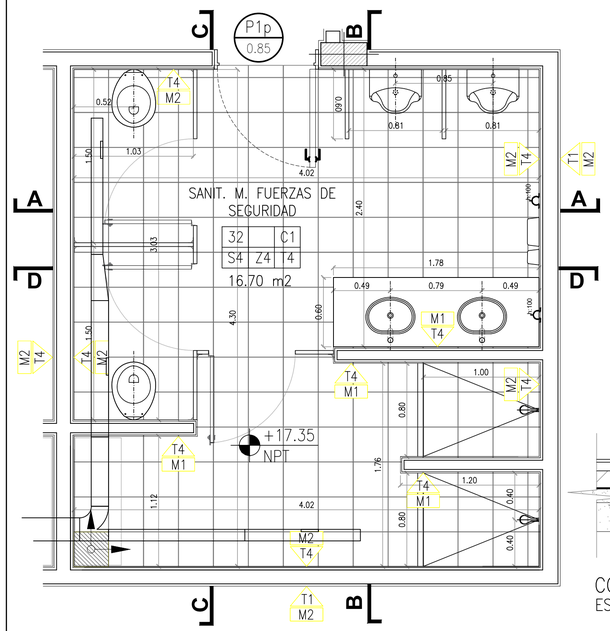


**PLANTA**
SANITARIO MASCULINO
ESC. 1:25

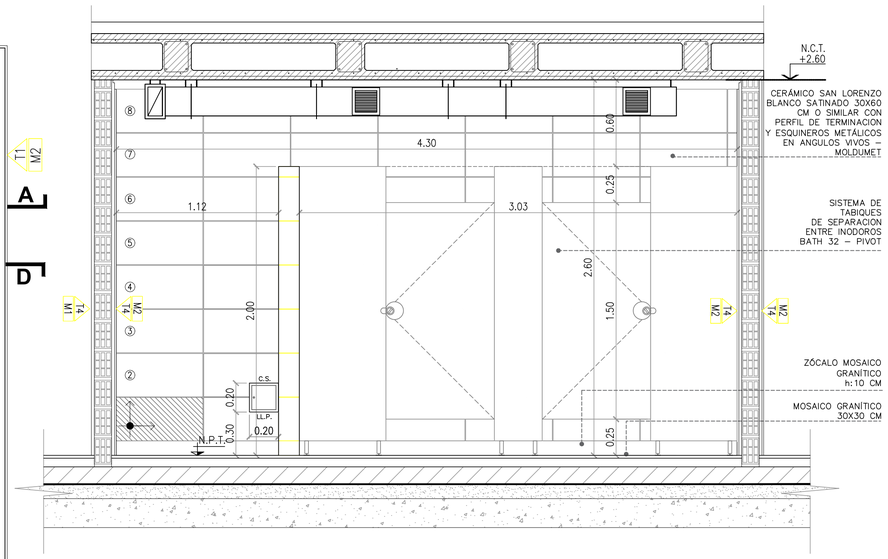


CORTE C–C
ESC.1:20

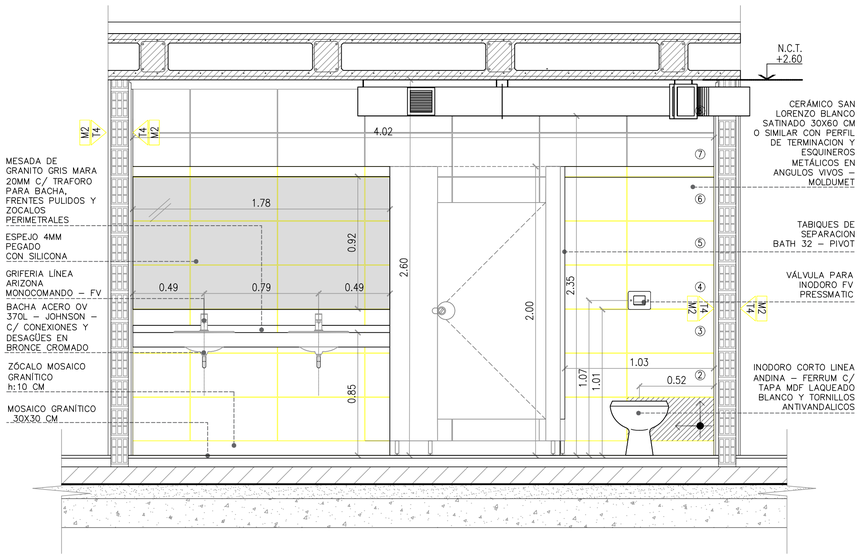


CORTE D–D
ESC.1:20

**APROBADO PARA CONSTRUCCIÓN**
FIRMADO DIGITALMENTE POR:
Arq. Daniel Horacio Alvarez

SANITARIO MASCULINO
PERSONAL DE FUERZAS DE SEGURIDAD

ESTACION LA PATERNAL

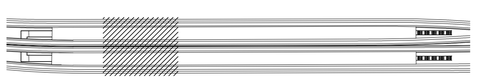


UBICACION DE SECTORES EN PLANTA

| Rev. | Descripción | Proyectó: | Dibujó: | Revisó: | Aprobó: | Fecha: |
|---|---|---|---|---|---|---|
| 1 | Aprobado Para Construccion | JC | JC | DA | MC | 21/08/20 |
| 0 | APTO PARA CONSTRUCCIÓN | GP | GP | RB | EK | 30/03/19 |

PROYECTO EJECUTIVO
VIADUCTO FERROVIARIO ELEVADO
EN VIAS DEL FFCC SAN MARTIN
TRAMO: ESTACIÓN PALERMO - ESTACIÓN LA PATERNAL

AUSA autopistas urbanas

| | | |
|---|---|---|
| Número de Contratación AUSA: 2016-01-0029-00 | Plano N°: VSM-AR-PL-666 | Revisión: 1 |
| CONTENIDO: ESTACION LA PATERNAL<br>DET. DE VESTUARIO DE PERSONAL FUERZAS DE SEGURIDAD | Escala: Varias<br>Fecha: 30/03/19<br>Dibujó: GP<br>Revisó: RB<br>Aprobó: EK | Hoja: 2-2<br>Contratista: GREEN Rottio s.a. |

IF-2022-36203055-APN-GVYO#SOFSE

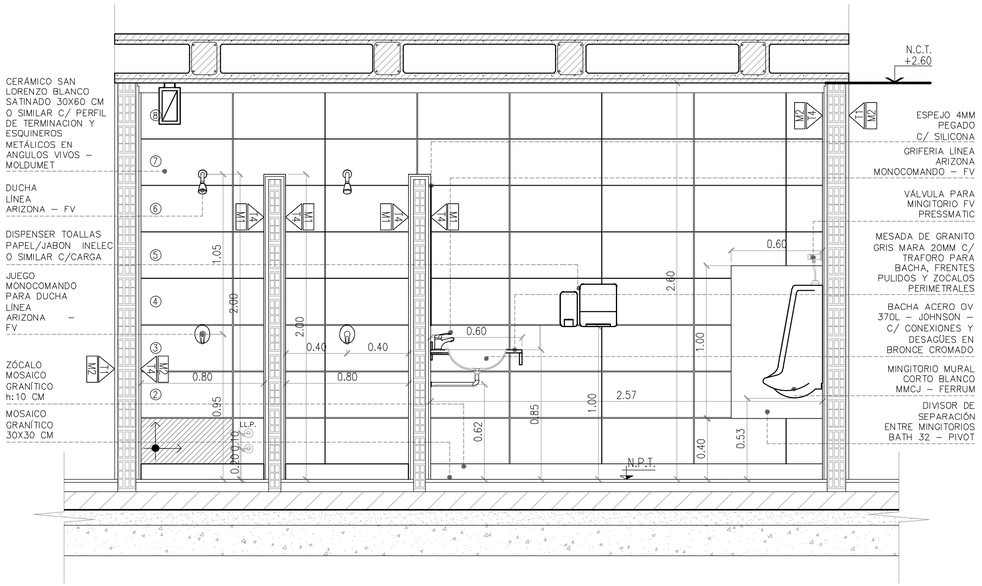


CORTE A–A
ESC.1:20

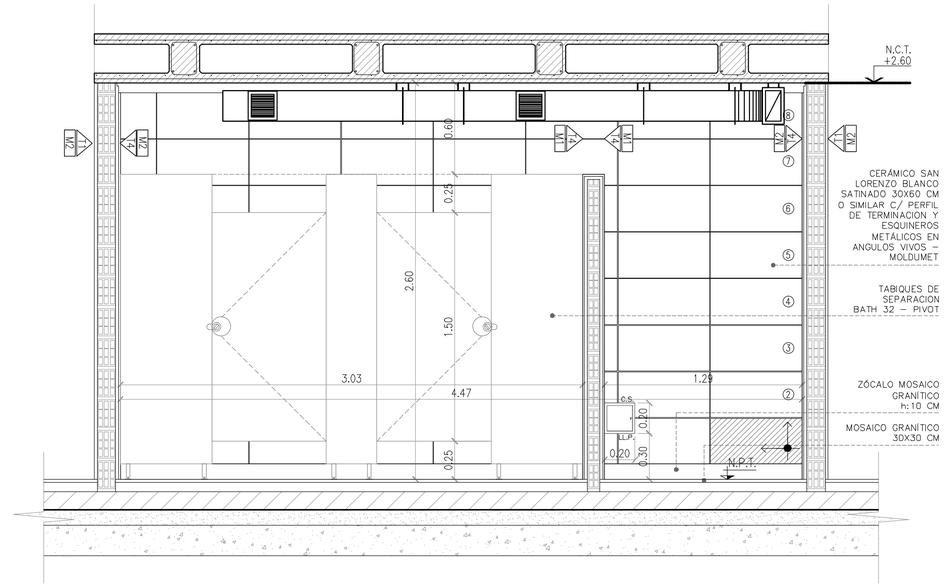


CORTE B–B
ESC.1:20

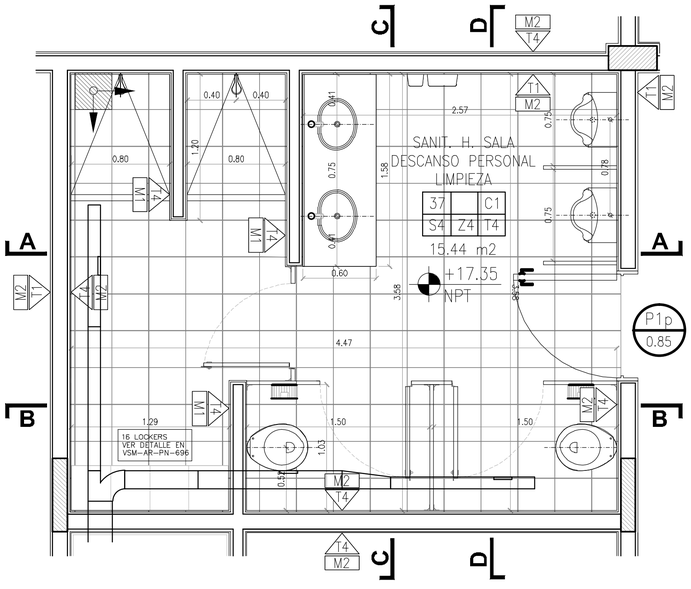


**PLANTA**
SANITARIO MASCULINO
ESC. 1:25

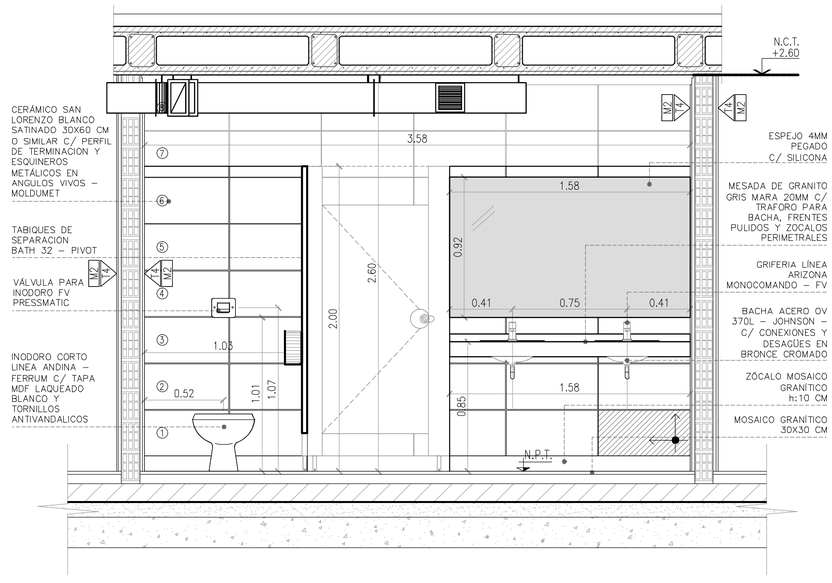


CORTE C–C
ESC.1:20

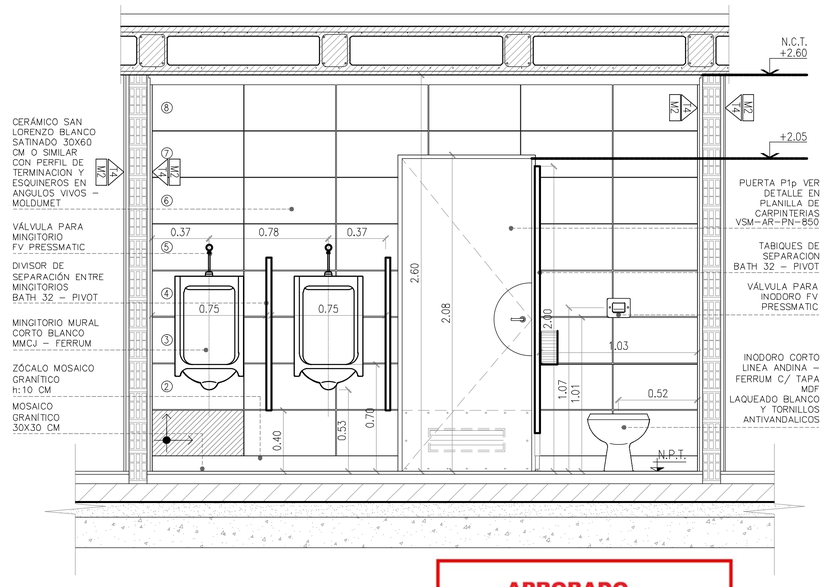


CORTE D–D
ESC.1:20

**APROBADO PARA CONSTRUCCIÓN**
FIRMADO DIGITALMENTE POR:
Arq. Daniel Horacio Alvarez

SANITARIO MASCULINO
PERSONAL DE LIMPIEZA Y EVASIÓN

ESTACION LA PATERNAL

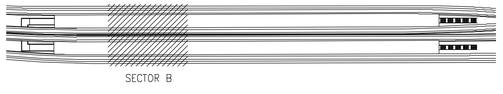


UBICACION DE SECTORES EN PLANTA

PROYECTO EJECUTIVO
VIADUCTO FERROVIARIO ELEVADO EN VIAS DEL FFCC SAN MARTIN
TRAMO: ESTACIÓN PALERMO - ESTACIÓN LA PATERNAL

AUSA autopistas urbanas

| | | |
|---|---|---|
| Número de Contratación AUSA: 2016-01-0029-00 | Plano N°: VSM-AR-PL-667 | Revisión: 0 |
| CONTENIDO: ESTACIÓN LA PATERNAL DETALLE DE VESTUARIO PERSONAL DE LIMPIEZA Y EVASIÓN | Escala: 1:7□ | Archivo: VSM-AR-P_667-0.dwg |
| | Fecha: 31/01/20 | Hoja: |
| | Dibujó: TP | Contratista: |
| | Revisó: | LE-2022-36203055-APN-GVYO#SOFSE |
| | Aprobó: | |

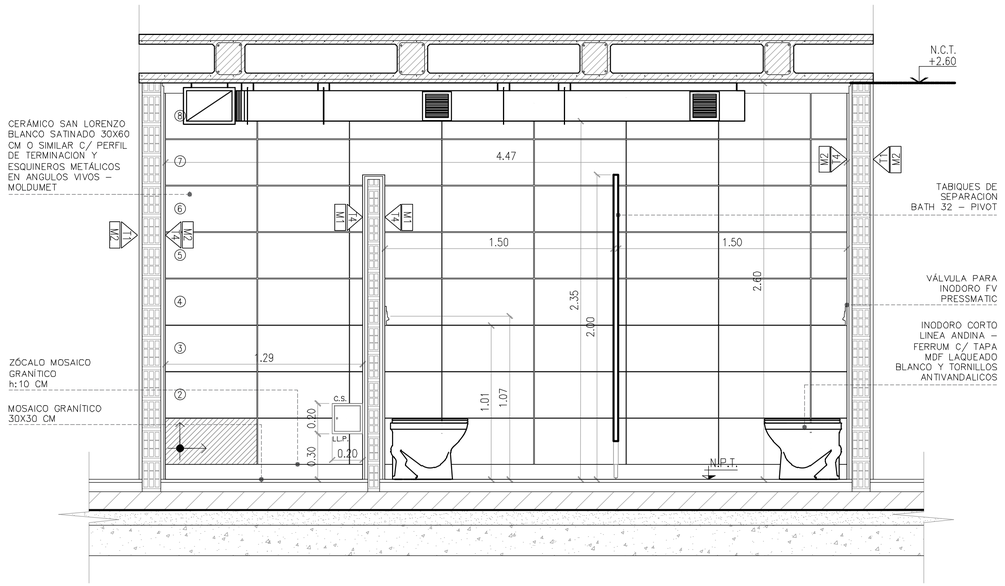


CORTE A–A
ESC.1:20

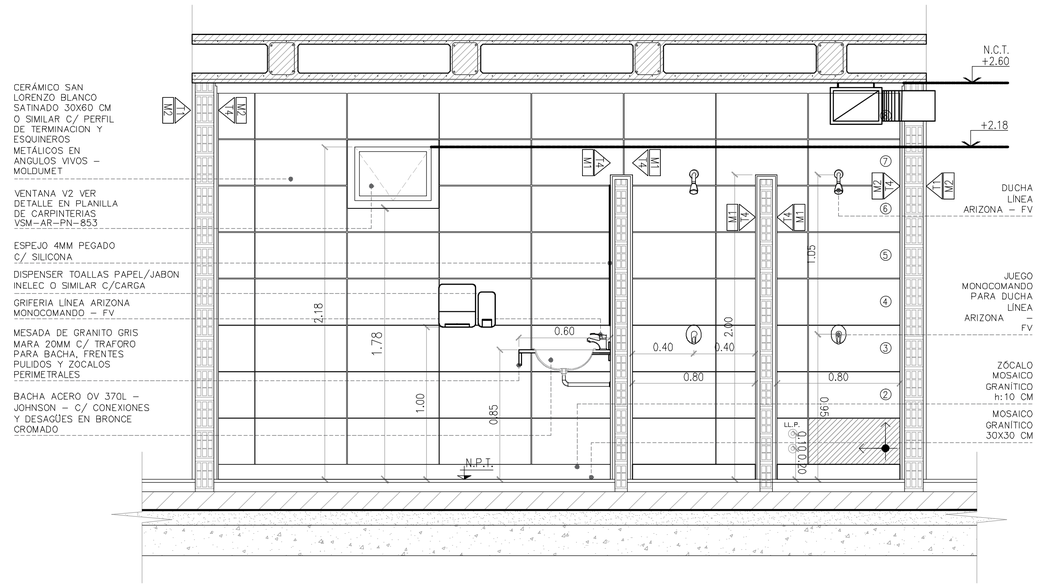


CORTE B–B
ESC.1:20

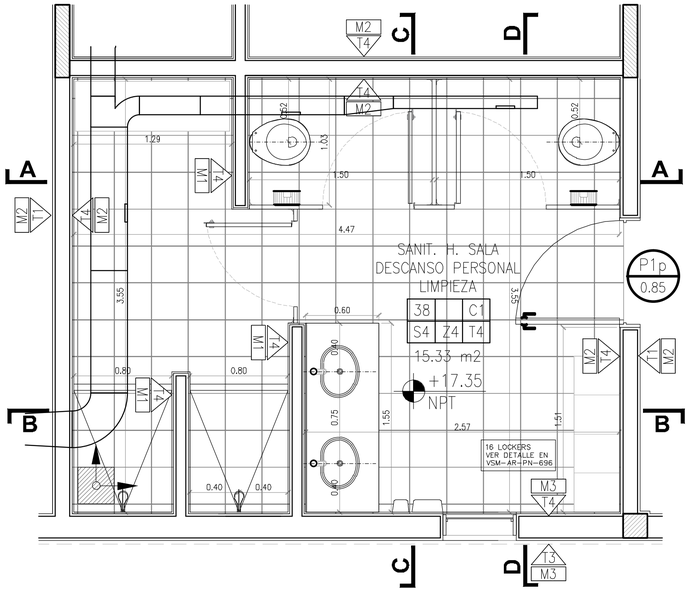


**PLANTA**
SANITARIO FEMENINO
ESC. 1:25

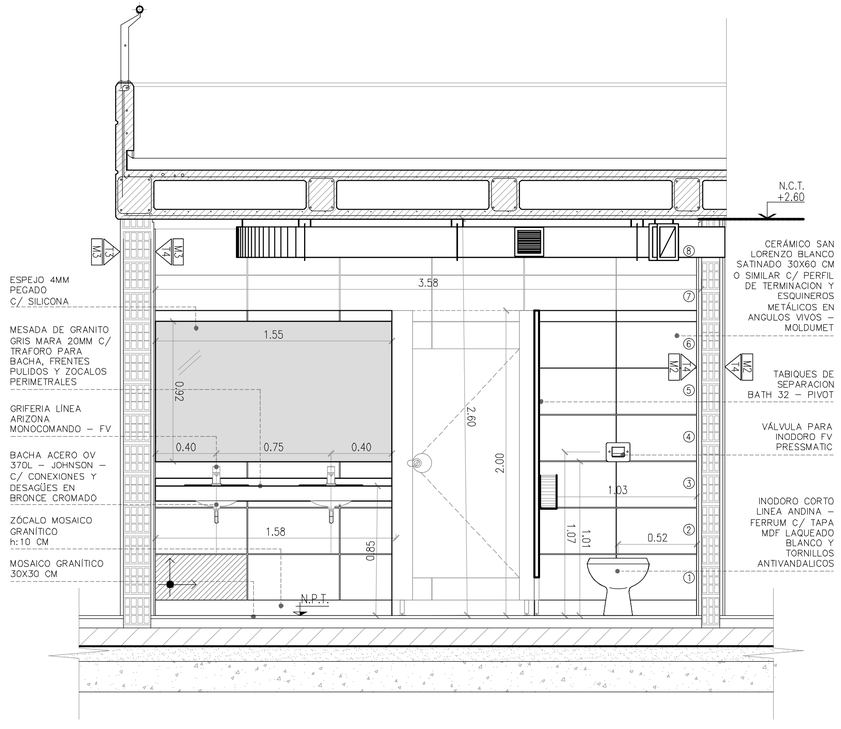


CORTE C–C
ESC.1:20

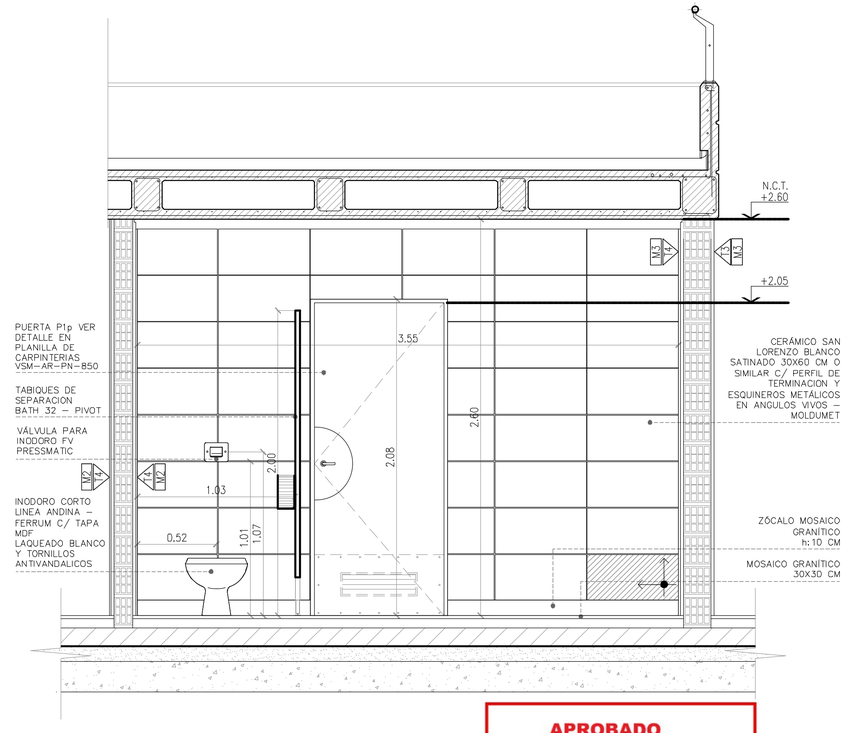


CORTE D–D
ESC.1:20

**APROBADO PARA CONSTRUCCIÓN**
FIRMADO DIGITALMENTE POR:
Arq. Daniel Horacio Alvarez

# SANITARIO FEMENINO
PERSONAL DE LIMPIEZA Y EVASIÓN

ESTACION LA PATERNAL

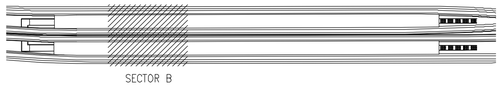


UBICACION DE SECTORES EN PLANTA

PROYECTO EJECUTIVO
VIADUCTO FERROVIARIO ELEVADO EN VIAS DEL FFCC SAN MARTIN
TRAMO: ESTACIÓN PALERMO - ESTACIÓN LA PATERNAL

AUSA autopistas urbanas

| | | |
|---|---|---|
| Número de Contratación AUSA: 2016-01-0029-00 | Plano N°: VSM-AR-PL-667 | Revisión: 0 |
| CONTENIDO: ESTACIÓN LA PATERNAL DETALLE DE VESTUARIO PERSONAL DE LIMPIEZA Y EVASIÓN | Escala: 1:7□ | Archivo: VSM-AR-P_667-0.dwg |
| | Fecha: 31/01/20 | Hoja: |
| | Dibujó: TP | Contratista: |
| | Revisó: | IF-2022-36203055-APN-GVYO#SOFSE |
| | Aprobó: | |

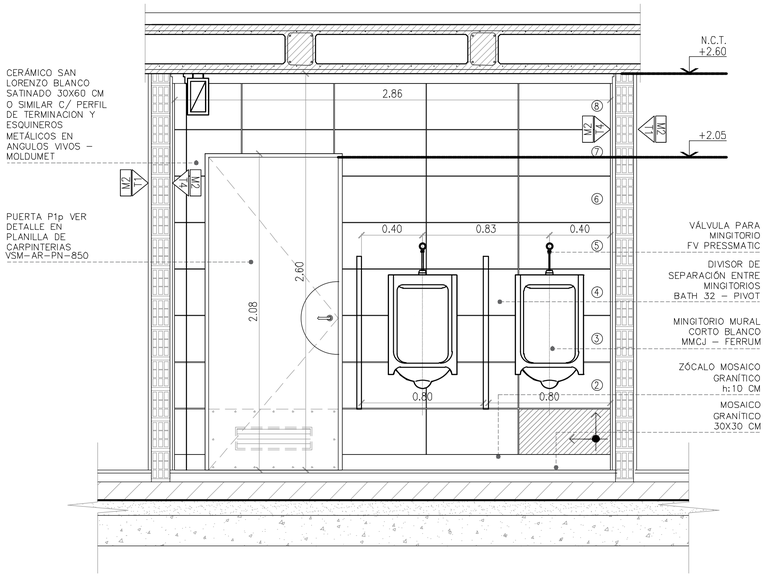


CORTE A–A
ESC.1:20

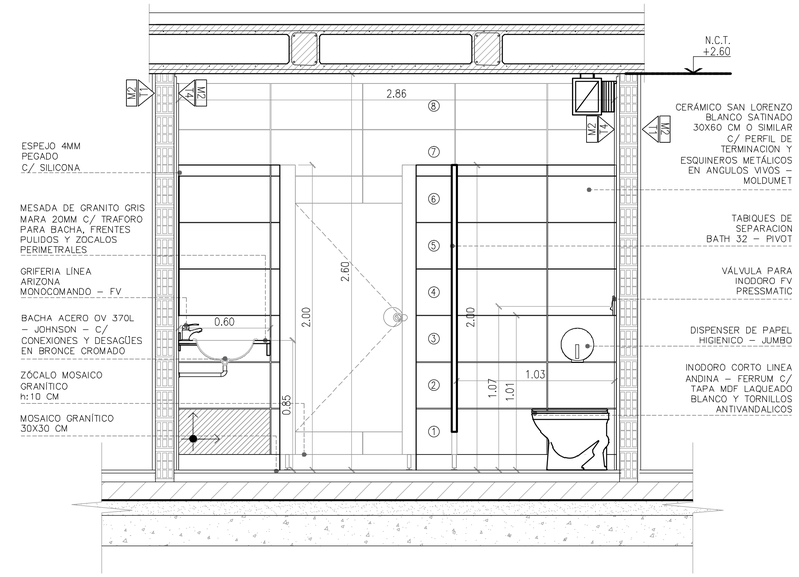


CORTE B–B
ESC.1:20

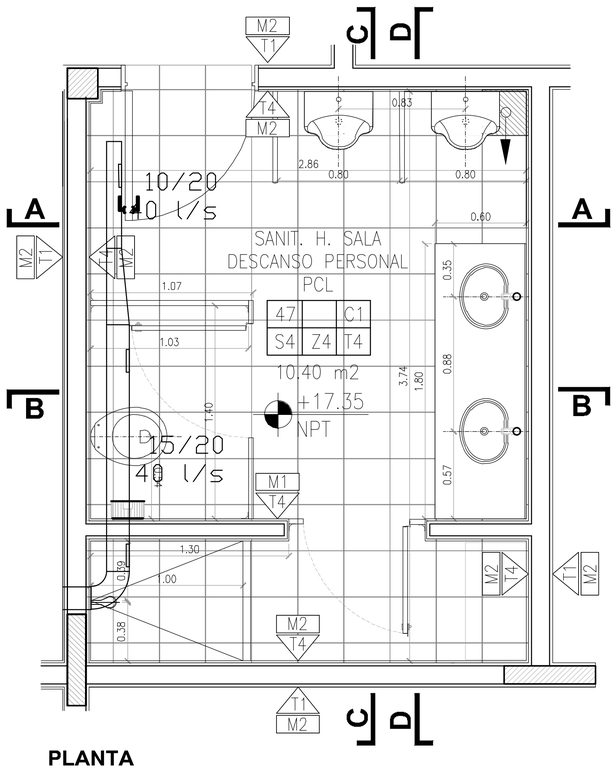


**PLANTA**
SANITARIO MASCULINO
ESC. 1:20

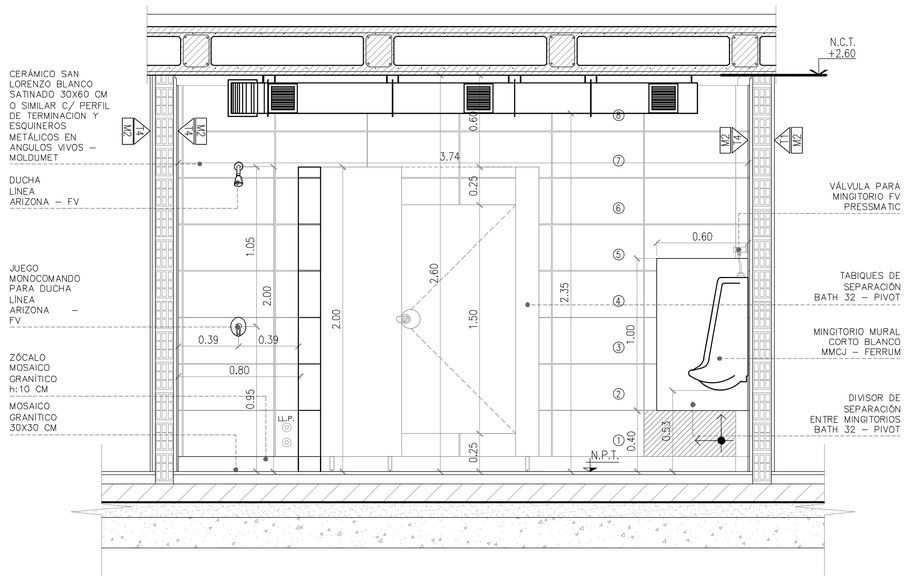


CORTE C–C
ESC.1:20

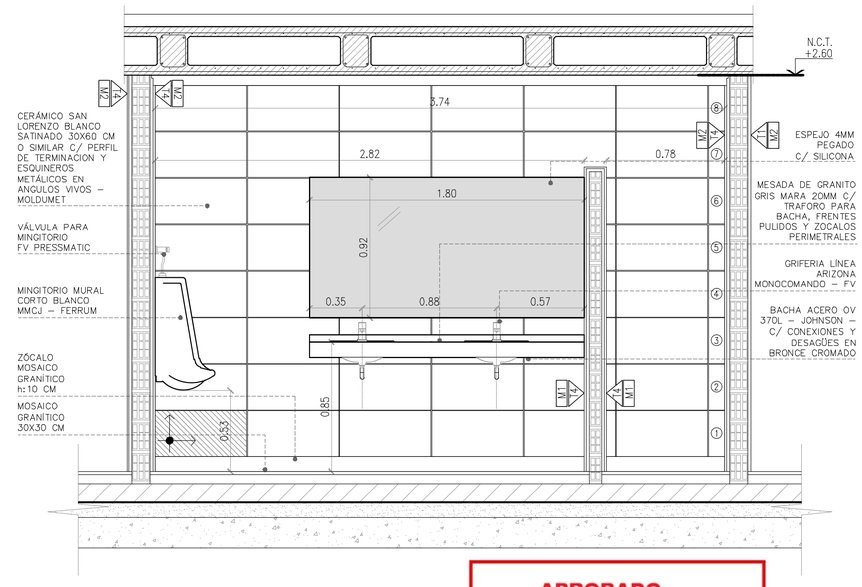


CORTE D–D
ESC.1:20

**APROBADO PARA CONSTRUCCIÓN**
FIRMADO DIGITALMENTE POR:
Arq. Daniel Horacio Alvarez

SANITARIO MASCULINO
PERSONAL DE PCL

ESTACION LA PATERNAL

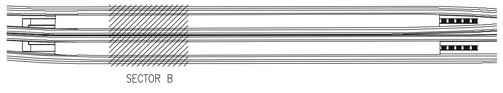


UBICACION DE SECTORES EN PLANTA

PROYECTO EJECUTIVO
VIADUCTO FERROVIARIO ELEVADO EN VIAS DEL FFCC SAN MARTIN
TRAMO: ESTACIÓN PALERMO - ESTACIÓN LA PATERNAL

AUSA autopistas urbanas

| | | |
|---|---|---|
| Número de Contratación AUSA: 2016-01-0029-00 | Plano N°: VSM-AR-PL-66□ | Revisión: 0 |
| CONTENIDO: ESTACIÓN LA PATERNAL DETALLE DE VESTUARIO DE PERSONAL DE PCL | Escala: 1:7□ | Archivo: VSM-AR-P_66B-0.dwg |
| | Fecha: 31/01/20 | Hoja: |
| | Dibujó: TP | Contratista: |
| | Revisó: | |
| | Aprobó: | |

18-2022-36203055-APN-GVYO#SOFSE

## VISTA A-A
1□20

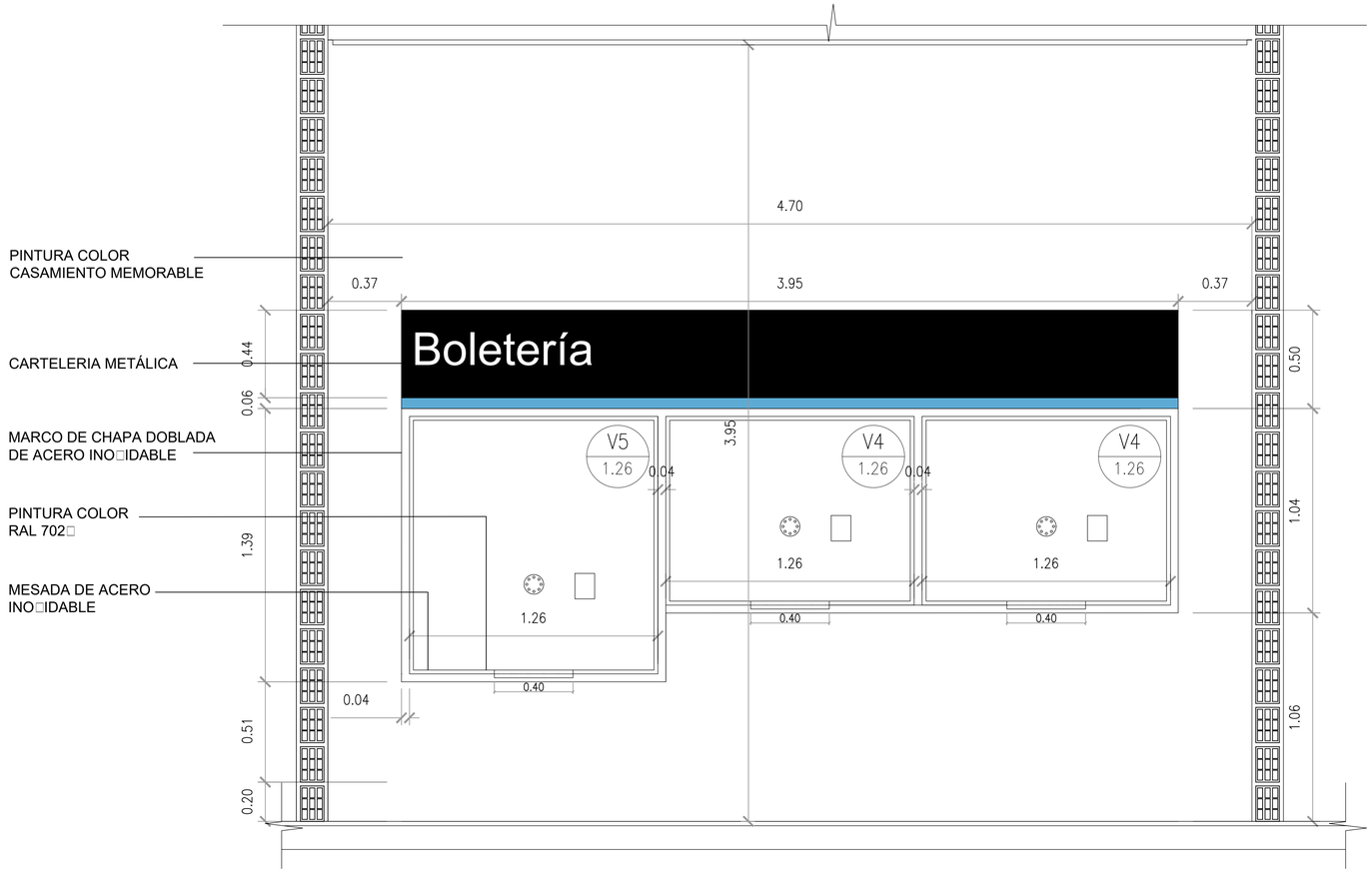


## CORTE 1-1
1□20

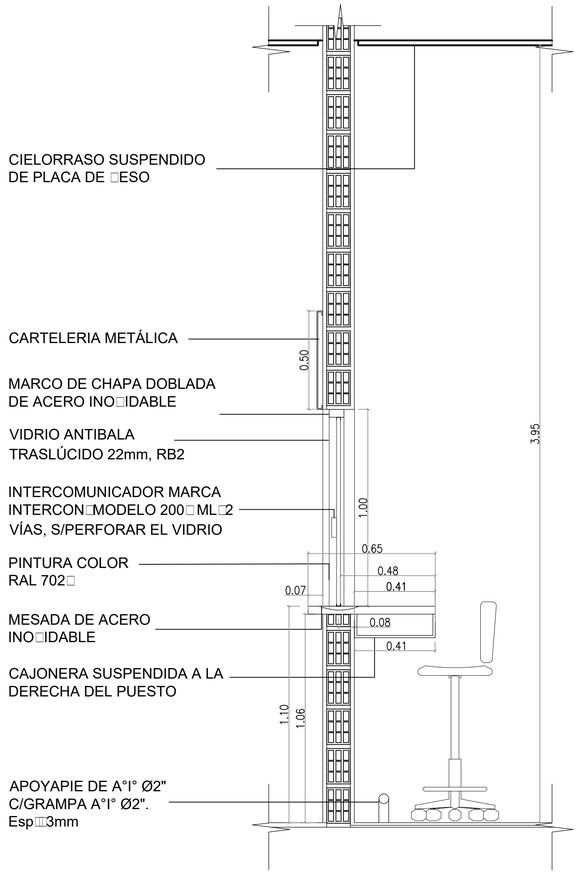


## CORTE 2-2
1□20

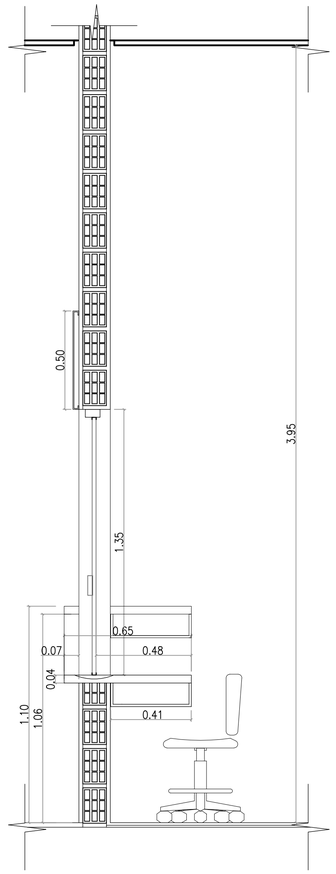


## PLANTA
1□20

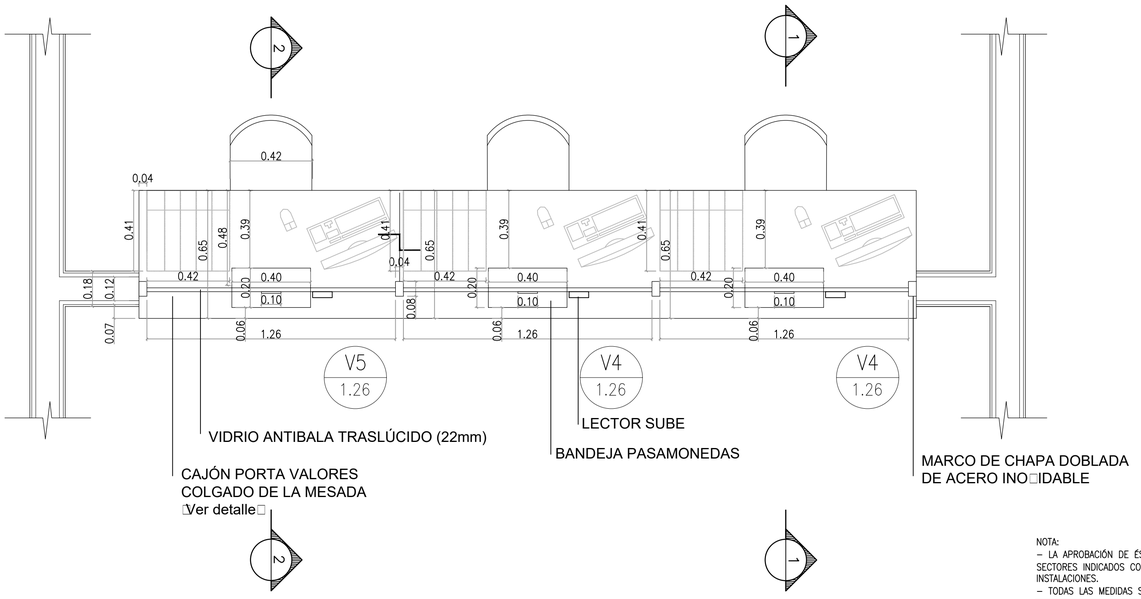


## DETALLE GAVETA TIPO ACEROMET
APERTURA CON LLAVE EN CARA FRONTAL
1□10

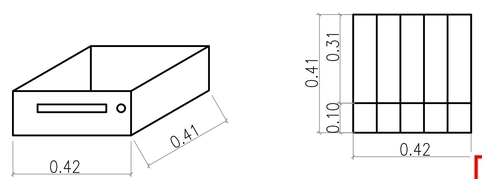


**APROBADO**
**PARA CONSTRUCCIÓN**
FIRMADO DIGITALMENTE POR:
Arq. Daniel Horacio Alvarez

NOTA:
– LA APROBACIÓN DE ÉSTE DOCUMENTO NO ABARCA LOS SECTORES INDICADOS COMO DETALLE NI LA COORDINACIÓN DE LAS INSTALACIONES.
– TODAS LAS MEDIDAS SERÁN VERIFICADAS EN OBRA

| Rev | Descripción | Proyectó: | Dibujó: | Revisó: | Aprobó: | Fecha: |
|---|---|---|---|---|---|---|
| 2 | Emisión para aprobación según pedido de la línea | JD | JD | RB | E□ | 06/06/19 |
| 1 | Emisión para aprobación según pedido de la línea | JD | JD | RB | E□ | 2□/0□/19 |
| 0 | Emisión para aprobación según OS 1540 | JD | JD | RB | E□ | 20/0□/19 |

PROYECTO EJECUTIVO
VIADUCTO FERROVIARIO ELEVADO
EN VIAS DEL FFCC SAN MARTIN
TRAMO: ESTACIÓN PALERMO - ESTACIÓN LA PATERNAL

AUSA autopistas urbanas

| Número de Contratación AUSA: | Plano N°: | Revisión: |
|---|---|---|
| 2016-01-0029-00 | VSM-AR-PL-670 | 2 |

CONTENIDO:
ESTACION LA PATERNAL
DETALLE DE BOLETERIA

| | | | |
|---|---|---|---|
| Escala: | VARIAS | Archivo: | 1/1 |
| Fecha: | 06/06/19 | Contratista: | |
| Dibujó: | JD | | |
| Revisó: | RB | | |
| Aprobó: | E□ | | |

GREEN Rottio s.a.

IF-2022-36203055-APN-GVYO#SOFSE

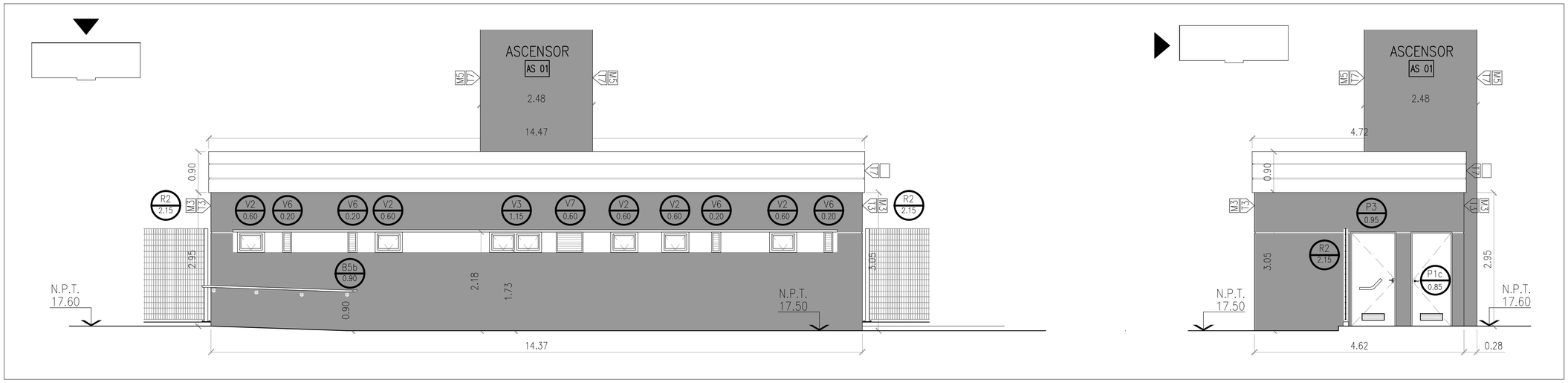


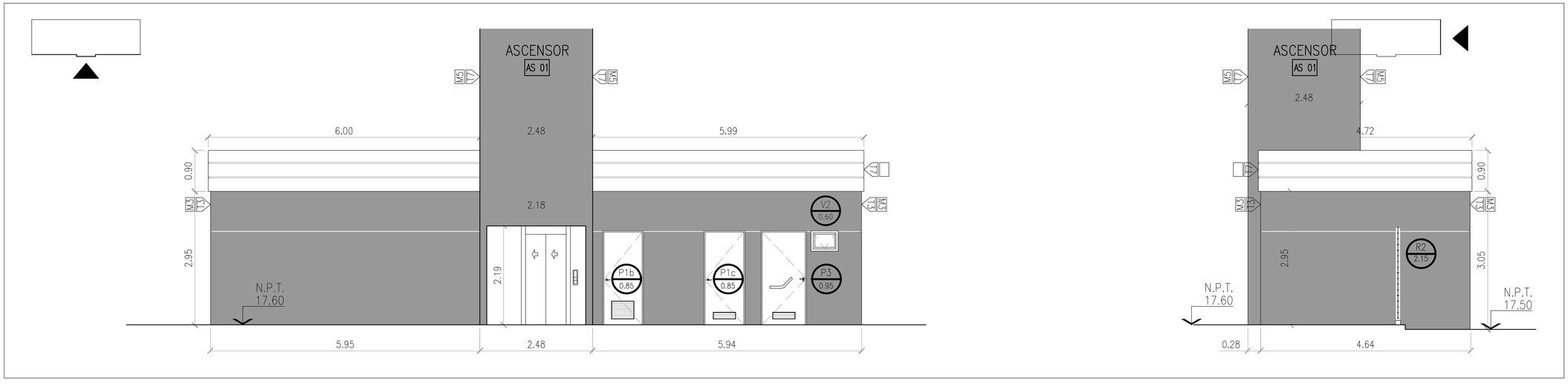


APROBADO
PARA CONSTRUCCIÓN
FIRMADO DIGITALMENTE POR:
Arq. Daniel Horacio Alvarez

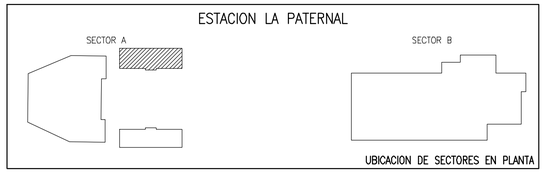


# NÚCLEO DE ASCENSOR 01

ESC 1:□0

PROYECTO EJECUTIVO
VIADUCTO FERROVIARIO ELEVADO
EN VIAS DEL FFCC SAN MARTIN
TRAMO: ESTACIÓN PALERMO - ESTACIÓN LA PATERNAL

AUSA autopistas urbanas

| | | |
|---|---|---|
| Número de Contratación AUSA: 2016-01-0029-00 | Plano N°: VSM-AR-PL-6□□ | Revisión: 0 |
| CONTENIDO: ESTACIÓN LA PATERNAL DETALLE DE FACHADAS | Escala: 1:7□ | Archivo: VSM-AR-P_684-0.dwg |
| | Fecha: 31/01/20 | Hoja: 1/□ |
| | Dibujó: TP | Contratista: |
| | Revisó: | |
| | Aprobó: | |

IS-2022-36203055-APN-GVYO#SOFSE

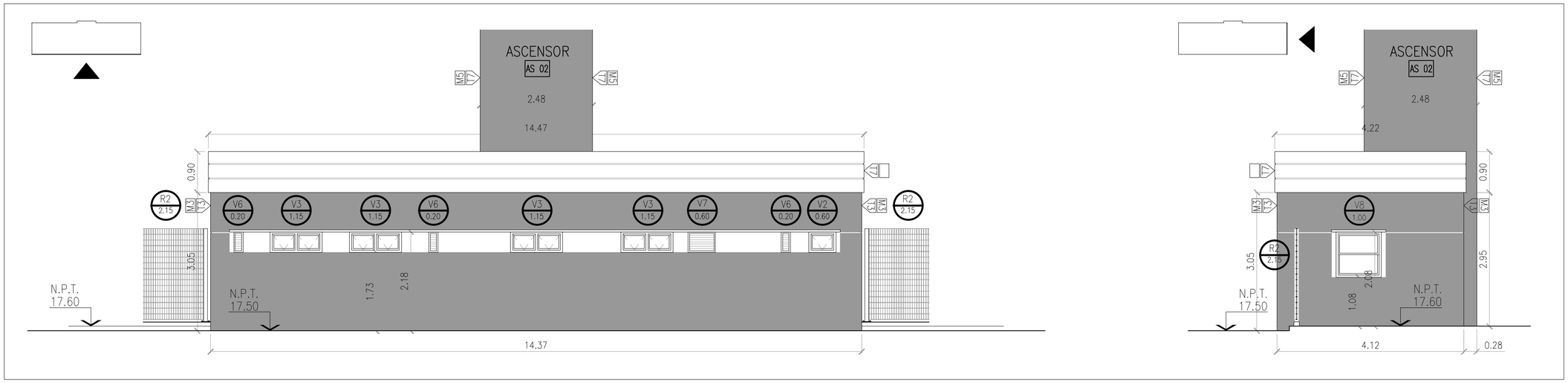


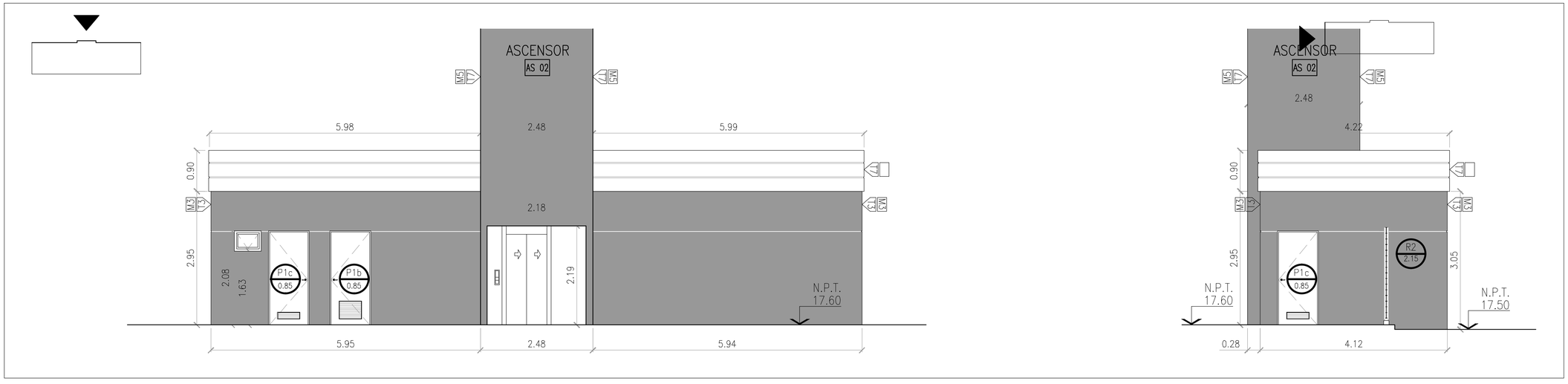


**APROBADO**
**PARA CONSTRUCCIÓN**

FIRMADO DIGITALMENTE POR:
Arq. Daniel Horacio Alvarez

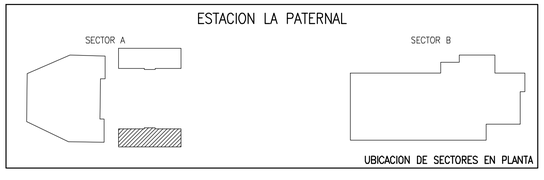


# NÚCLEO DE ASCENSOR 02

ESC 1:□0

PROYECTO EJECUTIVO
VIADUCTO FERROVIARIO ELEVADO
EN VIAS DEL FFCC SAN MARTIN
TRAMO: ESTACIÓN PALERMO - ESTACIÓN LA PATERNAL

AUSA autopistas urbanas

| | | |
|---|---|---|
| Número de Contratación AUSA: 2016-01-0029-00 | Plano N°: VSM-AR-PL-6□□ | Revisión: 0 |
| CONTENIDO: ESTACIÓN LA PATERNAL DETALLE DE FACHADAS | Escala: 1:7□ | Archivo: VSM-AR-P_-684-0.dwg |
| | Fecha: 31/01/20 | Hoja: 2/□ |
| | Dibujó: TP | Contratista: |
| | Revisó: | |
| | Aprobó: | |

AS-2022-36203055-APN-GVYO#SOFSE

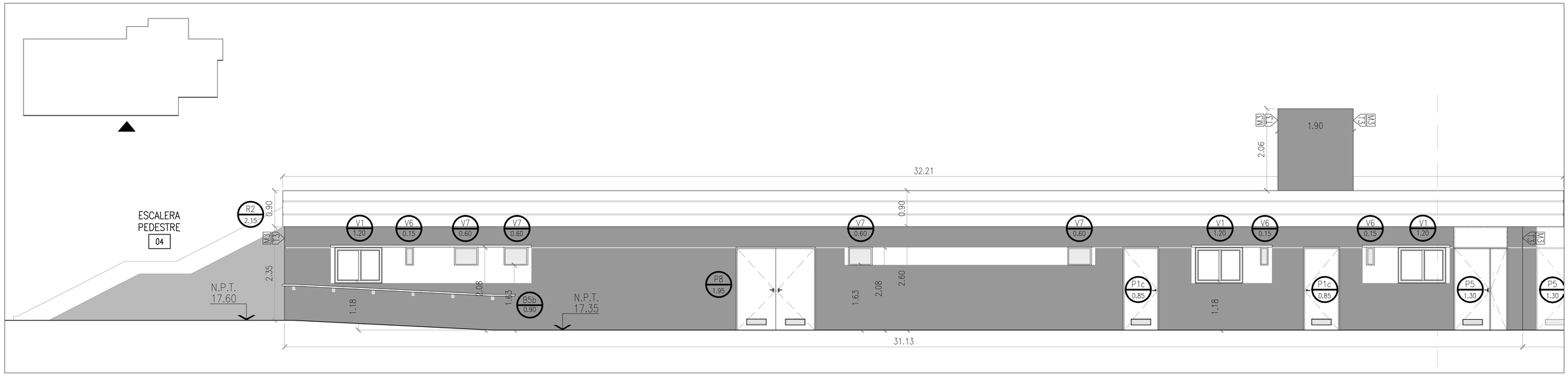


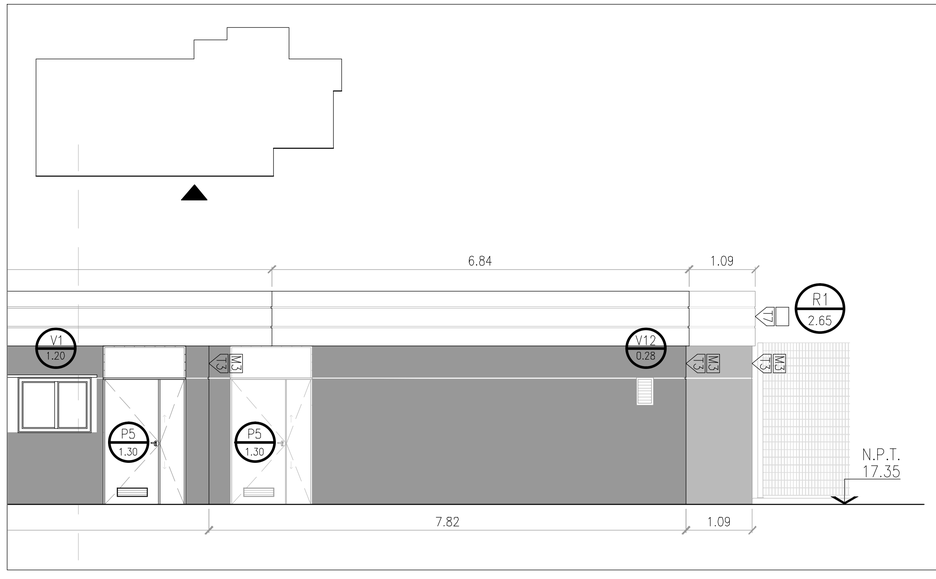


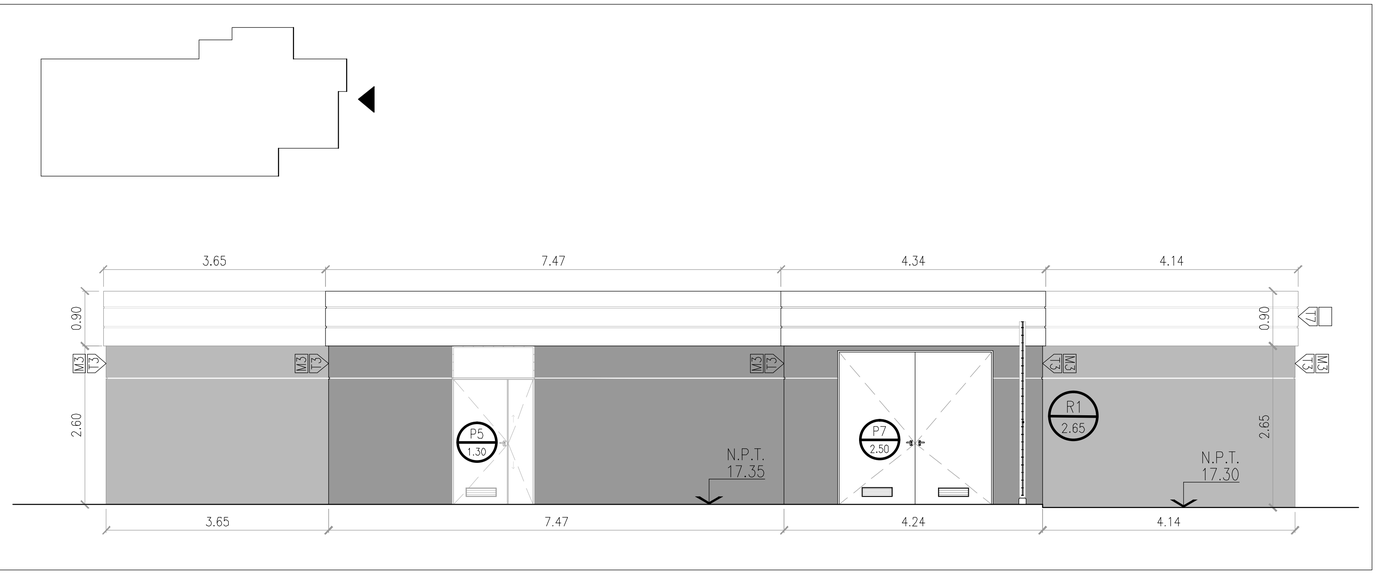


APROBADO
PARA CONSTRUCCIÓN
FIRMADO DIGITALMENTE POR:
Arq. Daniel Horacio Alvarez

ESTACION LA PATERNAL

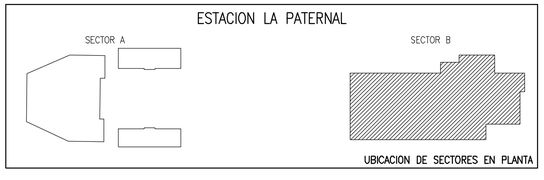


SECTOR B
ESC 1:□0

PROYECTO EJECUTIVO
VIADUCTO FERROVIARIO ELEVADO
EN VIAS DEL FFCC SAN MARTIN
TRAMO: ESTACIÓN PALERMO - ESTACIÓN LA PATERNAL

AUSA autopistas urbanas

| | | |
|---|---|---|
| Número de Contratación AUSA: 2016-01-0029-00 | Plano N°: VSM-AR-PL-6□□ | Revisión: 0 |
| CONTENIDO: ESTACIÓN LA PATERNAL DETALLE DE FACHADAS | Escala: 1:7□ | Archivo: VSM-AR-P_-684-0.dwg |
| | Fecha: 31/01/20 | Hoja: 3/□ |
| | Dibujó: TP | Contratista: |
| | Revisó: | |
| | Aprobó: | |

IS-2022-36203055-APN-GVYO#SOFSE

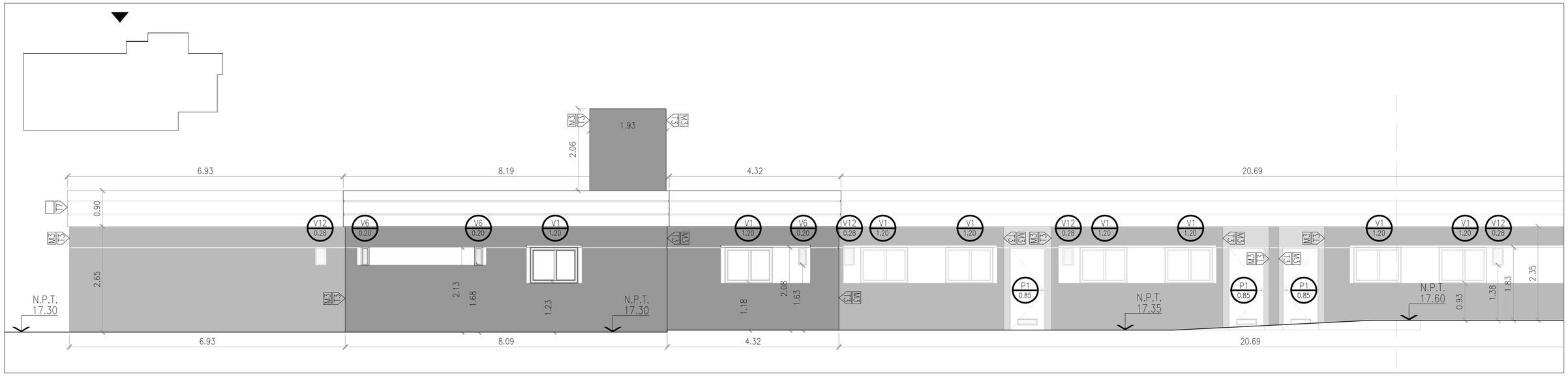


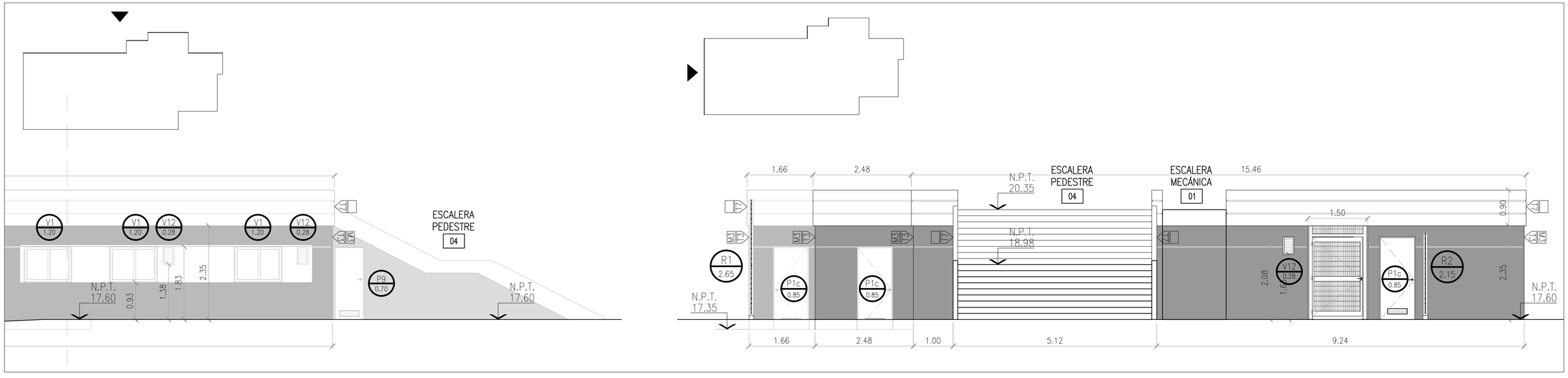


SECTOR B
ESC 1:□0

**APROBADO**
**PARA CONSTRUCCIÓN**
FIRMADO DIGITALMENTE POR:
Arq. Daniel Horacio Alvarez

ESTACION LA PATERNAL

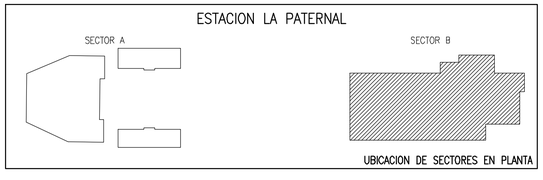


PROYECTO EJECUTIVO
VIADUCTO FERROVIARIO ELEVADO
EN VIAS DEL FFCC SAN MARTIN
TRAMO: ESTACIÓN PALERMO - ESTACIÓN LA PATERNAL

AUSA autopistas urbanas

| | | |
|---|---|---|
| Número de Contratación AUSA: 2016-01-0029-00 | Plano N°: VSM-AR-PL-6□□ | Revisión: 0 |
| CONTENIDO: ESTACIÓN LA PATERNAL DETALLE DE FACHADAS | Escala: 1:7□ | Archivo: VSM-AR-P_-684-0.dwg |
| | Fecha: 31/01/20 | Hoja: □/□ |
| | Dibujó: TP | Contratista: |
| | Revisó: | |
| | Aprobó: | |

IS-2022-36203055-APN-GVYO#SOFSE

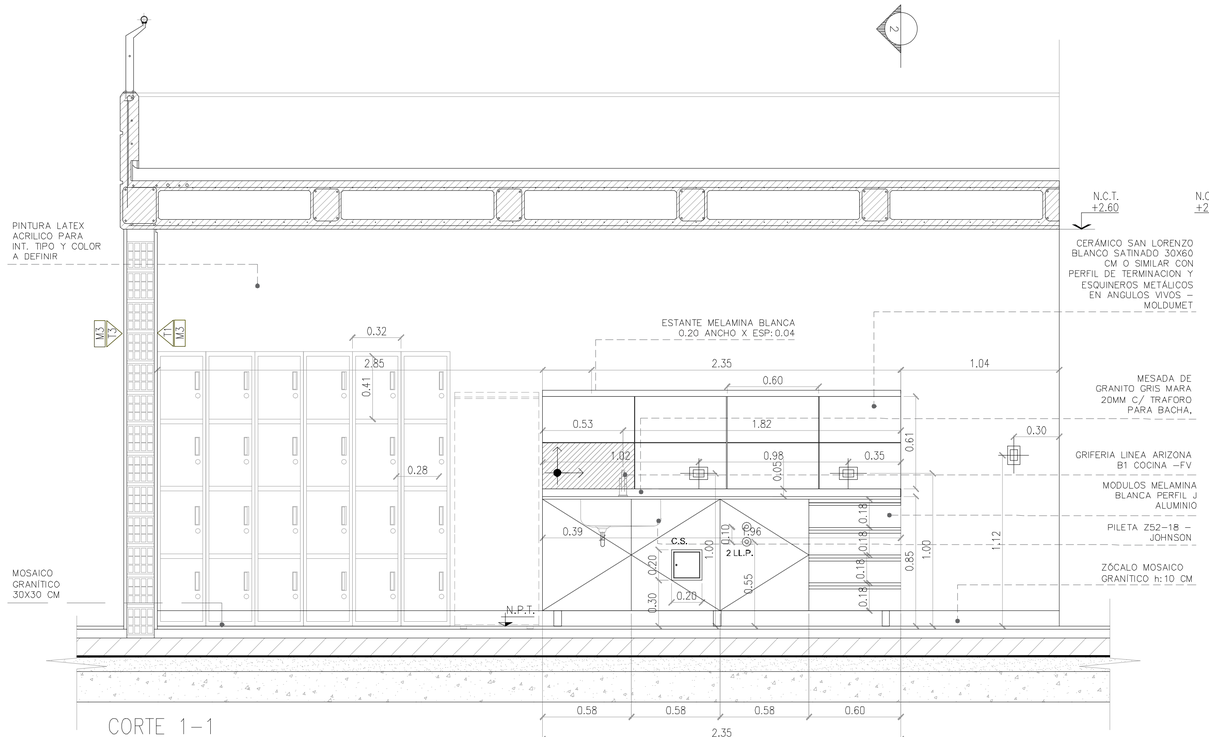


CORTE 1–1
ESC.1:20

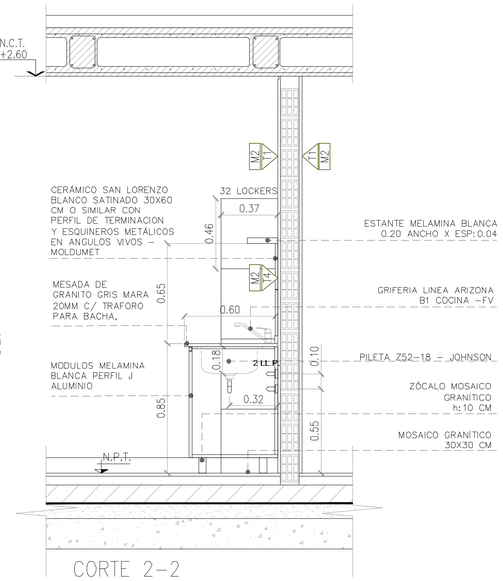


CORTE 2–2
ESC.1:20

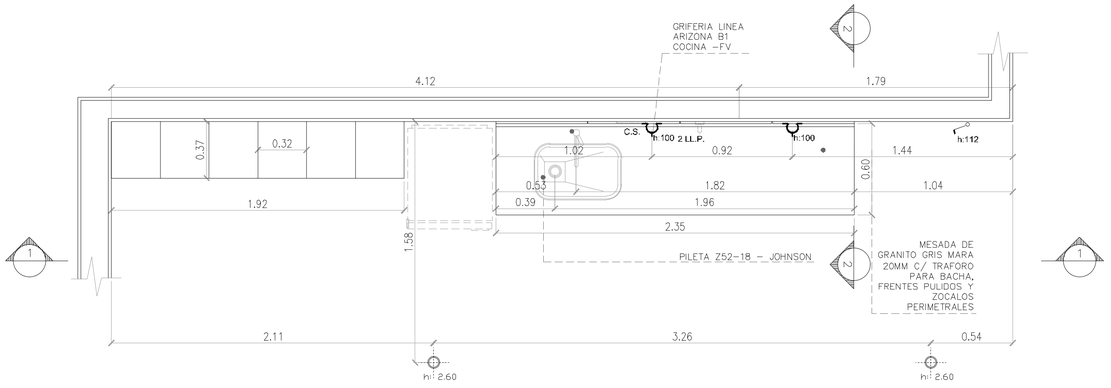


PLANTA LOCAL 27 LA PATERNAL
ESC.1:20

**APROBADO PARA CONSTRUCCIÓN**

FIRMADO DIGITALMENTE POR:
Arq. Daniel Horacio Alvarez

PROYECTO EJECUTIVO
VIADUCTO FERROVIARIO ELEVADO EN VIAS DEL FFCC SAN MARTIN
TRAMO: ESTACIÓN PALERMO - ESTACIÓN LA PATERNAL

AUSA autopistas urbanas

| | | |
|---|---|---|
| Número de Contratación AUSA: 2016-01-0029-00 | Plano N°: VSM-AR-PL-696 | Revisión: 0 |
| CONTENIDO: ESTACIÓN LA PATERNAL DETALE OFFICE SALA DE DESCANSOS | Escala: 1:7 | Archivo: VSM-AR-P-696-0.dwg |
| | Fecha: 31/01/20 | Hoja: 1/ |
| | Dibujó: TP | Contratista: |
| | Revisó: | |
| | Aprobó: | |

IF-2022-36203055-APN-GVYO#SOFSE

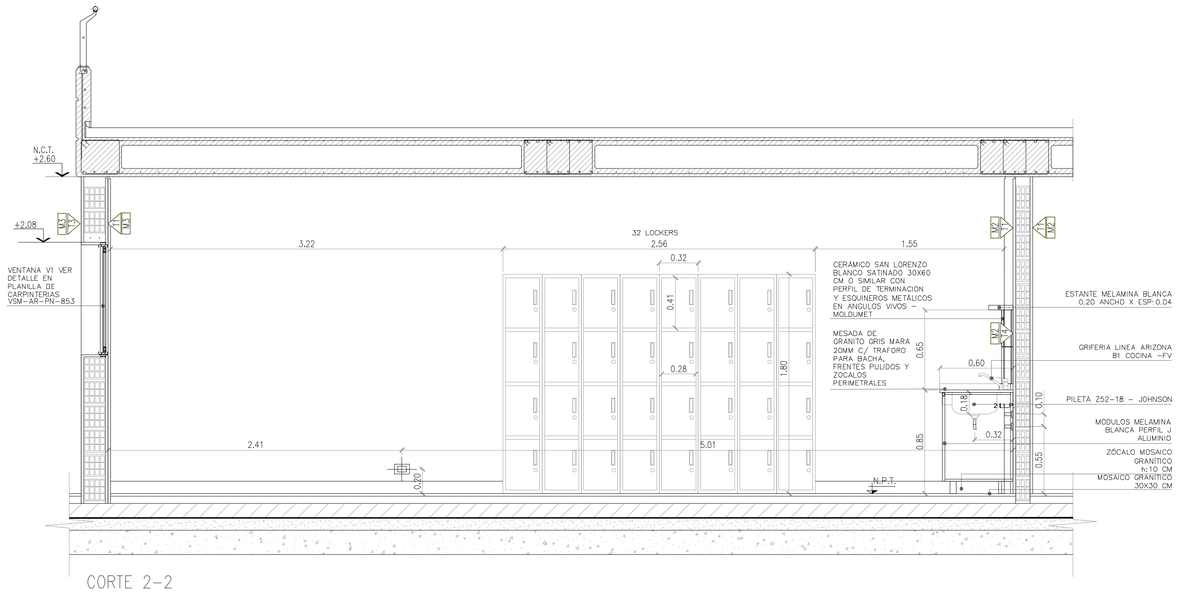


CORTE 2–2
ESC.1:25

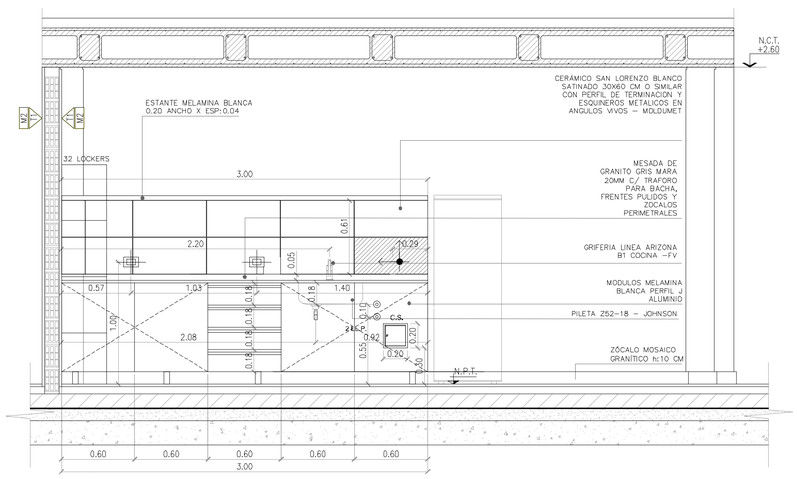


CORTE 1–1
ESC.1:25

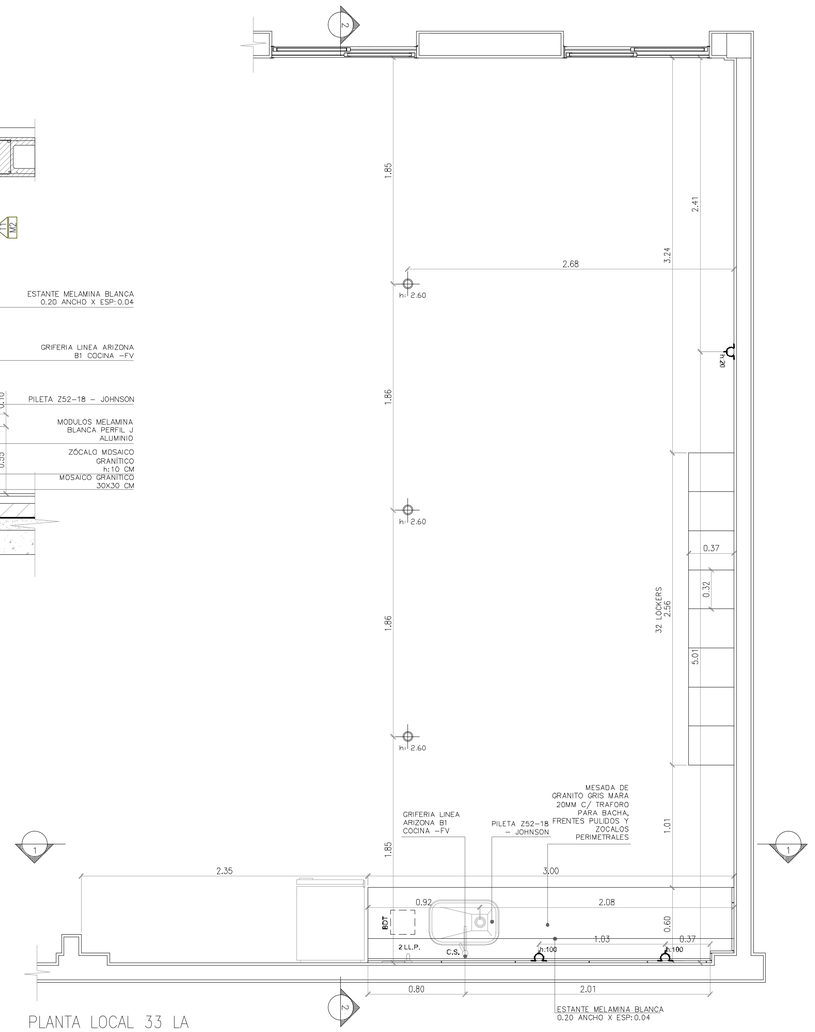


PLANTA LOCAL 33 LA PATERNAL
ESC.1:25

**APROBADO PARA CONSTRUCCIÓN**

FIRMADO DIGITALMENTE POR:
Arq. Daniel Horacio Alvarez

PROYECTO EJECUTIVO
VIADUCTO FERROVIARIO ELEVADO EN VIAS DEL FFCC SAN MARTIN
TRAMO: ESTACIÓN PALERMO - ESTACIÓN LA PATERNAL

AUSA autopistas urbanas

| | | |
|---|---|---|
| Número de Contratación AUSA: 2016-01-0029-00 | Plano N°: VSM-AR-PL-696 | Revisión: 0 |
| CONTENIDO: ESTACIÓN LA PATERNAL DETALE OFFICE SALA DE DESCANSOS | Escala: 1:7 □ | Archivo: VSM-AR-P_696-0.dwg |
| | Fecha: 31/01/20 | Hoja: 2/□ |
| | Dibujó: TP | Contratista: |
| | Revisó: | IF-2022-36203055-APN-GVYO#SOFSE |
| | Aprobó: | |

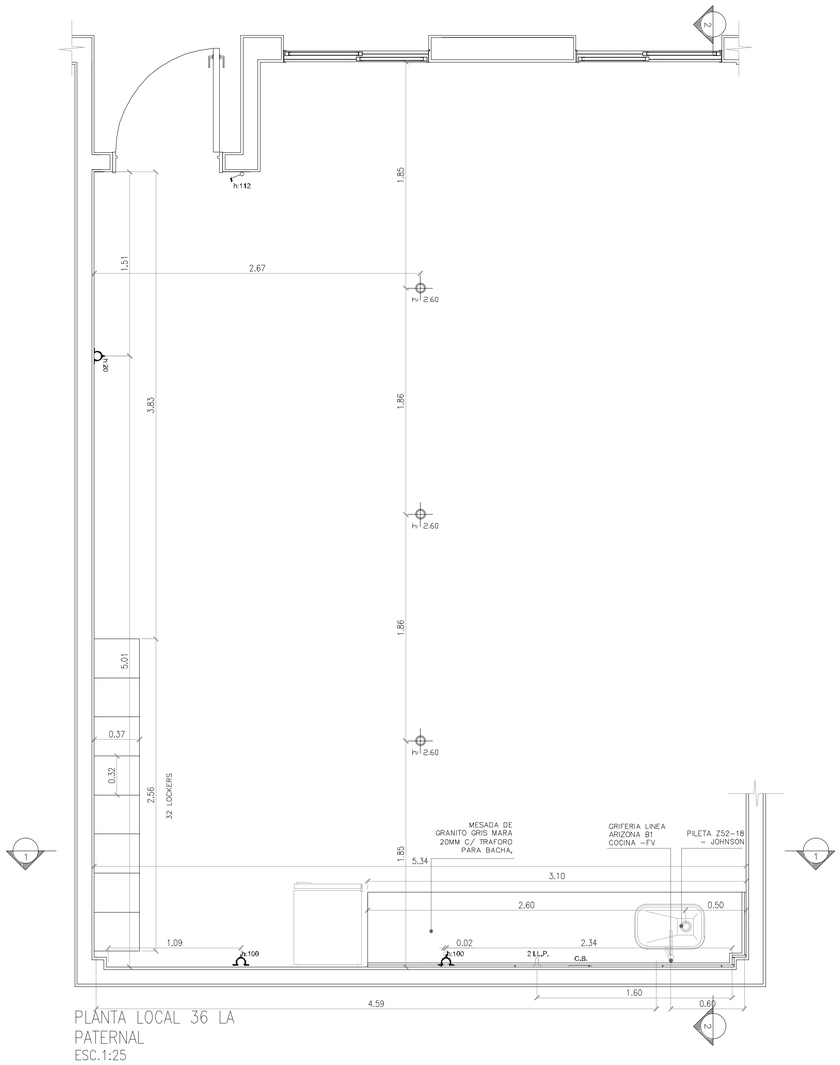


PLANTA LOCAL 36 LA PATERNAL
ESC.1:25

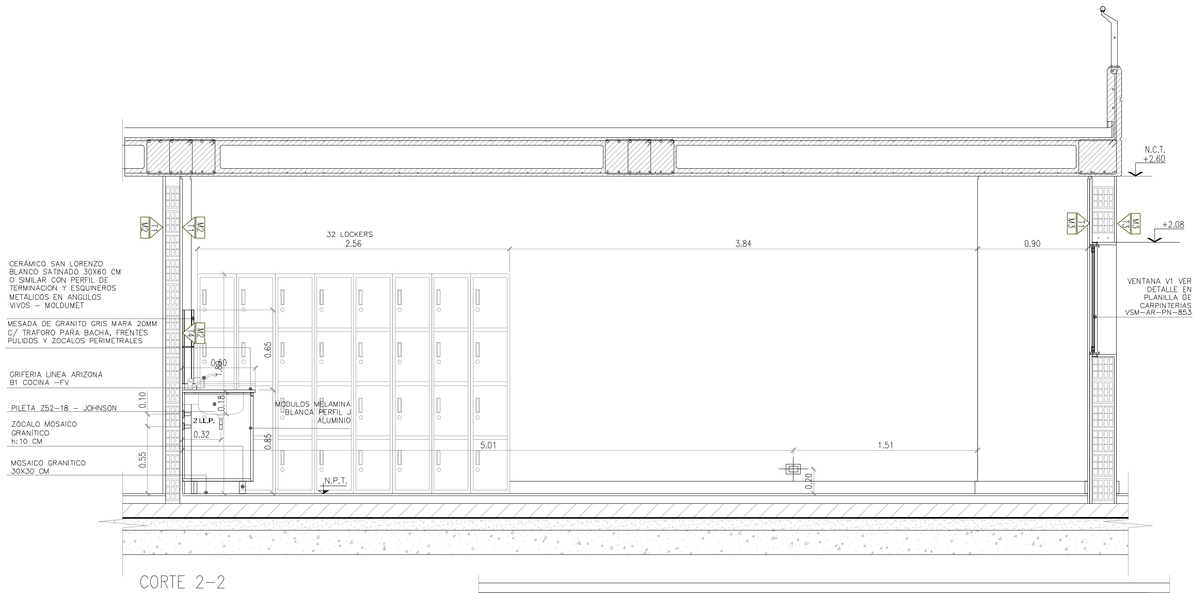


CORTE 2–2
ESC.1:25

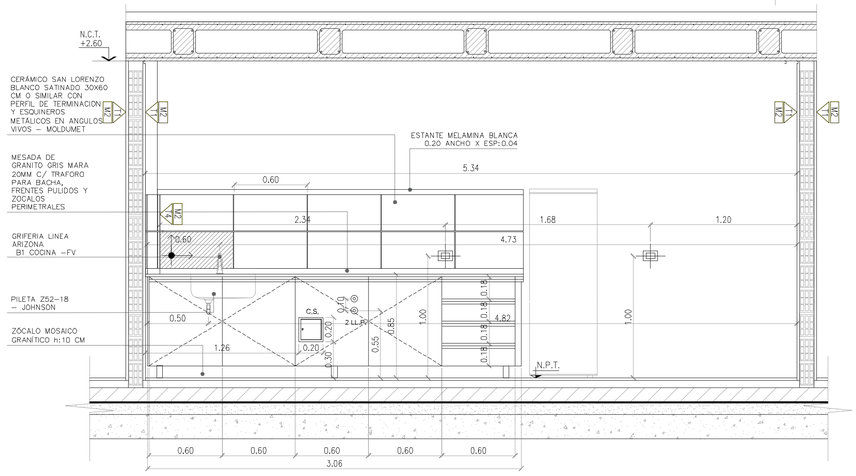


**APROBADO**
**PARA CONSTRUCCIÓN**

FIRMADO DIGITALMENTE POR:
Arq. Daniel Horacio Alvarez

PROYECTO EJECUTIVO
VIADUCTO FERROVIARIO ELEVADO
EN VIAS DEL FFCC SAN MARTIN
TRAMO: ESTACIÓN PALERMO - ESTACIÓN LA PATERNAL

AUSA autopistas urbanas

| | | |
|---|---|---|
| Número de Contratación AUSA: 2016-01-0029-00 | Plano N°: VSM-AR-PL-696 | Revisión: 0 |
| CONTENIDO: ESTACIÓN LA PATERNAL DETALE OFFICE SALA DE DESCANSOS | Escala: 1:7 □ | Archivo: VSM-AR-P-696-0.dwg |
| | Fecha: 31/01/20 | Hoja: 3/□ |
| | Dibujó: TP | Contratista: |
| | Revisó: | IF-2022-36203055-APN-GVYO#SOFSE |
| | Aprobó: | |

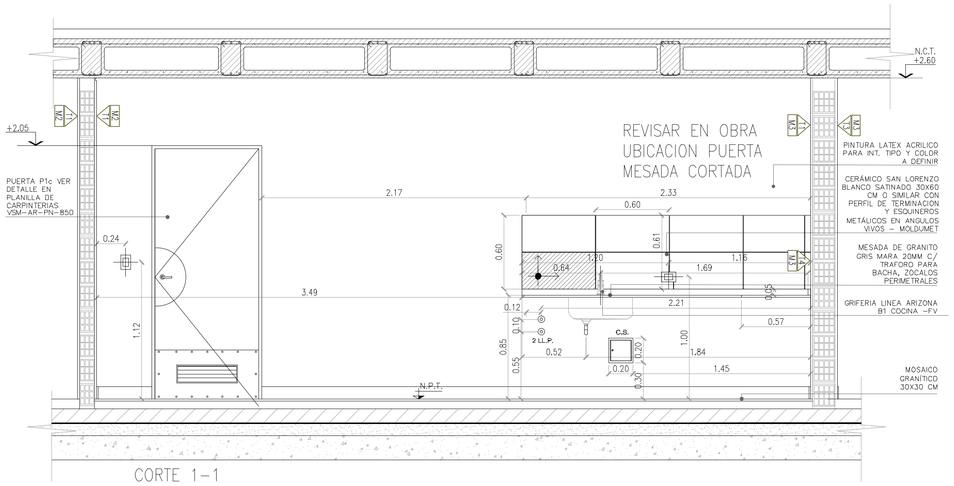


CORTE 1–1
ESC.1:25

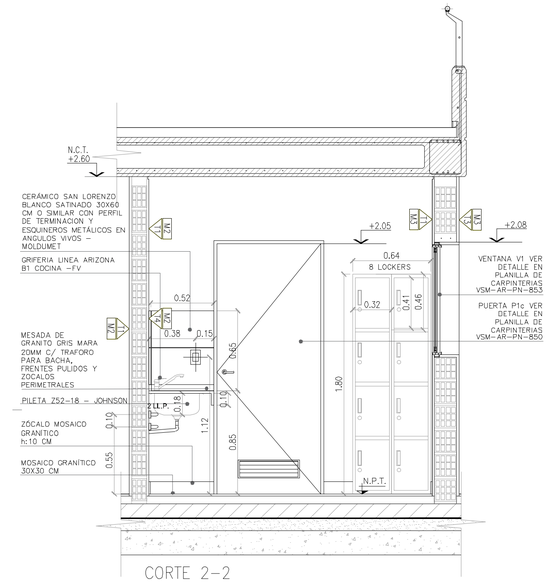


CORTE 2–2
ESC.1:25

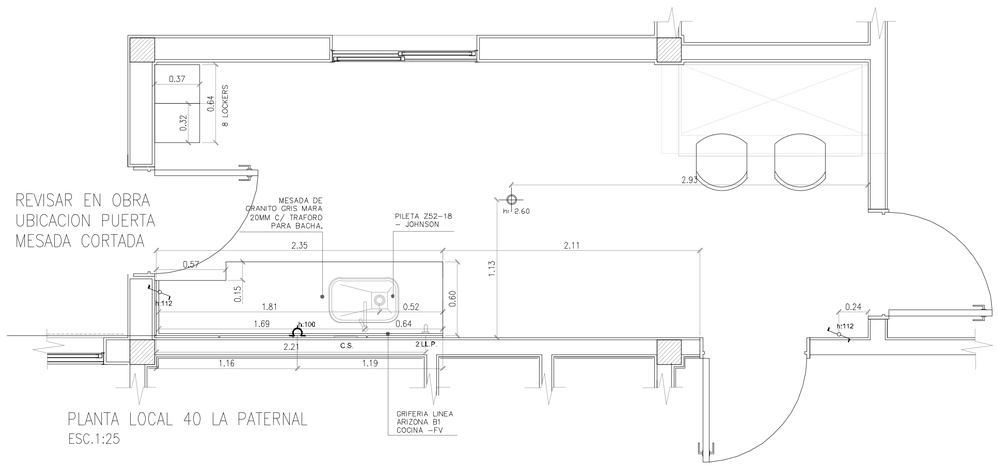


PLANTA LOCAL 40 LA PATERNAL
ESC.1:25

**APROBADO**
**PARA CONSTRUCCIÓN**

FIRMADO DIGITALMENTE POR:
**Arq. Daniel Horacio Alvarez**

PROYECTO EJECUTIVO
VIADUCTO FERROVIARIO ELEVADO
EN VIAS DEL FFCC SAN MARTIN
TRAMO: ESTACIÓN PALERMO - ESTACIÓN LA PATERNAL

AUSA autopistas urbanas

| | | |
|---|---|---|
| Número de Contratación AUSA: 2016-01-0029-00 | Plano N°: VSM-AR-PL-696 | Revisión: 0 |
| CONTENIDO: ESTACIÓN LA PATERNAL DETALE OFFICE SALA DE DESCANSOS | Escala: 1:7 | Archivo: VSMAR-P-696-0.dwg |
| | Fecha: 31/01/20 | Hoja: |
| | Dibujó: TP | Contratista: |
| | Revisó: | IF-2022-36203055-APN-GVYO#SOFSE |
| | Aprobó: | |

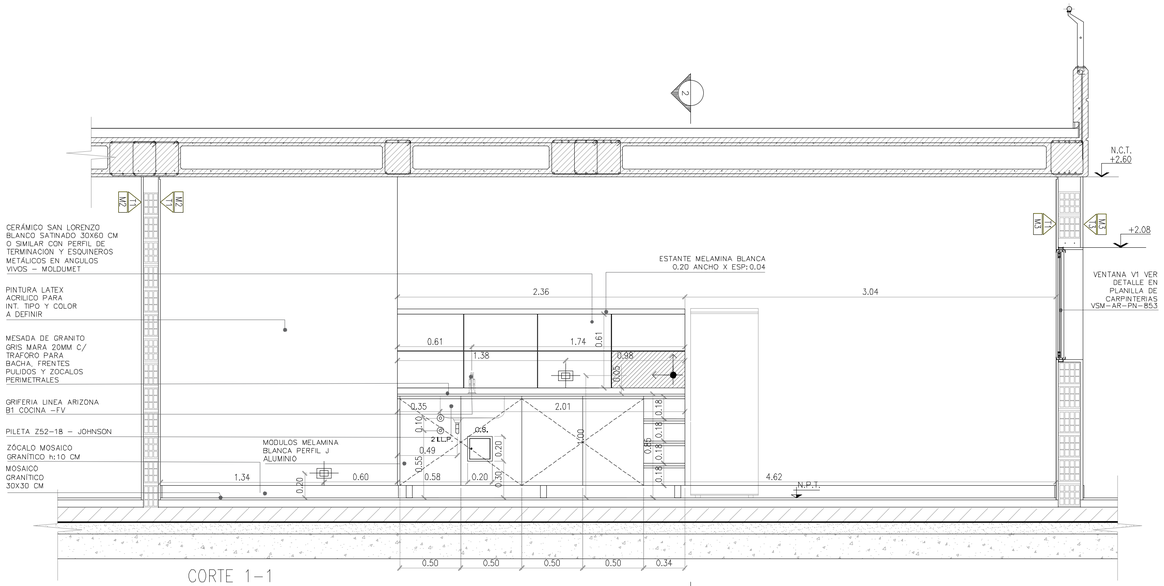


CORTE 1–1
ESC.1:25

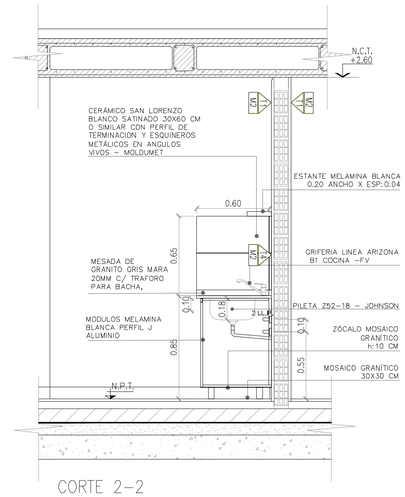


CORTE 2–2
ESC.1:25

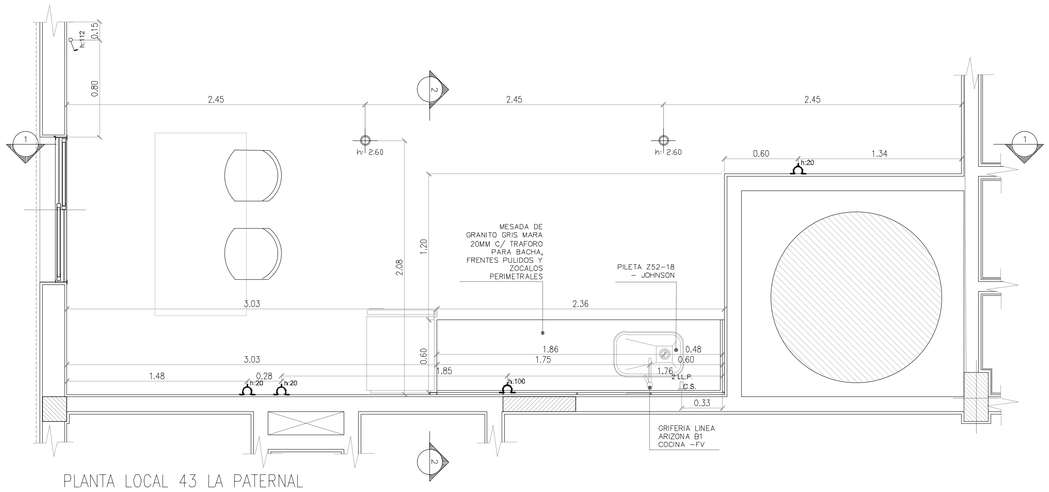


PLANTA LOCAL 43 LA PATERNAL
ESC.1:25

**APROBADO PARA CONSTRUCCIÓN**

FIRMADO DIGITALMENTE POR:
Arq. Daniel Horacio Alvarez

PROYECTO EJECUTIVO
VIADUCTO FERROVIARIO ELEVADO EN VIAS DEL FFCC SAN MARTIN
TRAMO: ESTACIÓN PALERMO - ESTACIÓN LA PATERNAL

AUSA autopistas urbanas

| | | |
|---|---|---|
| Número de Contratación AUSA: 2016-01-0029-00 | Plano N°: VSM-AR-PL-696 | Revisión: 0 |
| CONTENIDO: ESTACIÓN LA PATERNAL DETALE OFFICE SALA DE DESCANSOS | Escala: 1:7 □ / Archivo: VSM-AR-P_696-0.dwg | |
| | Fecha: 31/01/20 / Hoja: □/□ | |
| | Dibujó: TP / Contratista: | |
| | Revisó: / Aprobó: | |

IF-2022-36203055-APN-GVYO#SOFSE

APROBADO
PARA CONSTRUCCIÓN

FIRMADO DIGITALMENTE POR:
Arq. Daniel Horacio Alvarez

| | | |
|---|---|---|
| | PROYECTO EJECUTIVO<br>VIADUCTO FERROVIARIO ELEVADO<br>EN VIAS DEL FFCC SAN MARTIN<br>TRAMO: EST. PALERMO –EST. LA PATERNAL | AUSA autopistas urbanas |

| | | |
|---|---|---|
| Número de Contrato:<br>2016-01-0029-00 | Memoria N°:<br>VSM-AR-PL-762 | Rev:<br>0 |
| Contenido:<br>ESTACIÓN LA PATERNAL<br>DETALLE DE REFUGIOS DE ANDÉN | Fecha: 31/01/20<br>Realizó: TP<br>Revisó: JC<br>Aprobó: | |

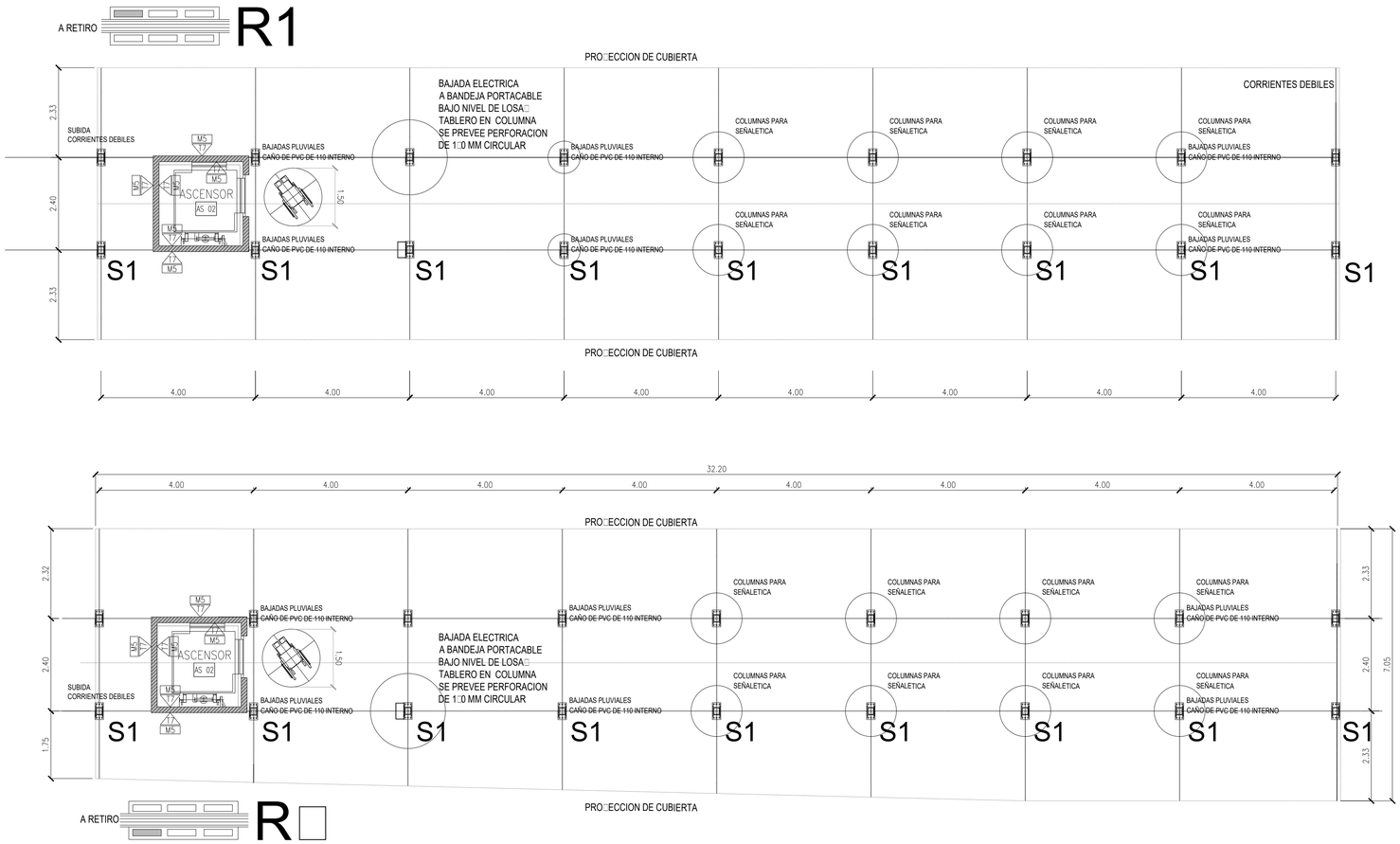


| N° | Fecha | Modificación |
|---|---|---|
| | | |
| | | |
| | | |

**SOLANA** OBRAS INDUSTRIALES

Cliente: **GREEN - ROTTIO**

Título Obra: **REFUGIOS EN VSM**

Tolerancia Gral.: L≤2 m:± 3mm – L>2 m:± 7mm

Fecha:

Dibujó: MP

Revisó:

Título Plano: POSICIONADO DE REFUGIOS PARA IMPLANTACION

Código Plano: PL_REPL_PLANTA R1 Y R4

Descripción:

Cód. Obra: 5F

Escala: 1.75

Plano N°:

Hoja N°:

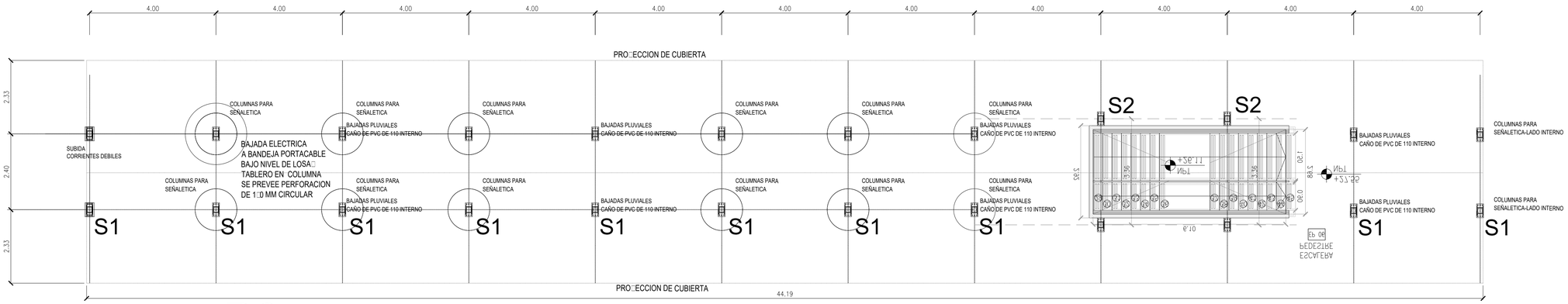


A RETIRO

R2

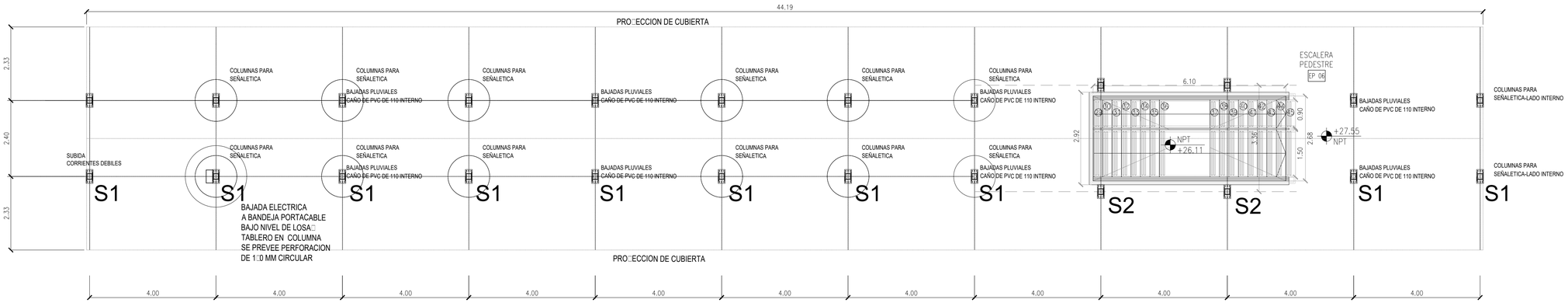


A RETIRO

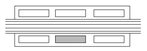

R□

| N° | Fecha | Modificación |
|---|---|---|
| | | |
| | | |
| | | |

SOLANA OBRAS INDUSTRIALES

Cliente: **GREEN - ROTTIO**

Título Obra: **REFUGIOS EN VSM**

Tolerancia Gral.: L≤2 m:± 3mm - L>2 m:± 7mm

Fecha:

Dibujó: MP

Revisó:

Título Plano: POSICIONADO DE REFUGIOS PARA IMPLANTACION

Código Plano: PL_REPL_PLANTA R2 Y R5

Descripción:

Cód. Obra: 5F

Escala: 1.75

Plano N°:

Hoja N°:

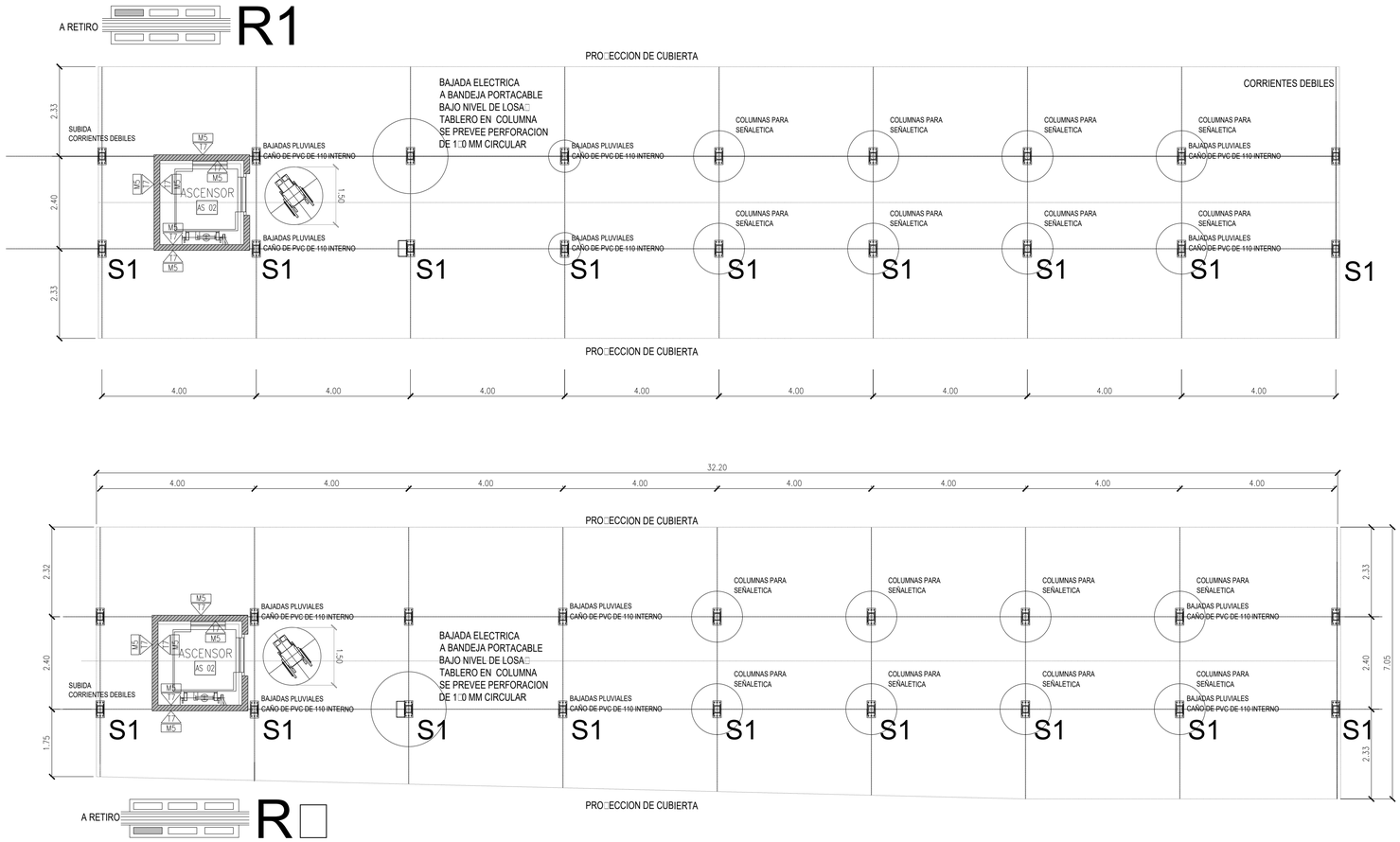


| N° | Fecha | Modificación |
|---|---|---|
| | | |
| | | |
| | | |

SOLANA OBRAS INDUSTRIALES

Cliente: **GREEN - ROTTIO**

Título Obra: **REFUGIOS EN VSM**

Título Plano: POSICIONADO DE REFUGIOS PARA IMPLANTACION

Descripción:

Tolerancia Gral.: L≤2 m:± 3mm – L>2 m:± 7mm | Fecha: | Dibujó: MP | Revisó: | Código Plano: PL_REPL_PLANTA R3 Y R6 | Cód. Obra: 5F | Escala: 1.75 | Plano N°: | Hoja N°:

IF-2022-36203055-APN-GVYO#SOFSE

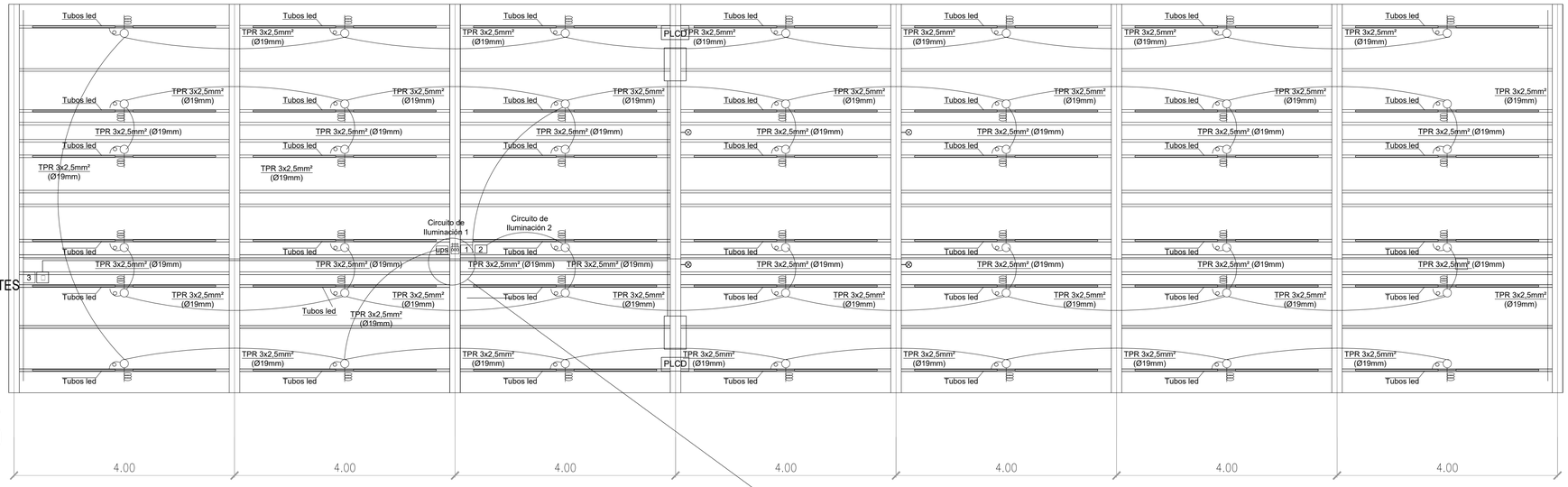


# R6

C1 - Sube por columna□desde el tablero un cable TPR de 3 □2□□mm 2 para circuito de iluminacion 1□
C2 - Sube por columna□desde el tablero un cable TPR de 3 □2□□mm 2 para circuito de iluminacion 2□

C4 - 1 caño para acometida monitores.
C3 - Caño de 7/8" para acometida circuito CCTV (CÁMARAS)
UPS - las luminarias de los e□tremos del re□□□io seran conectadas a ups□

BAJADA ELECTRICA
A BANDEJA PORTACABLE
BAJO NIVEL DE LOSA□
TABLERO EN COLUMNA
SE PREVEE PERFORACION
DE 160 MM CIRCULAR

ESCALA 1□□0

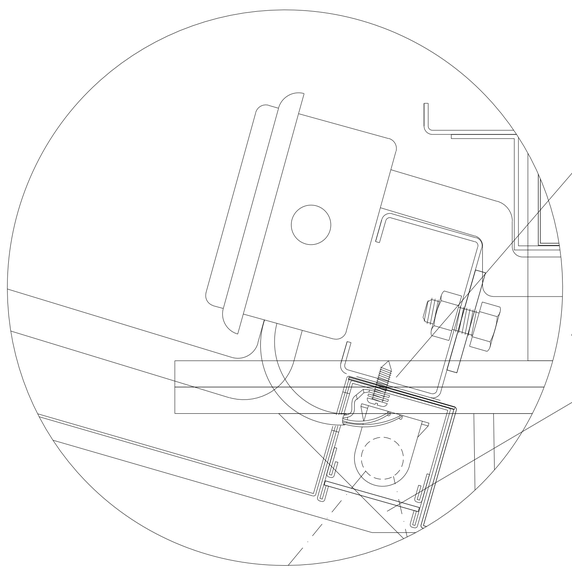

Detalle de conexión de cable de puesta a tierra a artefacto de iluminación
Sujeción por tornillo autoperforante
□tornillo - arandela estrellada - terminal□

Tubo LED □22□ □L□ 1□□ mts □conectado mediante zócalo G13

| N° | Fecha | Modificación |
|---|---|---|
| | | |
| | | |
| | | |

SOLANA OBRAS INDUSTRIALES

Cliente: **GREEN - ROTTIO**

Título Obra: **REFUGIOS EN VSM**

Tolerancia Gral.: L≤2 m:± 3mm – L>2 m:± 7mm | Fecha: 27/3/2019 | Dibujó: MP | Revisó:

Título Plano: PLANO DE INSTALACIONES ELECTRICAS

Código Plano: PL_ELECTRICOS 01

Descripción:

Cód. Obra: 5F | Escala: VARIAS | Plano N°: | Hoja N°:

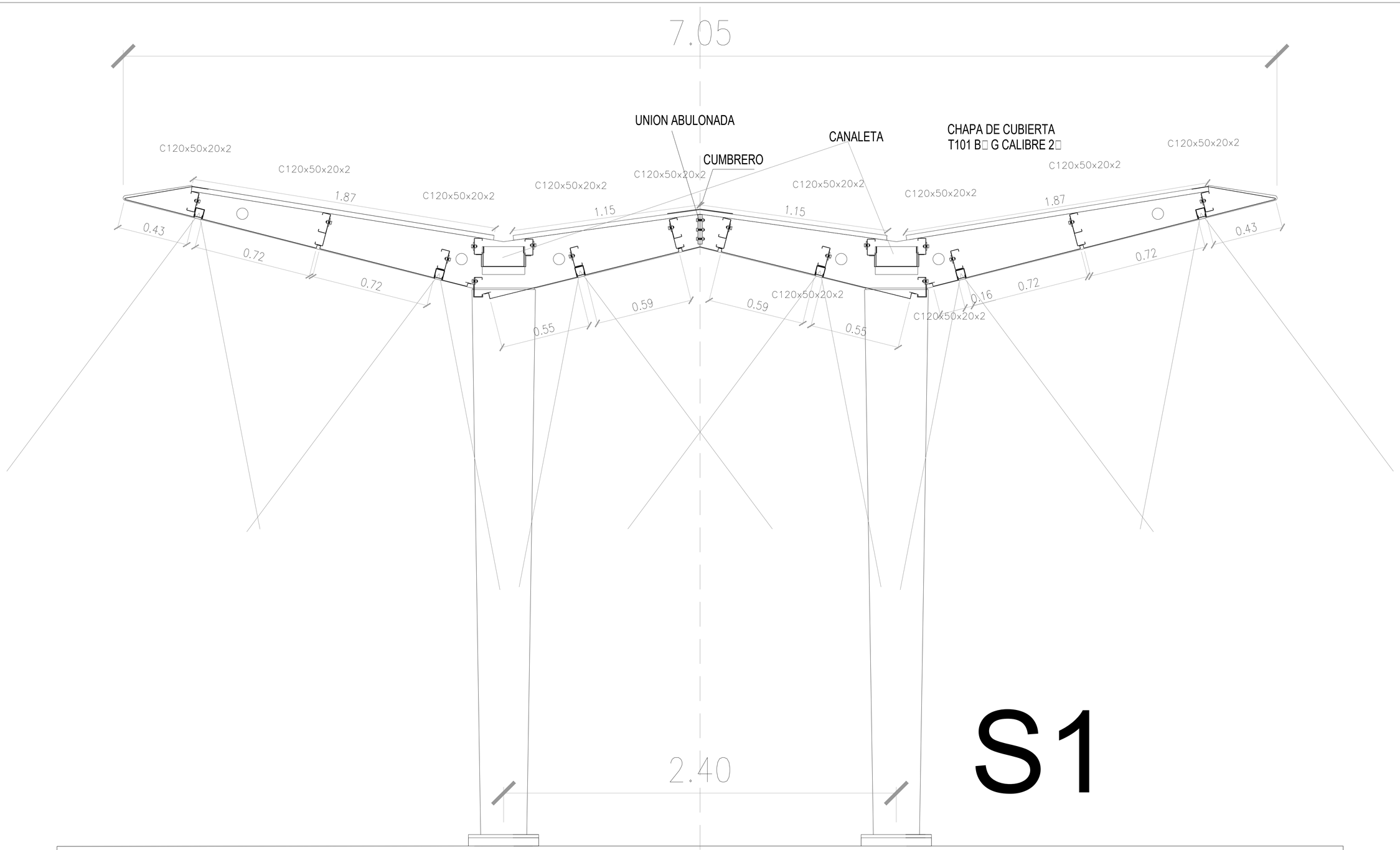


BAJADA PLUVIAL

PORTICO TIPICO □S1 CON SEPARACION INFERIOR ENTRE COLUMNAS DE 2□□0 MTS

| N° | Fecha | Modificación |
|---|---|---|
| | | |
| | | |
| | | |

SOLANA OBRAS INDUSTRIALES

Cliente: **GREEN - ROTTIO**

Título Obra: **REFUGIOS EN VSM**

Tolerancia Gral.: L≤2 m:± 3mm – L>2 m:± 7mm

Fecha: 20/3/2019 Dibujó: MP

Título Plano: ESTRUCTURA DE REFUGIOS

Revisó:

Código Plano: PL_ES_DETALLES 01

Descripción:

Cód. Obra: 5F

Escala:

Plano N°:

Hoja N°:

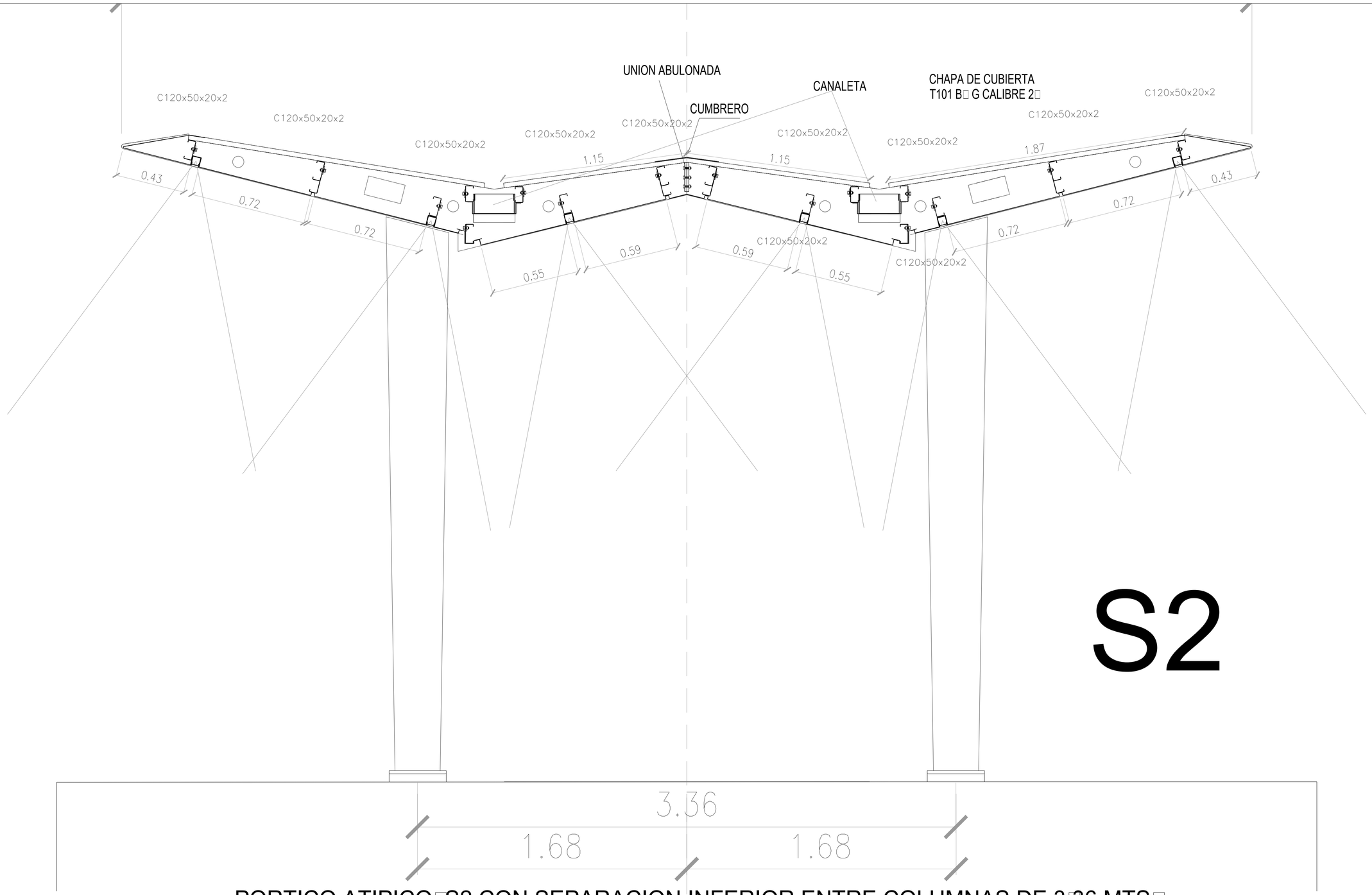


# S2

PORTICO ATIPICO□S2 CON SEPARACION INFERIOR ENTRE COLUMNAS DE 3□36 MTS□
SE DA EN SECTORES DONDE APARECEN EN PLANTA LAS ESCALERAS□

| N° | Fecha | Modificación |
|---|---|---|
| | | |
| | | |
| | | |

| | | | | | | | |
|---|---|---|---|---|---|---|---|
| SOLANA OBRAS INDUSTRIALES | Cliente: **GREEN - ROTTIO** | Título Obra: **REFUGIOS EN VSM** | | Título Plano: ESTRUCTURA DE REFUGIOS | | Descripción: | |
| | | Tolerancia Gral.: L≤2 m:± 3mm – L>2 m:± 7mm | Fecha: 20/3/2019 Dibujó: MP | Revisó: | Código Plano: PL_ES_DETALLES 01 | Cód. Obra: 5F Escala: | Plano N°: Hoja N°: |

IF-2022-36203055-APN-GVYO#SOFSE

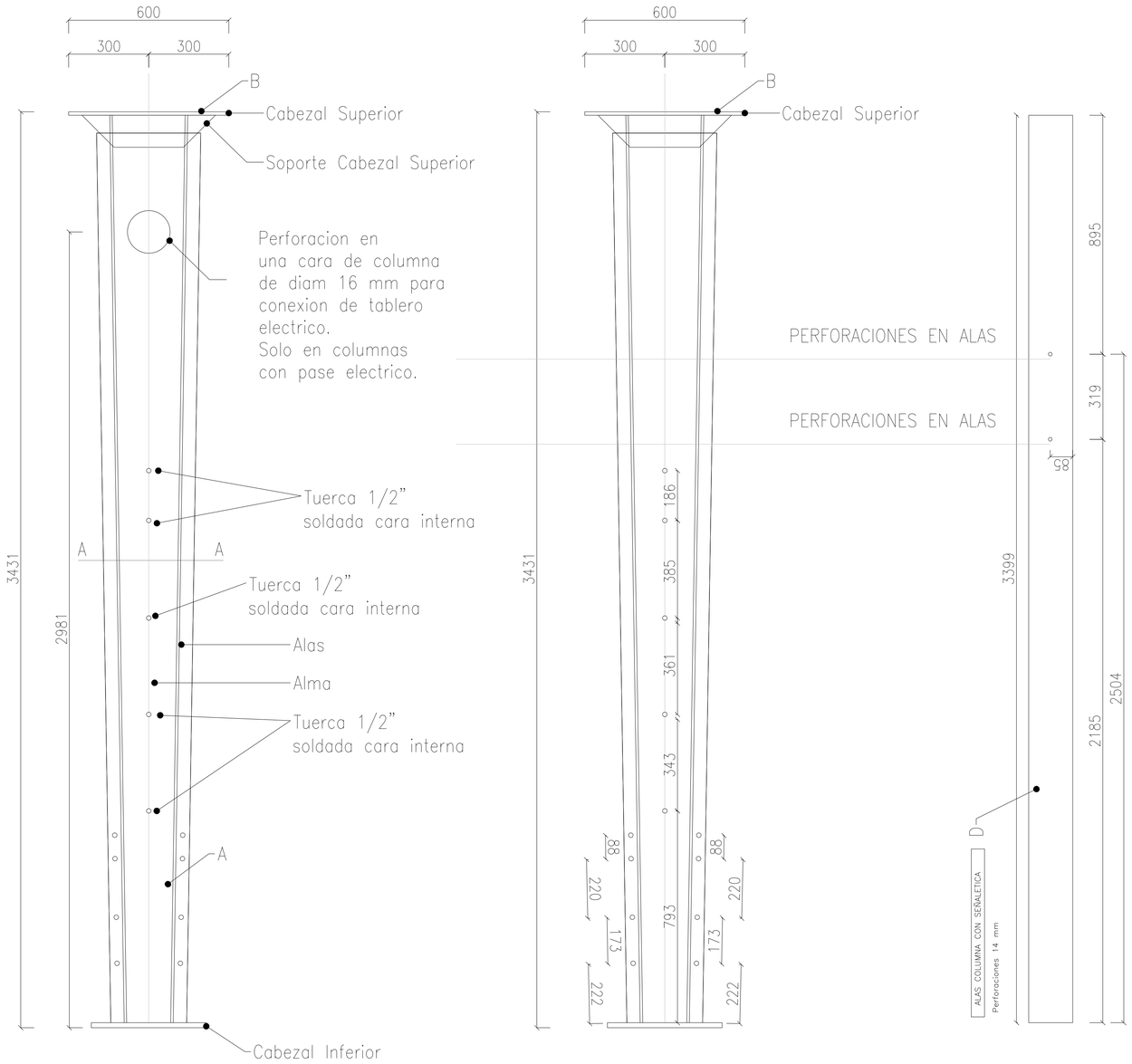


COLUMNAS DE PORTICOS TIPICOS - VARIANTE CON Y SIN PERFORACIONES PARA SEÑALETICA

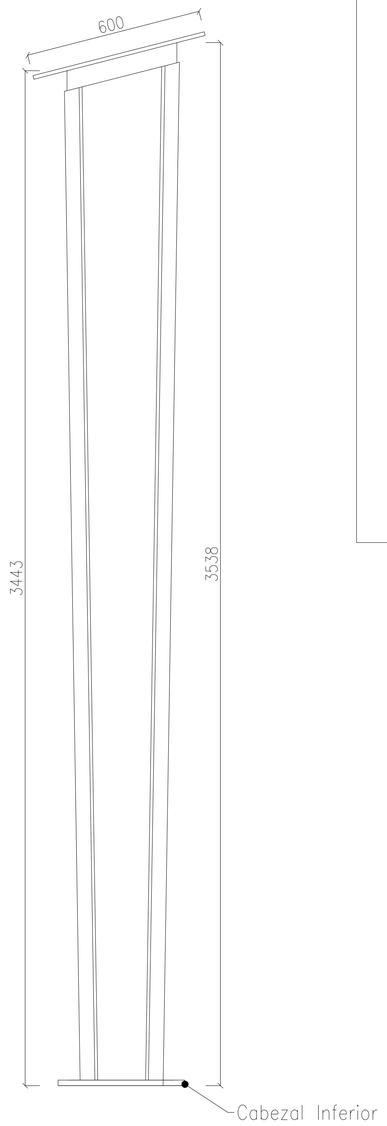


COLUMNAS DE PORTICOS ATIPICOS

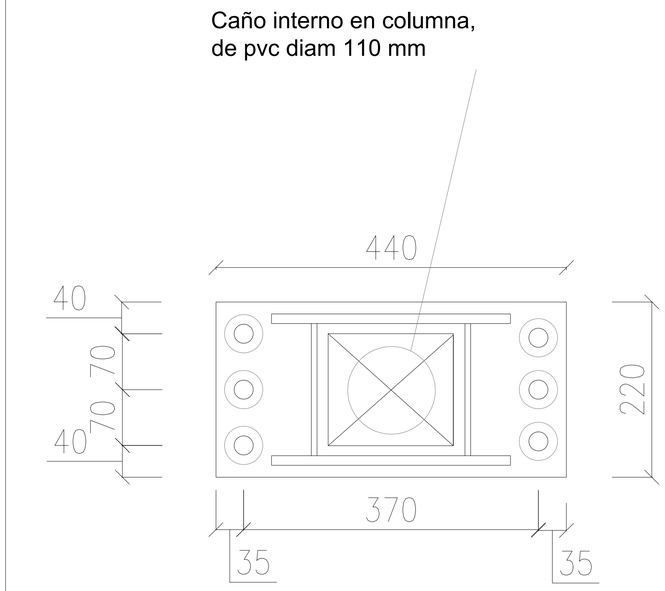


| N° | Fecha | Modificación |
|---|---|---|
| | | |
| | | |
| | | |

SOLANA OBRAS INDUSTRIALES

Cliente: **GREEN - ROTTIO**

Título Obra: **REFUGIOS EN VSM**

Tolerancia Gral.: L≤2 m:± 3mm – L>2 m:± 7mm | Fecha: 20/3/2019 | Dibujó: MP

Título Plano: ESTRUCTURA DE REFUGIOS

Revisó: | Código Plano: PL_ES_DETALLES 01

Descripción:

Cód. Obra: 5F | Escala: | Plano N°: | Hoja N°:

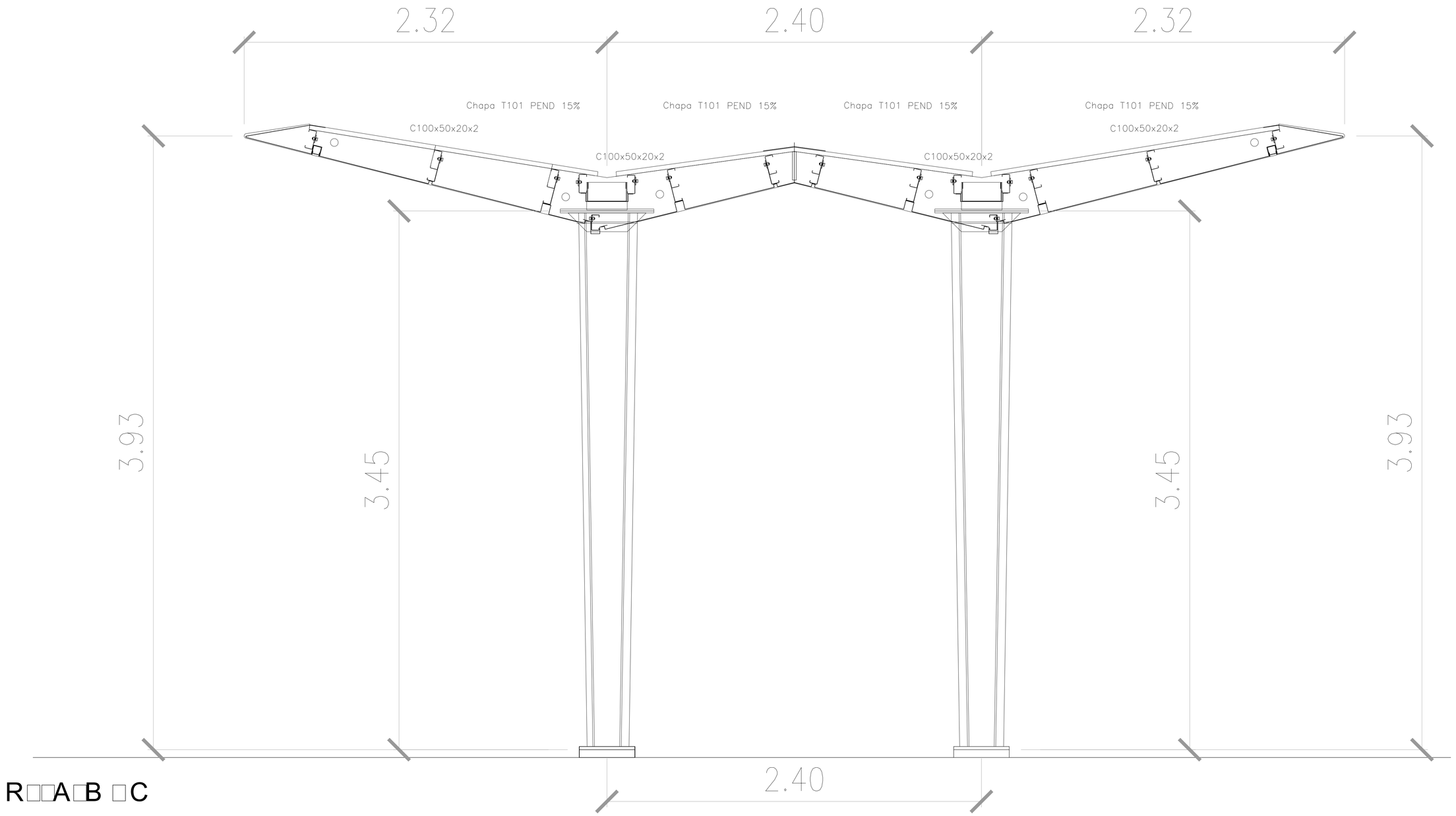


UBICACION

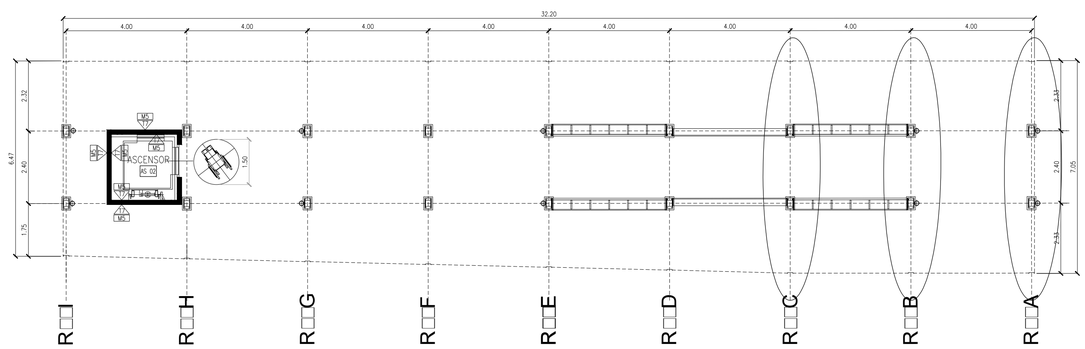


| N° | Fecha | Modificación |
|---|---|---|
| | | |
| | | |
| | | |

| | | | | | | | | |
|---|---|---|---|---|---|---|---|---|
| SOLANA OBRAS INDUSTRIALES | Cliente: **GREEN - ROTTIO** | Título Obra: **REFUGIOS EN VSM** | | Título Plano: ESTRUCTURA DE REFUGIOS | | Descripción: | | |
| | | Tolerancia Gral.: L≤2 m:± 3mm – L>2 m:± 7mm | Fecha: 20/3/2019 Dibujó: MP | Revisó: | Código Plano: PL_ES_DETALLES R4 01 | Cód. Obra: 5F | Escala: | Plano N°: Hoja N°: |

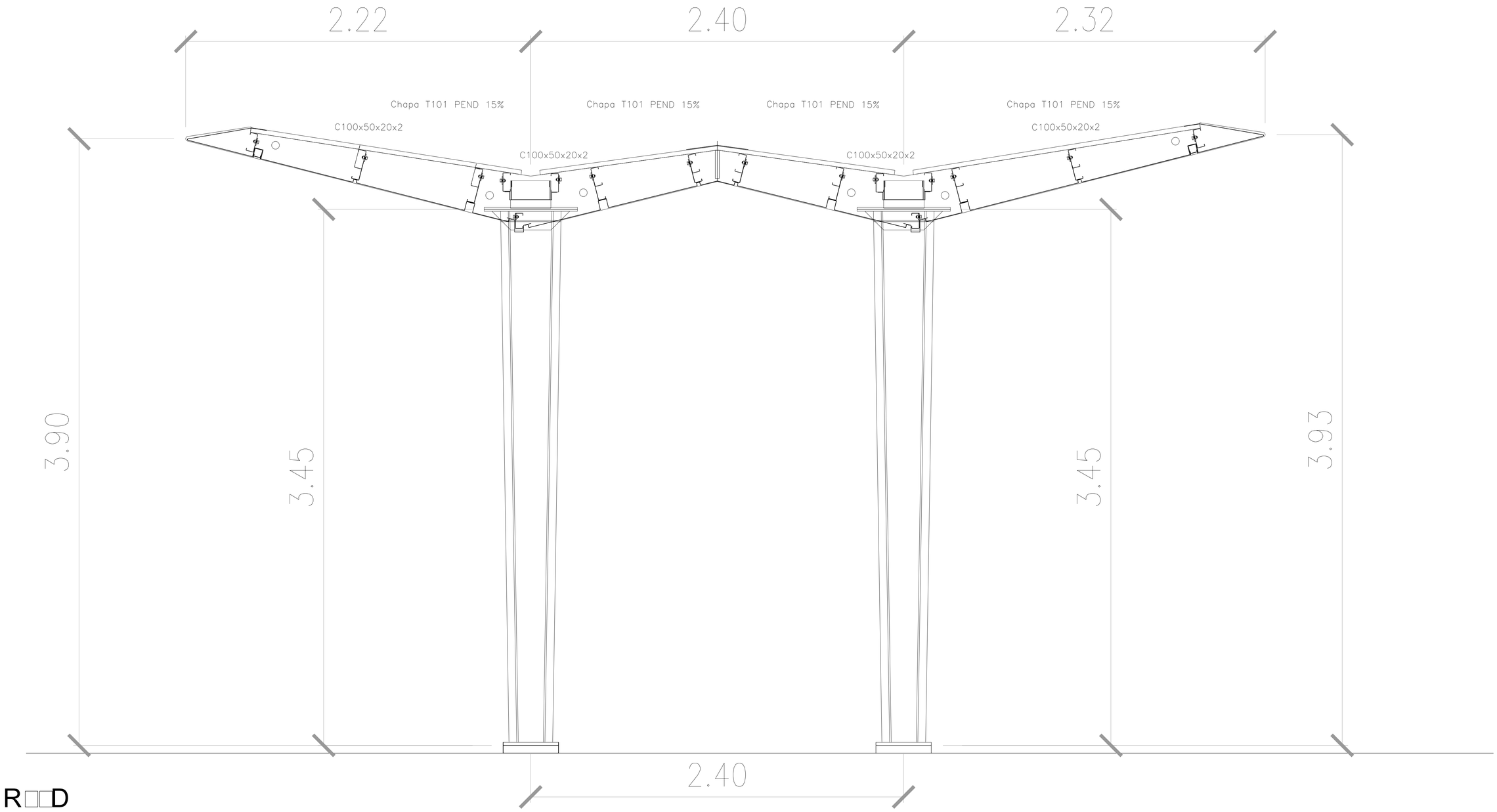


UBICACION

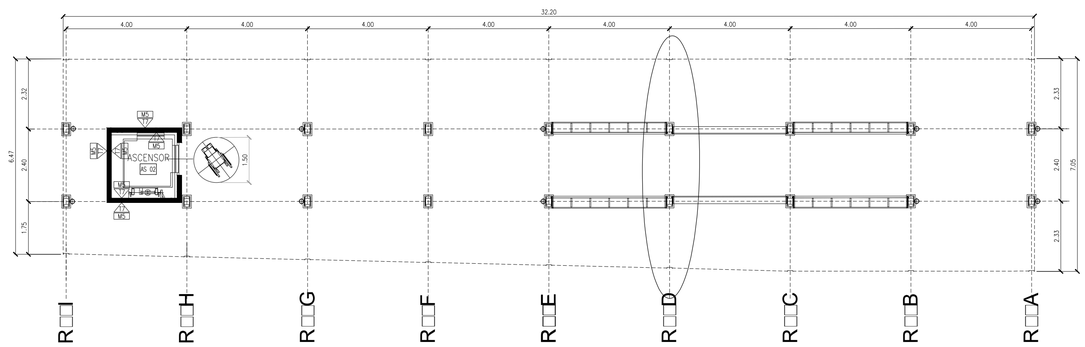


| N° | Fecha | Modificación |
|---|---|---|
| | | |
| | | |
| | | |

| | | | | | | | | |
|---|---|---|---|---|---|---|---|---|
| SOLANA OBRAS INDUSTRIALES | Cliente: **GREEN - ROTTIO** | Título Obra: **REFUGIOS EN VSM** | | Título Plano: ESTRUCTURA DE REFUGIOS | | Descripción: | | |
| | | Tolerancia Gral.: L≤2 m:± 3mm – L>2 m:± 7mm | Fecha: 20/3/2019 Dibujó: MP | Revisó: | Código Plano: PL_ES_DETALLES R4 02 | Cód. Obra: 5F | Escala: | Plano N°: Hoja N°: |

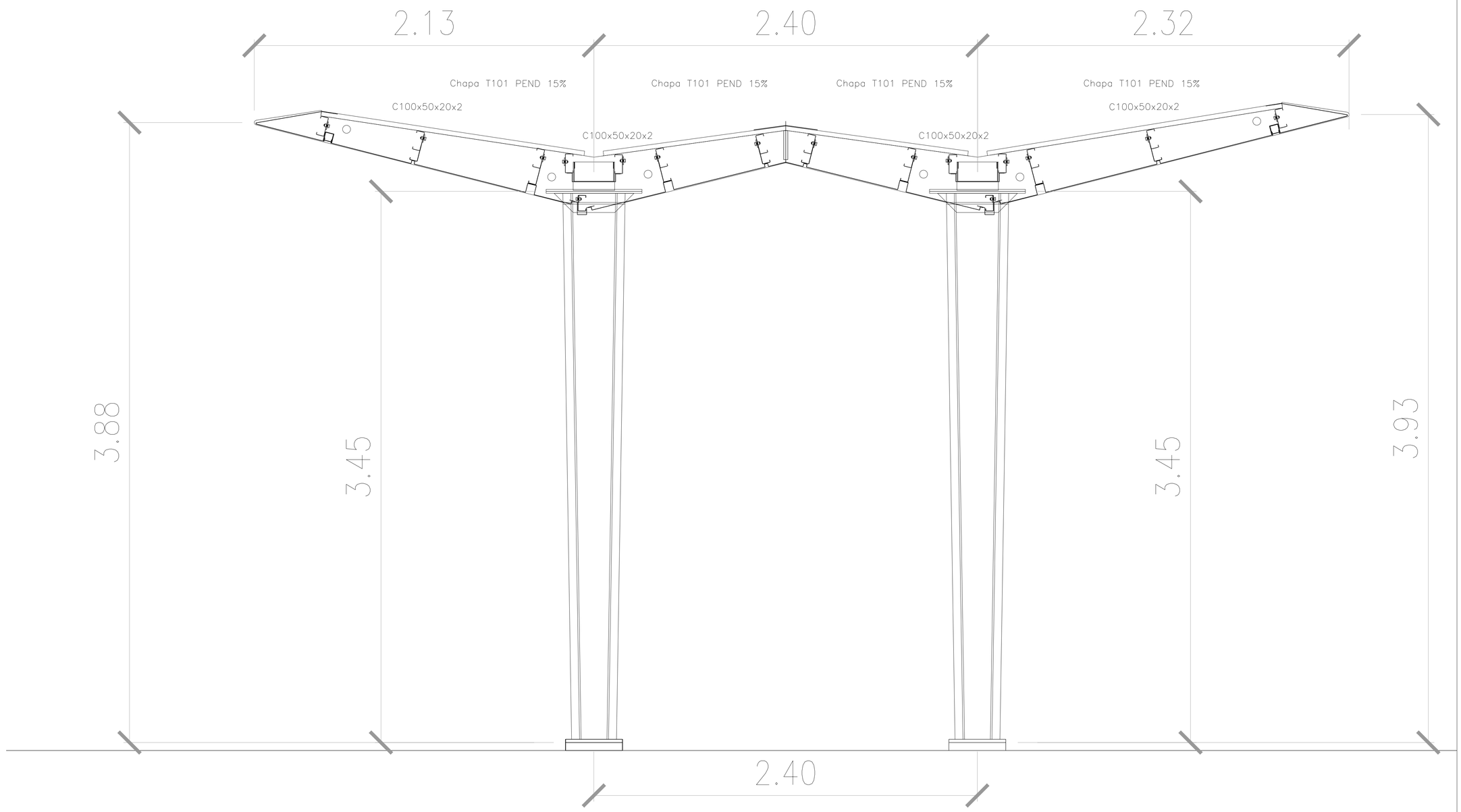


R□-E

UBICACION

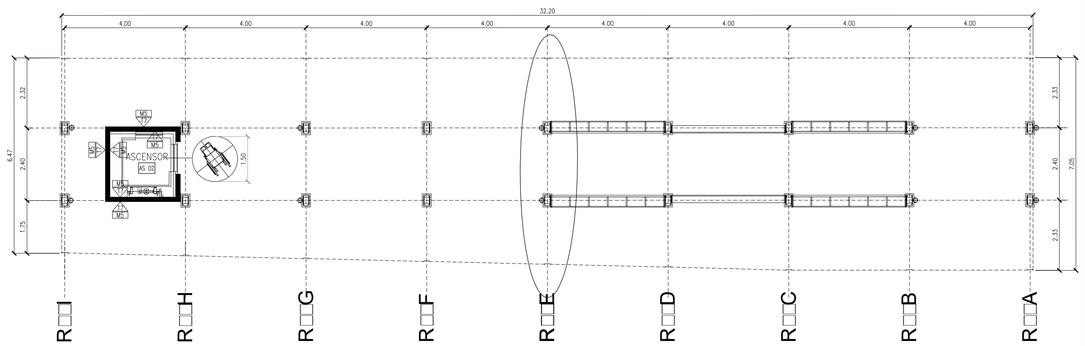


| N° | Fecha | Modificación |
|---|---|---|
| | | |
| | | |
| | | |

SOLANA OBRAS INDUSTRIALES

Cliente: **GREEN - ROTTIO**

Título Obra: **REFUGIOS EN VSM**

Tolerancia Gral.: L≤2 m:± 3mm – L>2 m:± 7mm | Fecha: 20/3/2019 | Dibujó: MP

Título Plano: ESTRUCTURA DE REFUGIOS

Revisó: | Código Plano: PL_ES_DETALLES R4 03

Descripción:

Cód. Obra: 5F | Escala: | Plano N°: | Hoja N°:

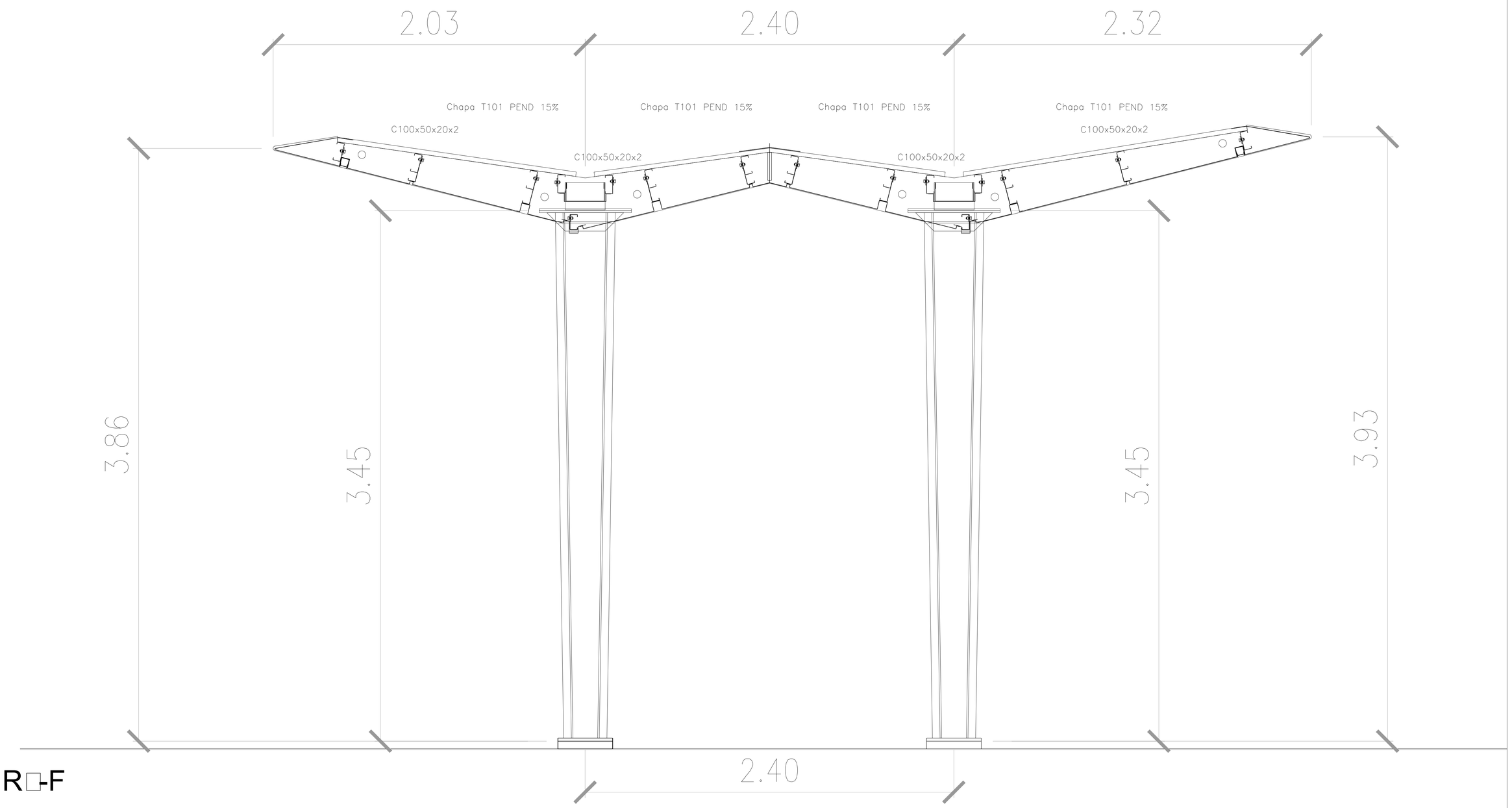


UBICACION

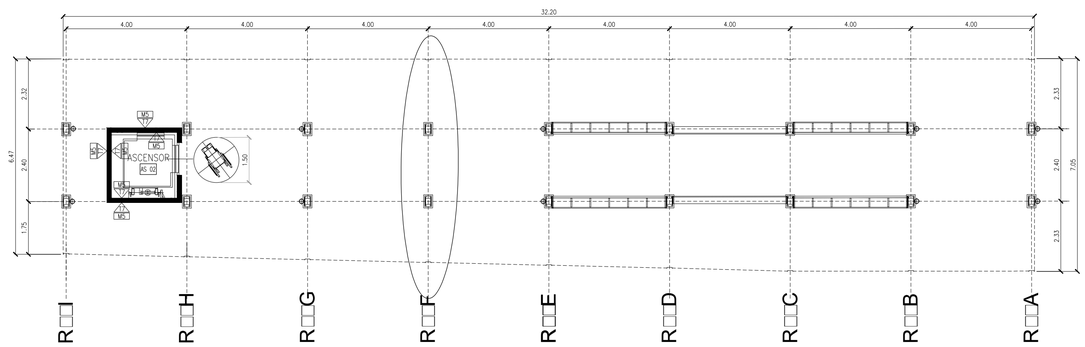


| N° | Fecha | Modificación |
|---|---|---|
| | | |
| | | |
| | | |

SOLANA OBRAS INDUSTRIALES

Cliente: **GREEN - ROTTIO**

Título Obra: **REFUGIOS EN VSM**

Tolerancia Gral.: L≤2 m:± 3mm – L>2 m:± 7mm

Fecha: 20/3/2019 | Dibujó: MP

Título Plano: ESTRUCTURA DE REFUGIOS

Revisó: | Código Plano: PL_ES_DETALLES R4 04

Descripción:

Cód. Obra: 5F | Escala: | Plano N°: | Hoja N°:

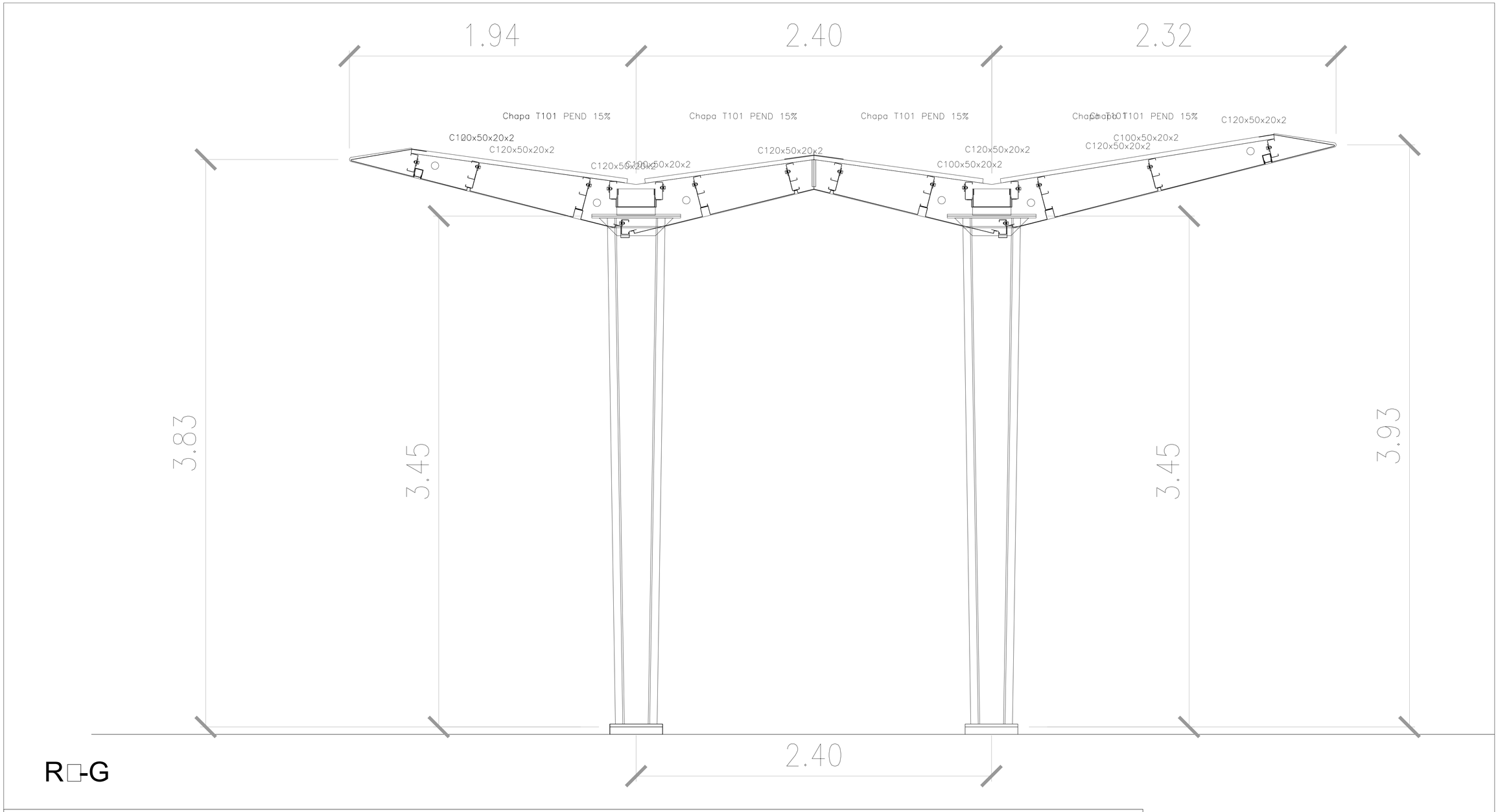


UBICACION

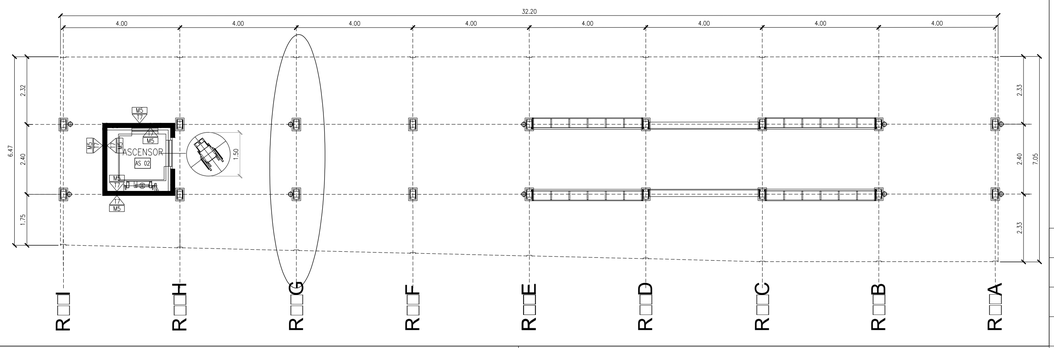


| N° | Fecha | Modificación |
|---|---|---|
| | | |
| | | |
| | | |

| | | | | | | | | |
|---|---|---|---|---|---|---|---|---|
| SOLANA OBRAS INDUSTRIALES | Cliente: GREEN - ROTTIO | Título Obra: **REFUGIOS EN VSM** | | Título Plano: ESTRUCTURA DE REFUGIOS | | Descripción: | | |
| | | Tolerancia Gral.: L≤2 m:± 3mm – L>2 m:± 7mm | Fecha: 20/3/2019 Dibujó: MP | Revisó: | Código Plano: PL_ES_DETALLES R4 05 | Cód. Obra: 5F | Escala: | Plano N°: | Hoja N°: |

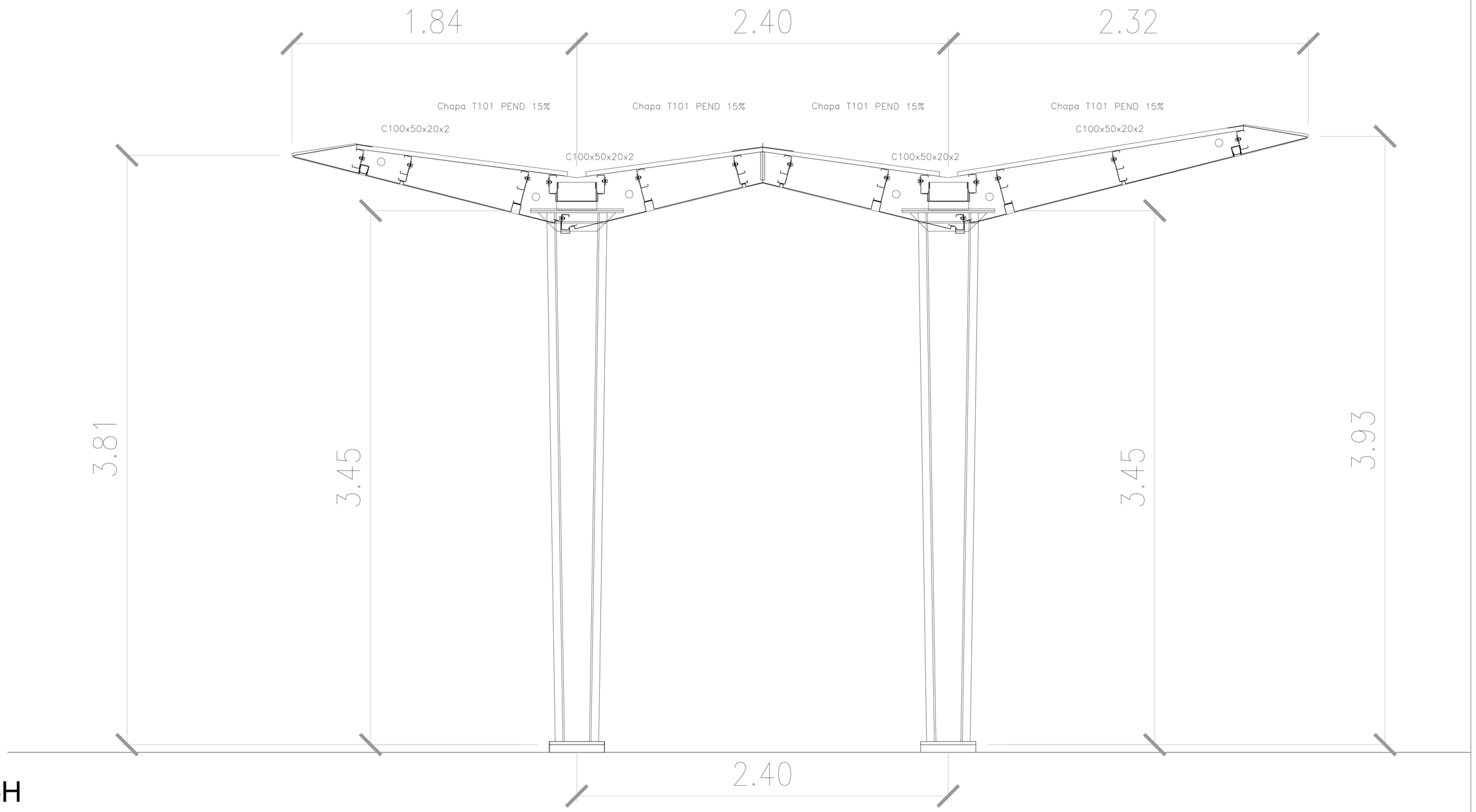


UBICACION

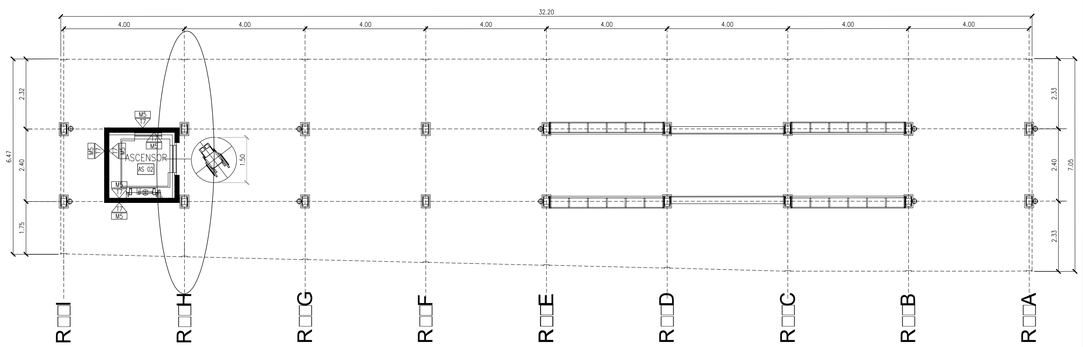


| N° | Fecha | Modificación |
|---|---|---|
| | | |
| | | |
| | | |

| | | | | | | | | | |
|---|---|---|---|---|---|---|---|---|---|
| SOLANA OBRAS INDUSTRIALES | Cliente: **GREEN - ROTTIO** | Título Obra: **REFUGIOS EN VSM** | | | Título Plano: ESTRUCTURA DE REFUGIOS | | Descripción: | | |
| | | Tolerancia Gral.: L≤2 m:± 3mm – L>2 m:± 7mm | Fecha: 20/3/2019 | Dibujó: MP | Revisó: | Código Plano: PL_ES_DETALLES R4 06 | Cód. Obra: 5F | Escala: | Plano N°: Hoja N°: |

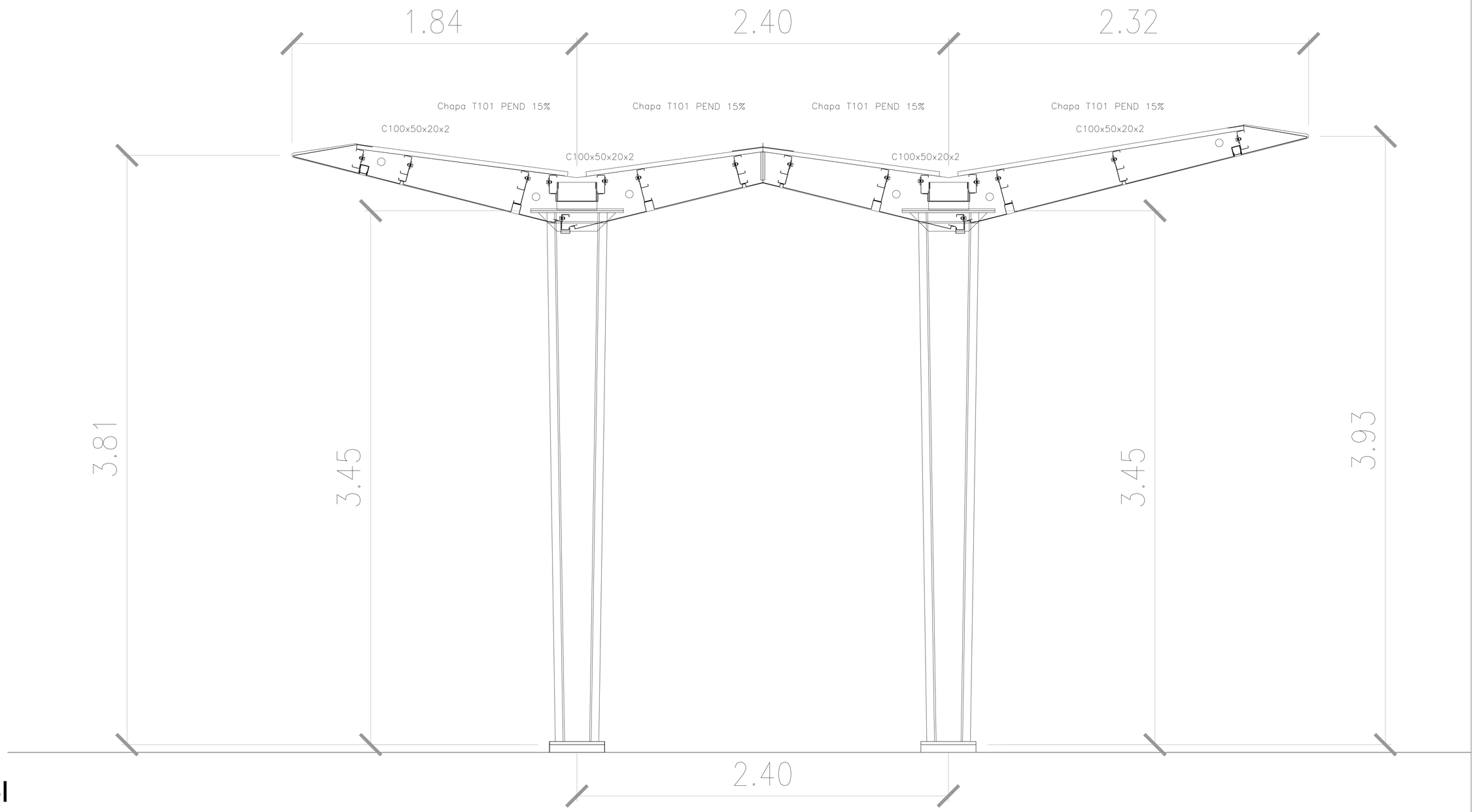


UBICACION

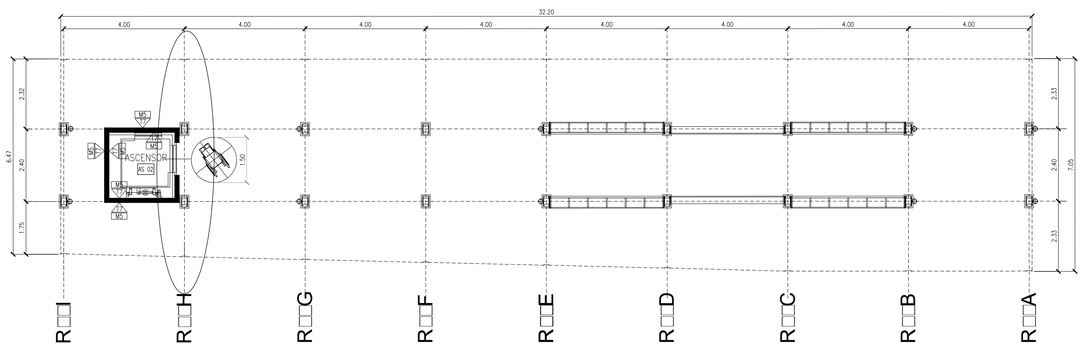


| N° | Fecha | Modificación |
|---|---|---|
| | | |
| | | |
| | | |

| | | | | | | | | |
|---|---|---|---|---|---|---|---|---|
| SOLANA OBRAS INDUSTRIALES | Cliente: **GREEN - ROTTIO** | Título Obra: **REFUGIOS EN VSM** | | Título Plano: ESTRUCTURA DE REFUGIOS | | Descripción: | | |
| | | Tolerancia Gral.: L≤2 m:± 3mm – L>2 m:± 7mm | Fecha: 20/3/2019 Dibujó: MP | Revisó: | Código Plano: PL_ES_DETALLES R4 07 | Cód. Obra: 5F | Escala: | Plano N°: Hoja N°: |

IF-2022-36203055-APN-GVYO#SOFSE

APROBADO
PARA CONSTRUCCIÓN

FIRMADO DIGITALMENTE POR:
Arq. Daniel Horacio Alvarez

| | | | | | | |
|---|---|---|---|---|---|---|
| | | | | | | |
| | | | | | | |
| A | Emisión para aprobación | SOLANA | SOLANA | RB | EK | 14/05/19 |
| Rev | Descripción | Proy | Dib | Rev | Apr | Fecha |

PROYECTO EJECUTIVO
VIADUCTO FERROVIARIO ELEVADO
EN VIAS DEL FFCC SAN MARTIN
TRAMO: EST. PALERMO –EST. LA PATERNAL

AUSA autopistas urbanas

| | | |
|---|---|---|
| Número de Contrato: 2016-01-0029-00 | Memoria N°: VSM-AR-PL-763 | Rev: A |
| Contenido: GENERAL - REFUGIOS DE ANDÉN DETALLE DE CIELORRASOS | Fecha: 14/05/19<br>Realizó: SOLANA<br>Revisó: RB<br>Aprobó: EK | Contratista: GREEN CONSTRUCTORA Rottio s.a. Construcciones y Servicios |

## CIELORRASO VIGA TIPICA

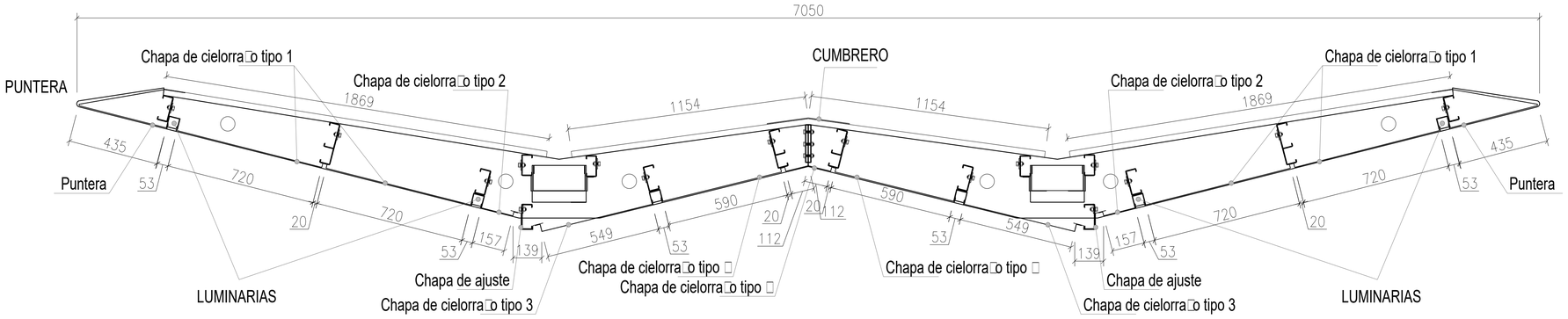


## CIELORRASO VIGA ATIPICA

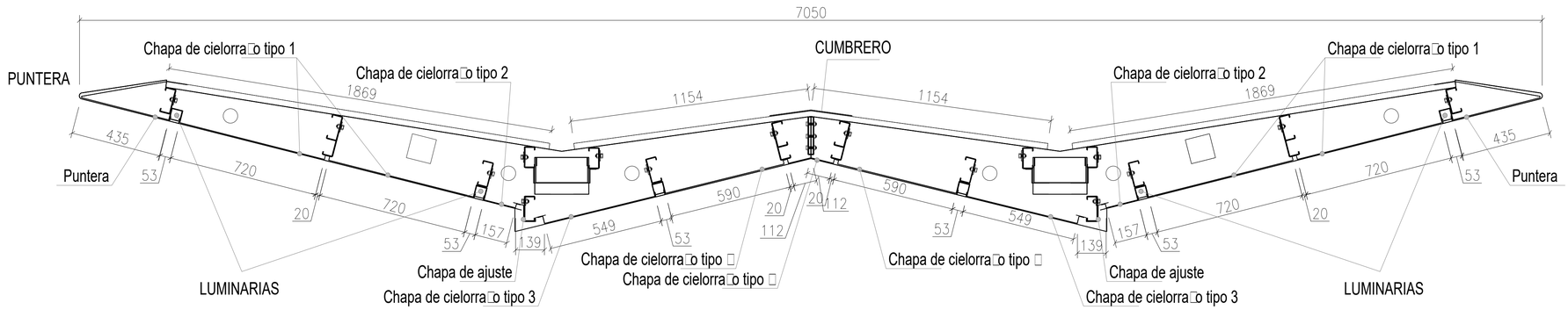


### Puntera
Chapa lisa galv. nº 18 pintada
poliester horno Ral
cant:2

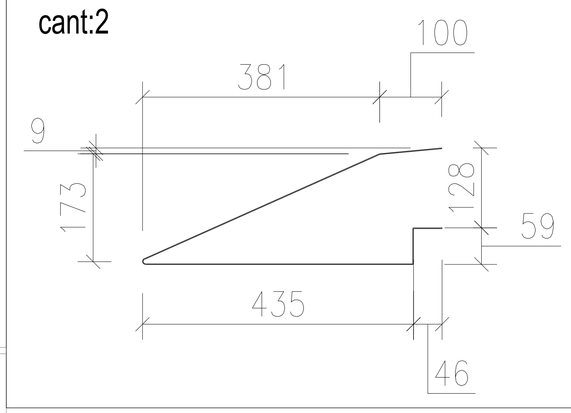


### Chapa de ajuste
Chapa lisa galv. nº 18 pintada
poliester horno Ral
Cant:2

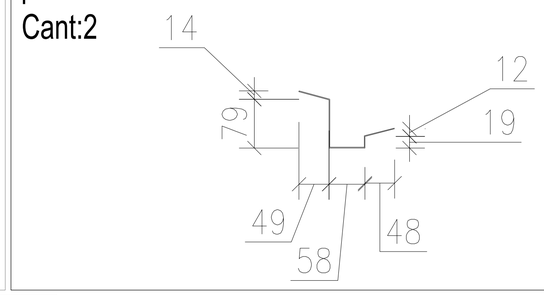


### Chapa de cielorraso tipo 1
Chapa lisa galv. nº 18 pintada
poliester horno Ral
cant:□

### Chapa de cielorraso tipo □
Chapa lisa galv. nº 18 pintada
poliester horno Ral
cant:2

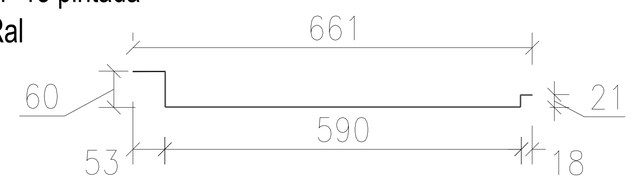


### Chapa de cielorraso tipo 2
Chapa lisa galv. nº 18 pintada
poliester horno Ral
cant:1

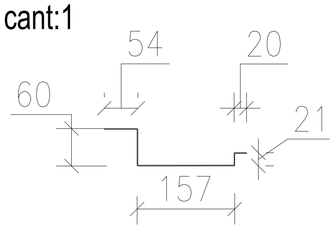


### Chapa de cielorraso tipo 3
Chapa lisa galv. nº 18 pintada
poliester horno Ral
cant:2

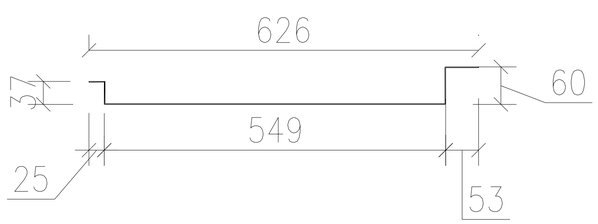


### Chapa de cielorraso tipo □
Chapa lisa galv. nº 18 pintada
poliester horno Ral
cant:1

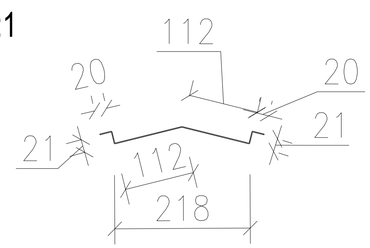


APROBADO
PARA CONSTRUCCIÓN
FIRMADO DIGITALMENTE POR:
Arq. Daniel Horacio Alvarez

| N° | Fecha | Modificación |
|---|---|---|
| | | |
| | | |
| | | |

SOLANA OBRAS INDUSTRIALES

Cliente: **GREEN - ROTTIO**

Título Obra: **REFUGIOS EN VSM**

Tolerancia Gral.: L≤2 m:± 3mm – L>2 m:± 7mm

Fecha: 14/5/2019 | Dibujó: MP | Revisó:

Título Plano: PATERNAL – CIELORRASO DE REFUGIOS

Código Plano: 5F-DE-02-CIELORRASO_REV0

Descripción:

Cód. Obra: 5F | Escala: | Plano N°: | Hoja N°:

## CIELORRASO VIGA TIPICA

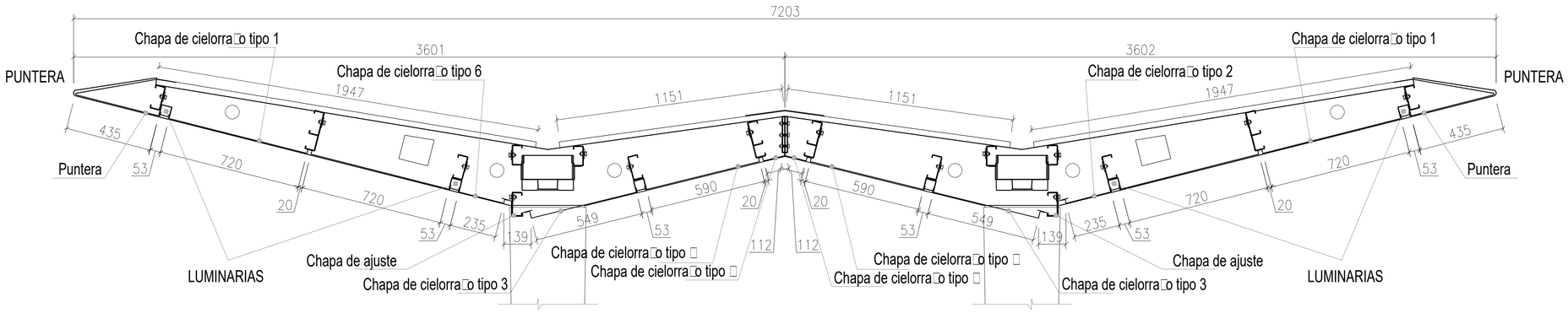


## Puntera
Chapa lisa galv. nº 18 pintada
poliester horno Ral
cant:2

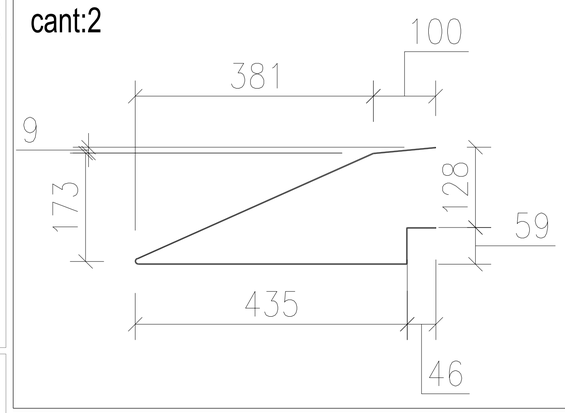


## CIELORRASO VIGA ATIPICA

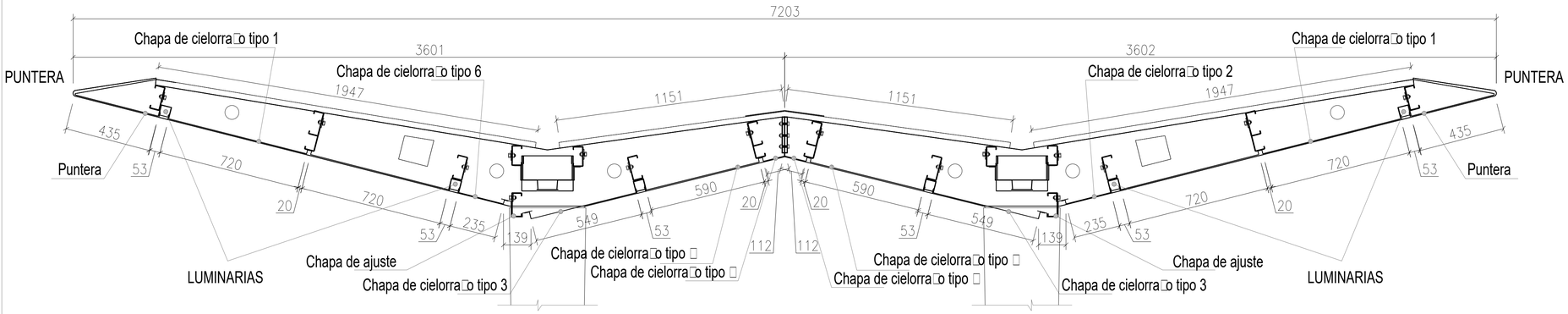


## Chapa de ajuste
Chapa lisa galv. nº 18 pintada
poliester horno Ral
Cant:2

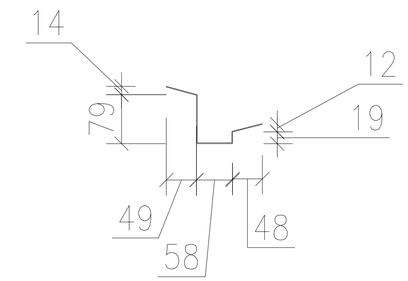


## Chapa de cielorraso tipo 1
Chapa lisa galv. nº 18 pintada
poliester horno Ral
cant:□

## Chapa de cielorraso tipo □
Chapa lisa galv. nº 18 pintada
poliester horno Ral
cant:2

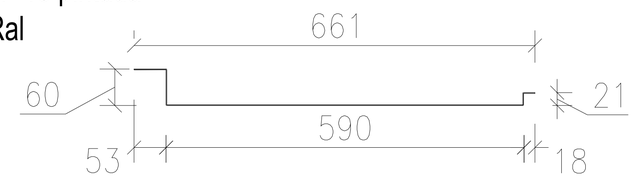


## Chapa de cielorraso tipo 6
Chapa lisa galv. nº 18 pintada
poliester horno Ral
cant:1

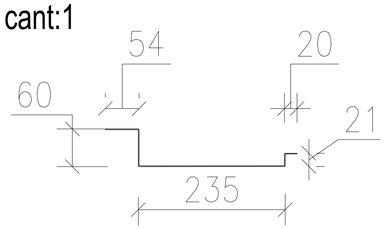


## Chapa de cielorraso tipo 3
Chapa lisa galv. nº 18 pintada
poliester horno Ral
cant:2

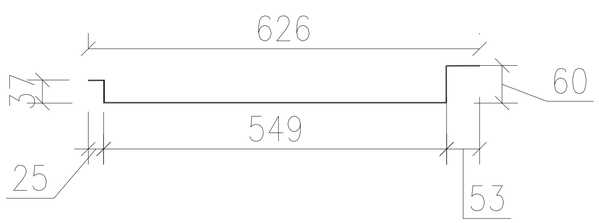


## Chapa de cielorraso tipo □
Chapa lisa galv. nº 18 pintada
poliester horno Ral
cant:1

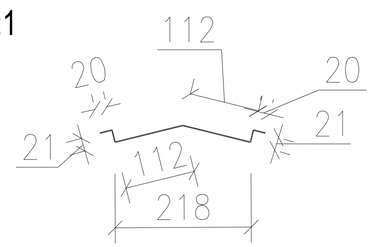


APROBADO
PARA CONSTRUCCIÓN
FIRMADO DIGITALMENTE POR:
Arq. Daniel Horacio Alvarez

| Nº | Fecha | Modificación |
|---|---|---|
| | | |
| | | |
| | | |

SOLANA OBRAS INDUSTRIALES

Cliente: **GREEN - ROTTIO**

Título Obra: **REFUGIOS EN VSM**

Tolerancia Gral.: L≤2 m:± 3mm - L>2 m:± 7mm

Fecha: 14/5/2019 | Dibujó: MP | Revisó:

Título Plano: VILLA CRESPO - CIELORRASO DE REFUGIOS

Código Plano: 5F-DE-03-CIELORRASO_REVO

Descripción:

Cód. Obra: 5F | Escala: | Plano Nº: | Hoja Nº:

# ESTACIÓN LA PATERNAL

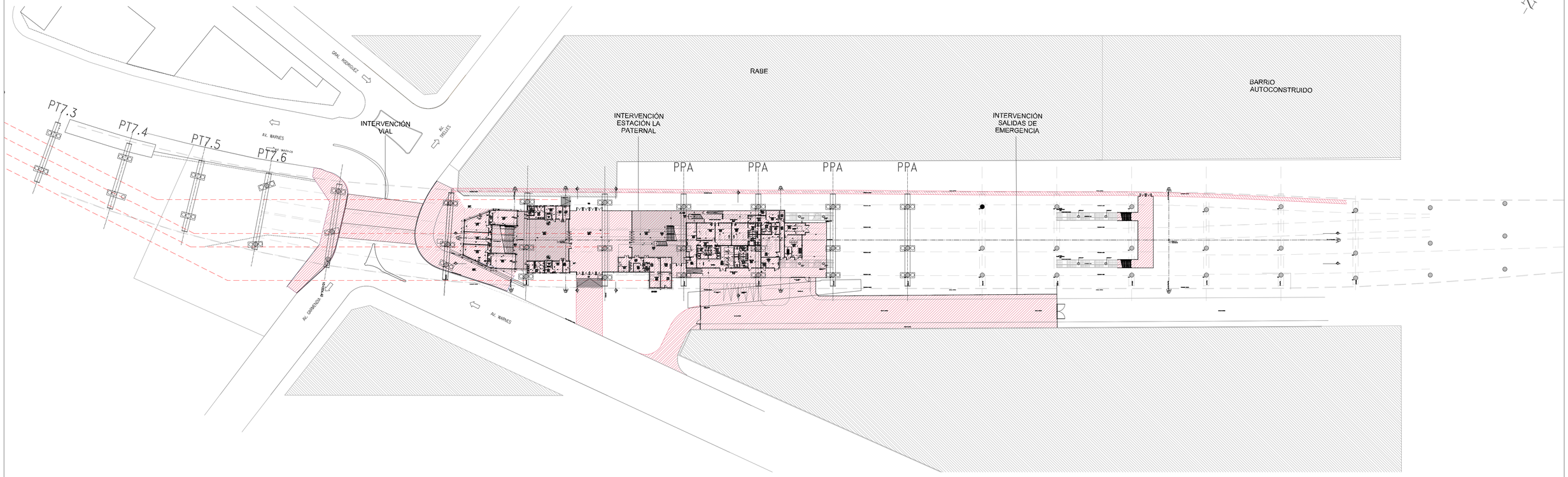


# ESTACIÓN VILLA CRESPO

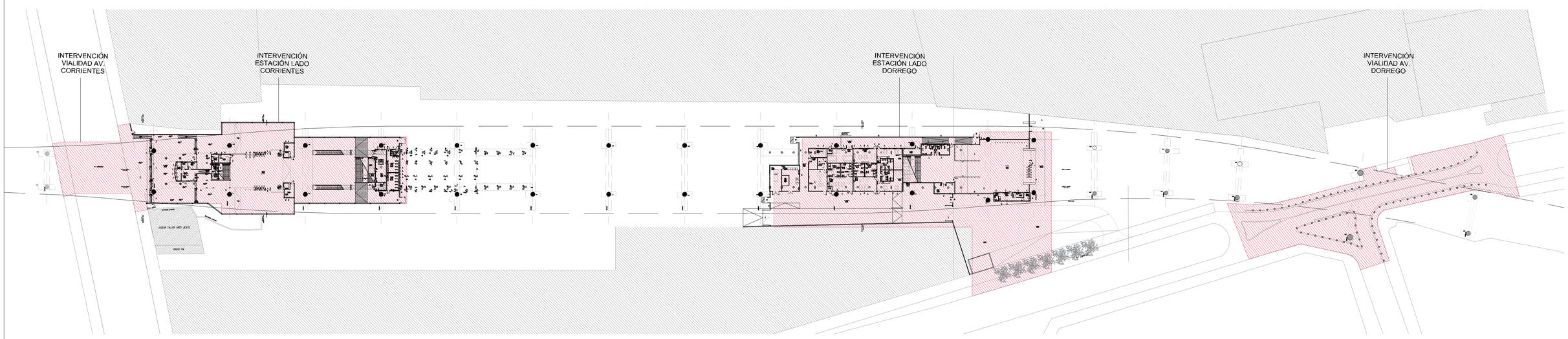


**APROBADO PARA CONSTRUCCIÓN**

FIRMADO DIGITALMENTE POR:
Arq. Daniel Horacio Alvarez

PROYECTO EJECUTIVO
VIADUCTO FERROVIARIO ELEVADO EN VIAS DEL FFCC SAN MARTIN
TRAMO: ESTACIÓN PALERMO - ESTACIÓN LA PATERNAL

AUSA autopistas urbanas

| | | |
|---|---|---|
| Número de Contratación AUSA: 2016-01-0029-00 | Plano N°: VSM-AR-PL-□00 | Revisión: 0 |
| CONTENIDO: ESTACIÓN LA PATERNAL ESTACIÓN VILLA CRESPO LÍMITES DE INTERVENCIÓN | Escala: 1:7□ | Archivo: VSM-AR-P-800-0.dwg |
| | Fecha: 31/01/20 | Contratista: |
| | Dibujó: TP | |
| | Revisó: | IF-2022-36203055-APN-GVYO#SOFSE |
| | Aprobó: | |

# ESTACIÓN PATERNAL

SECTOR TRELLES

SECTOR LA CARBONILLA

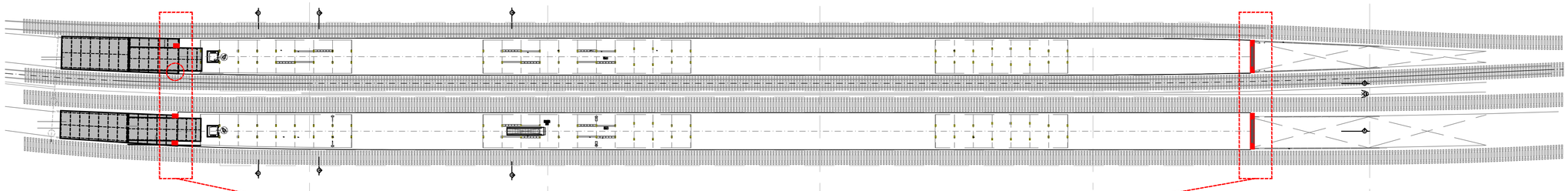

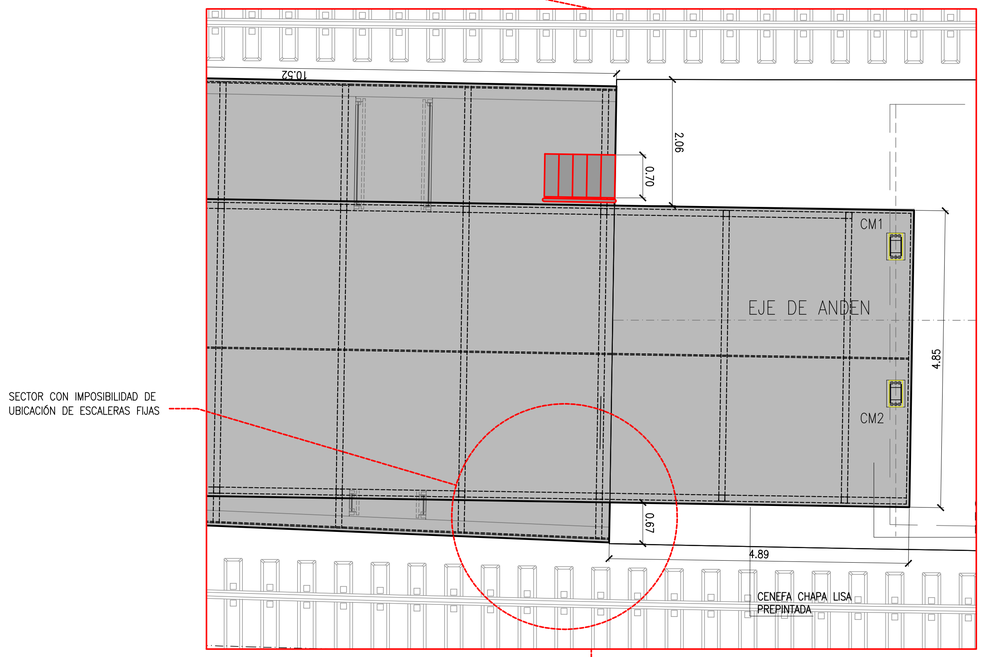


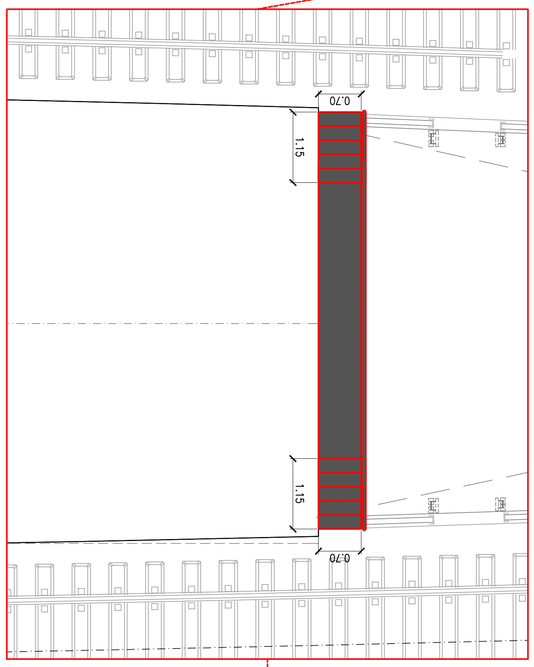


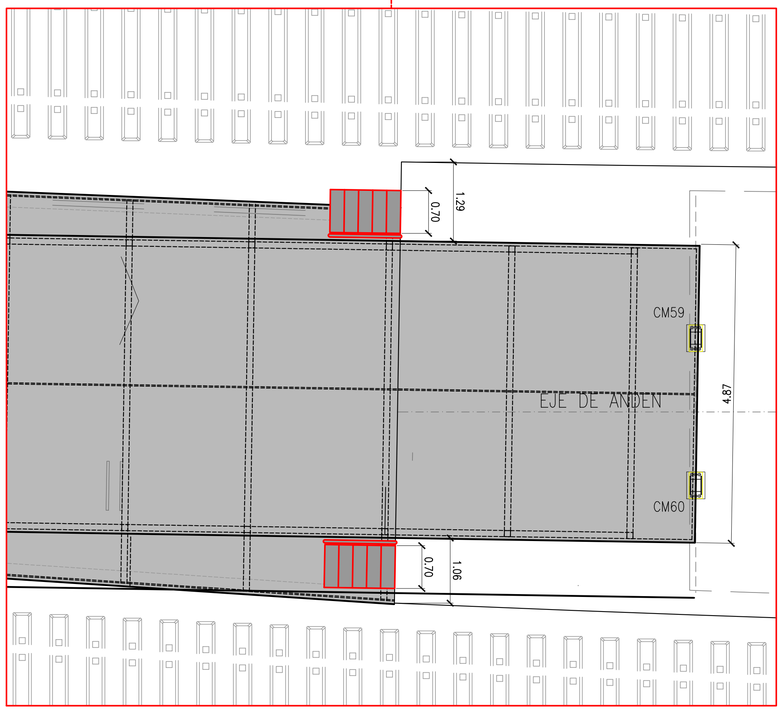


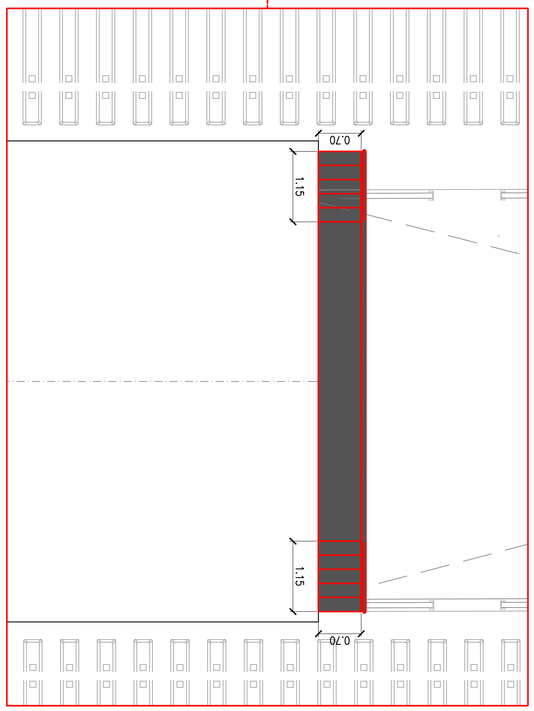


PROYECTO EJECUTIVO
VIADUCTO FERROVIARIO ELEVADO
EN VIAS DEL FFCC SAN MARTIN
TRAMO: ESTACIÓN PALERMO - ESTACIÓN LA PATERNAL

AUSA autopistas urbanas

| Número de Contratación AUSA: | Plano N°: | Revisión: |
|---|---|---|
| 2016-01-0029-00 | VSM-AR-PL-802 | A |

CONTENIDO:

ESTACION PATERNAL

ESCALERAS EVACUACION

---

| | | |
|---|---|---|
| Escala: Varias | | Hoja: |
| Fecha: 31/01/20 | | Contratista: |
| Dibujó: TP | | |
| Revisó: DA | | |
| Aprobó: MC | | |

TE-2022-36203055-APN-GVYO#SOFSE

# PLANTA NIVEL CUBIERTA. EP02 Y EP03

ESCALA 1:50

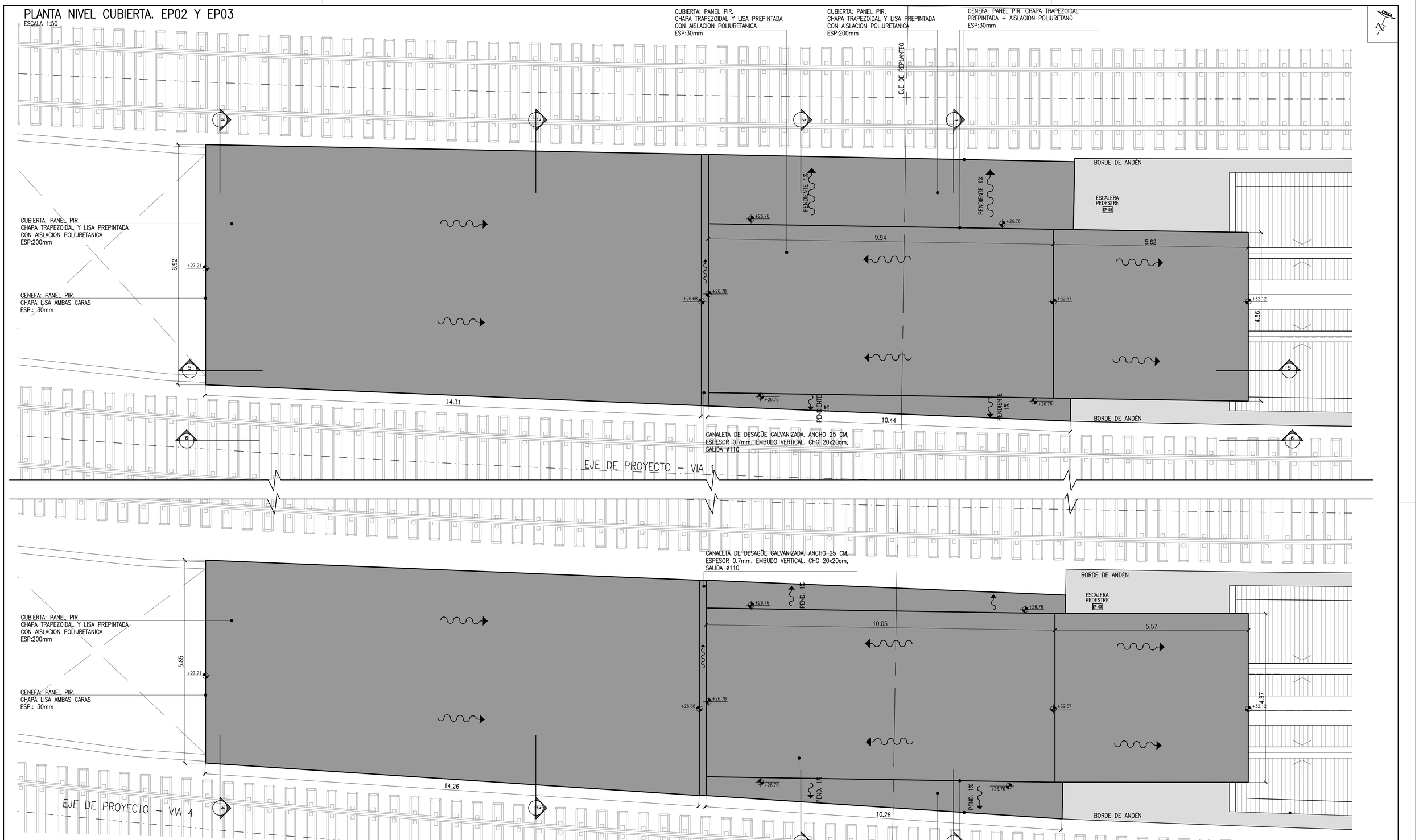


## LISTADO DE DOCUMENTOS

| | |
|---|---|
| VSM–AR–PL–870 | ESTACIÓN LA PATERNAL – PLANTA NIVEL CUBIERTA |
| VSM–AR–PL–871 | ESTACIÓN LA PATERNAL – PLANTA DE ESTRUCTURA |
| VSM–AR–PL–872 | ESTACIÓN LA PATERNAL – PLANTA UBICACIÓN DE COLUMNAS |
| VSM–AR–PL–873 | ESTACIÓN LA PATERNAL – CORTE LONGITUDINAL 5–5 |
| VSM–AR–PL–874 | ESTACIÓN LA PATERNAL – CORTE LONGITUDINAL 6–6 |
| VSM–AR–PL–875 | ESTACIÓN LA PATERNAL – CORTE TRANSVERSAL 1–1 |
| VSM–AR–PL–876 | ESTACIÓN LA PATERNAL – CORTE TRANSVERSAL 2–2 |
| VSM–AR–PL–877 | ESTACIÓN LA PATERNAL – CORTE TRANSVERSAL 3–3 |
| VSM–AR–PL–878 | ESTACIÓN LA PATERNAL – CORTE TRANSVERSAL 4–4 |
| VSM–AR–PL–884 | ESTACIÓN LA PATERNAL – PLANILLA DE CARPINTERIA EP2–1 |
| VSM–AR–PL–885 | ESTACIÓN LA PATERNAL – PLANILLA DE CARPINTERIA EP2–2 |
| VSM–AR–PL–886 | ESTACIÓN LA PATERNAL – PLANILLA DE CARPINTERIA EP3–1 |
| VSM–AR–PL–887 | ESTACIÓN LA PATERNAL – PLANILLA DE CARPINTERIA EP3–2 |
| VSM–AR–PL–899 | ESTACIÓN LA PATERNAL – ESCALERAS DE EVACUACION |
| VSM–SA–PL–220 | ESTACIÓN LA PATERNAL – INSTALACION SANITARIA– PLANTA DE TECHO |
| VSM–SA–PL–221 | ESTACIÓN LA PATERNAL – INSTALACION SANITARIA– CORTE LONGITUDINAL |
| VSM–SA–PL–222 | ESTACIÓN LA PATERNAL – INSTALACION SANITARIA– CORTE TRANSVERSAL |

## CROQUIS UBICACION

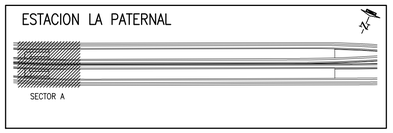


## CROQUIS DE SECTOR

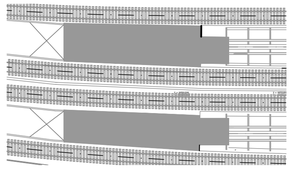

**APROBADO**
**PARA CONSTRUCCIÓN**

FIRMADO DIGITALMENTE POR:
Arq. Daniel Horacio Alvarez

PROYECTO EJECUTIVO
VIADUCTO FERROVIARIO ELEVADO
EN VIAS DEL FFCC SAN MARTIN
TRAMO: ESTACIÓN PALERMO - ESTACIÓN LA PATERNAL

AUSA autopistas urbanas

| | | |
|---|---|---|
| Número de Contratación AUSA: 2016-01-0029-00 | Plano N°: VSM-AR-PL-□70 | Revisión: 0 |
| CONTENIDO: ESTACIÓN LA PATERNAL CUBIERTA ESCALERAS PLANTA DE TECHOS | Escala: 1:□0 | Archivo: VSM-AR-PL-□70□7-□02□□ |
| | Fecha: 2□/02/20 | Contratista: |
| | Dibujó: TP | IF-2022-36203055-APN-GVYO#SOFSE |
| | Revisó: JC | |
| | Aprobó: | |

# PLANTA DE ESTRUCTURAS. CUBIERTA EP02 Y EP03

ESCALA 1:50

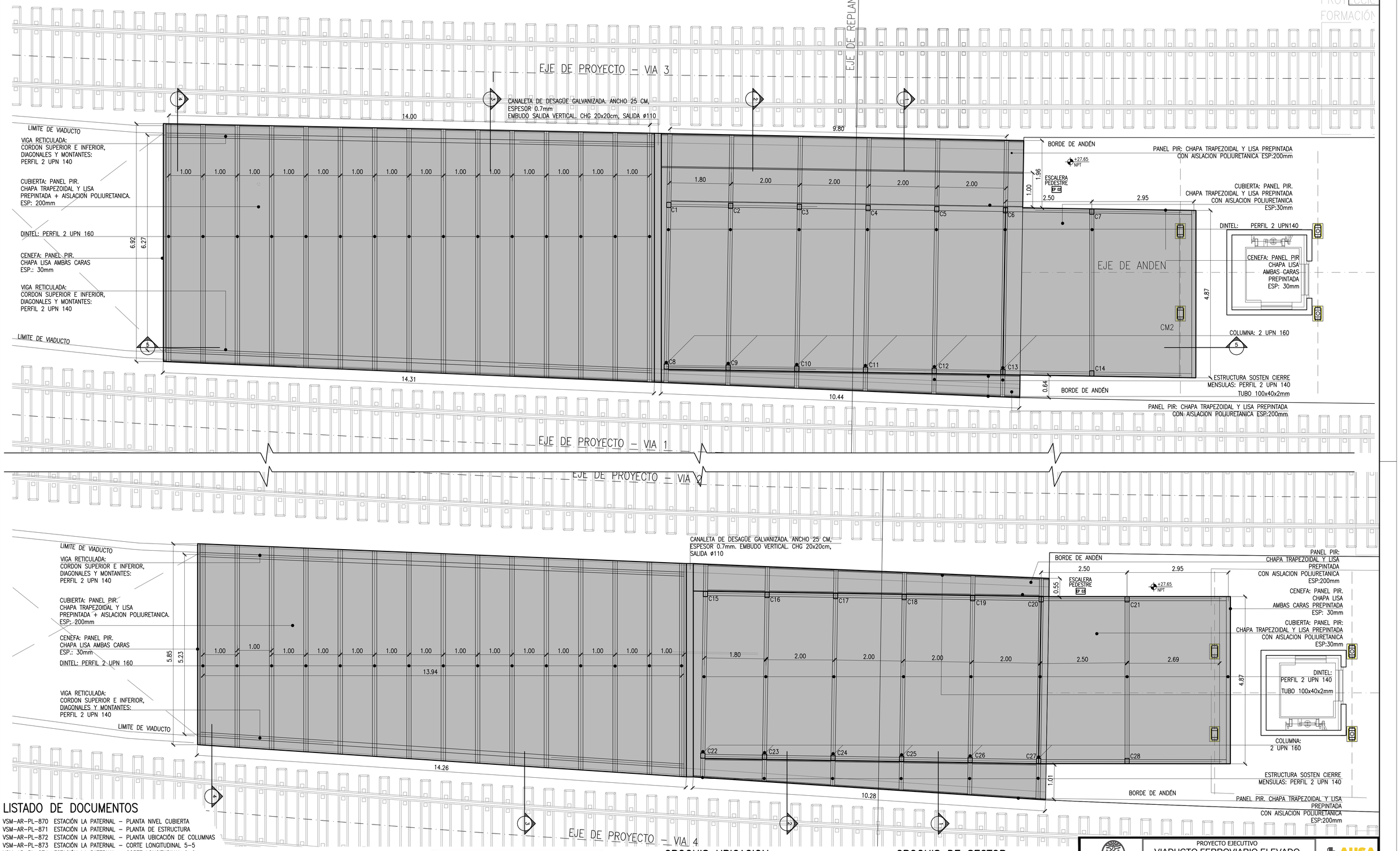


## LISTADO DE DOCUMENTOS

| | |
|---|---|
| VSM–AR–PL–870 | ESTACIÓN LA PATERNAL – PLANTA NIVEL CUBIERTA |
| VSM–AR–PL–871 | ESTACIÓN LA PATERNAL – PLANTA DE ESTRUCTURA |
| VSM–AR–PL–872 | ESTACIÓN LA PATERNAL – PLANTA UBICACIÓN DE COLUMNAS |
| VSM–AR–PL–873 | ESTACIÓN LA PATERNAL – CORTE LONGITUDINAL 5–5 |
| VSM–AR–PL–874 | ESTACIÓN LA PATERNAL – CORTE LONGITUDINAL 6–6 |
| VSM–AR–PL–875 | ESTACIÓN LA PATERNAL – CORTE TRANSVERSAL 1–1 |
| VSM–AR–PL–876 | ESTACIÓN LA PATERNAL – CORTE TRANSVERSAL 2–2 |
| VSM–AR–PL–877 | ESTACIÓN LA PATERNAL – CORTE TRANSVERSAL 3–3 |
| VSM–AR–PL–878 | ESTACIÓN LA PATERNAL – CORTE TRANSVERSAL 4–4 |
| VSM–AR–PL–884 | ESTACIÓN LA PATERNAL – PLANILLA DE CARPINTERIA EP2–1 |
| VSM–AR–PL–885 | ESTACIÓN LA PATERNAL – PLANILLA DE CARPINTERIA EP2–2 |
| VSM–AR–PL–886 | ESTACIÓN LA PATERNAL – PLANILLA DE CARPINTERIA EP3–1 |
| VSM–AR–PL–887 | ESTACIÓN LA PATERNAL – PLANILLA DE CARPINTERIA EP3–2 |
| VSM–AR–PL–899 | ESTACIÓN LA PATERNAL – ESCALERAS DE EVACUACION |
| VSM–SA–PL–220 | ESTACIÓN LA PATERNAL – INSTALACION SANITARIA– PLANTA DE TECHO |
| VSM–SA–PL–221 | ESTACIÓN LA PATERNAL – INSTALACION SANITARIA– CORTE LONGITUDINAL |
| VSM–SA–PL–222 | ESTACIÓN LA PATERNAL – INSTALACION SANITARIA– CORTE TRANSVERSAL |

**APROBADO PARA CONSTRUCCIÓN**

FIRMADO DIGITALMENTE POR:
Arq. Daniel Horacio Alvarez

## CROQUIS UBICACION

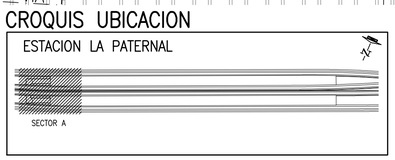


## CROQUIS DE SECTOR

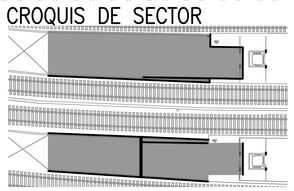

PROYECTO EJECUTIVO
VIADUCTO FERROVIARIO ELEVADO EN VIAS DEL FFCC SAN MARTIN
TRAMO: ESTACIÓN PALERMO - ESTACIÓN LA PATERNAL

AUSA autopistas urbanas

| | | |
|---|---|---|
| Número de Contratación AUSA: 2016-01-0029-00 | Plano N°: VSM-AR-PL-□71 | Revisión: 0 |
| CONTENIDO: ESTACIÓN LA PATERNAL CUBIERTA ESCALERAS PLANTA DE ESTRUCTURAS | Escala: 1:□0 | Archivo: VSM-AR-PL-□70□7-02□□ |
| | Fecha: 2□/02/20 | Contratista: |
| | Dibujó: TP | TF-2022-36203055-APN-GVYO#SOFSE |
| | Revisó: JC | |
| | Aprobó: | |

# PLANTA UBICACION DE COLUMNAS. CUBIERTA EP02 Y EP03

ESCALA 1:50

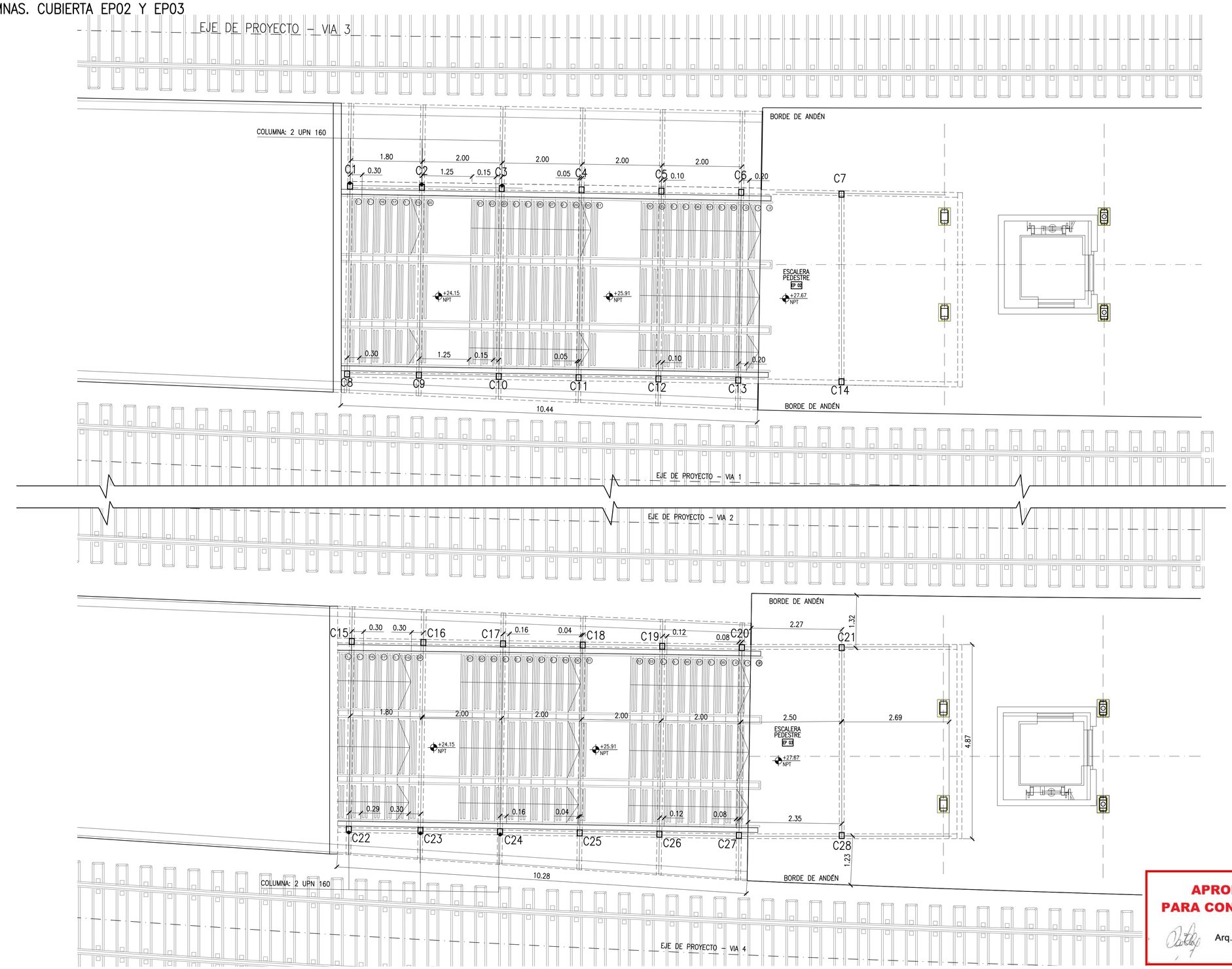


**APROBADO PARA CONSTRUCCIÓN**

FIRMADO DIGITALMENTE POR:
Arq. Daniel Horacio Alvarez

## LISTADO DE DOCUMENTOS

VSM–AR–PL–870 ESTACIÓN LA PATERNAL – PLANTA NIVEL CUBIERTA
VSM–AR–PL–871 ESTACIÓN LA PATERNAL – PLANTA DE ESTRUCTURA
VSM–AR–PL–872 ESTACIÓN LA PATERNAL – PLANTA UBICACIÓN DE COLUMNAS
VSM–AR–PL–873 ESTACIÓN LA PATERNAL – CORTE LONGITUDINAL 5–5
VSM–AR–PL–874 ESTACIÓN LA PATERNAL – CORTE LONGITUDINAL 6–6
VSM–AR–PL–875 ESTACIÓN LA PATERNAL – CORTE TRANSVERSAL 1–1
VSM–AR–PL–876 ESTACIÓN LA PATERNAL – CORTE TRANSVERSAL 2–2
VSM–AR–PL–877 ESTACIÓN LA PATERNAL – CORTE TRANSVERSAL 3–3
VSM–AR–PL–878 ESTACIÓN LA PATERNAL – CORTE TRANSVERSAL 4–4
VSM–AR–PL–884 ESTACIÓN LA PATERNAL – PLANILLA DE CARPINTERIA EP2–1
VSM–AR–PL–885 ESTACIÓN LA PATERNAL – PLANILLA DE CARPINTERIA EP2–2
VSM–AR–PL–886 ESTACIÓN LA PATERNAL – PLANILLA DE CARPINTERIA EP3–1
VSM–AR–PL–887 ESTACIÓN LA PATERNAL – PLANILLA DE CARPINTERIA EP3–2
VSM–AR–PL–899 ESTACIÓN LA PATERNAL – ESCALERAS DE EVACUACION
VSM–SA–PL–220 ESTACIÓN LA PATERNAL – INSTALACION SANITARIA– PLANTA DE TECHO
VSM–SA–PL–221 ESTACIÓN LA PATERNAL – INSTALACION SANITARIA– CORTE LONGITUDINAL
VSM–SA–PL–222 ESTACIÓN LA PATERNAL – INSTALACION SANITARIA– CORTE TRANSVERSAL

## CROQUIS UBICACION

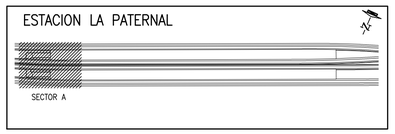


## CROQUIS DE SECTOR

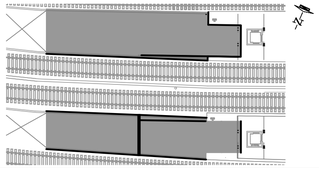

PROYECTO EJECUTIVO
VIADUCTO FERROVIARIO ELEVADO
EN VIAS DEL FFCC SAN MARTIN
TRAMO: ESTACIÓN PALERMO - ESTACIÓN LA PATERNAL

AUSA autopistas urbanas

| | | |
|---|---|---|
| Número de Contratación AUSA: 2016-01-0029-00 | Plano N°: VSM-AR-PL-□72 | Revisión: 0 |
| CONTENIDO: ESTACIÓN LA PATERNAL CUBIERTA ESCALERAS PLANTA UBICACION DE COLUMNAS | Escala: 1:□0 | Archivo: VSM-AR-PL-□70□7-□0□□ |
| | Fecha: 2□/02/20 | Contratista: |
| | Dibujó: TP | |
| | Revisó: JC | |
| | Aprobó: | |

# CUBIERTA EP 02.
# CORTE LONGITUDINAL 5–5

ESCALA 1:50

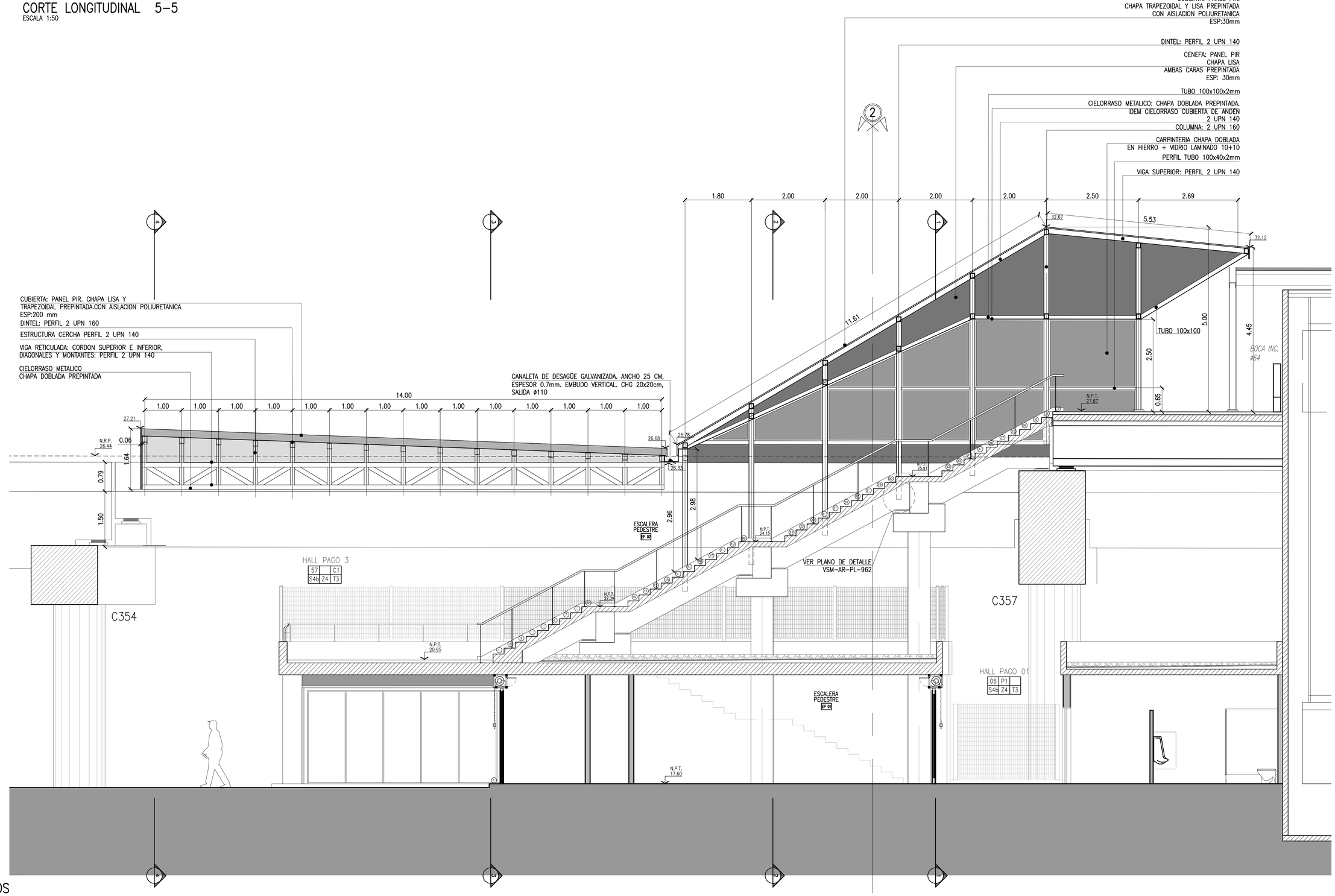


## LISTADO DE DOCUMENTOS

| | |
|---|---|
| VSM-AR-PL-870 | ESTACIÓN LA PATERNAL – PLANTA NIVEL CUBIERTA |
| VSM-AR-PL-871 | ESTACIÓN LA PATERNAL – PLANTA DE ESTRUCTURA |
| VSM-AR-PL-872 | ESTACIÓN LA PATERNAL – PLANTA UBICACIÓN DE COLUMNAS |
| VSM-AR-PL-873 | ESTACIÓN LA PATERNAL – CORTE LONGITUDINAL 5–5 |
| VSM-AR-PL-874 | ESTACIÓN LA PATERNAL – CORTE LONGITUDINAL 6–6 |
| VSM-AR-PL-875 | ESTACIÓN LA PATERNAL – CORTE TRANSVERSAL 1–1 |
| VSM-AR-PL-876 | ESTACIÓN LA PATERNAL – CORTE TRANSVERSAL 2–2 |
| VSM-AR-PL-877 | ESTACIÓN LA PATERNAL – CORTE TRANSVERSAL 3–3 |
| VSM-AR-PL-878 | ESTACIÓN LA PATERNAL – CORTE TRANSVERSAL 4–4 |
| VSM-AR-PL-884 | ESTACIÓN LA PATERNAL – PLANILLA DE CARPINTERIA EP2–1 |
| VSM-AR-PL-885 | ESTACIÓN LA PATERNAL – PLANILLA DE CARPINTERIA EP2–2 |
| VSM-AR-PL-886 | ESTACIÓN LA PATERNAL – PLANILLA DE CARPINTERIA EP3–1 |
| VSM-AR-PL-887 | ESTACIÓN LA PATERNAL – PLANILLA DE CARPINTERIA EP3–2 |
| VSM-AR-PL-899 | ESTACIÓN LA PATERNAL – ESCALERAS DE EVACUACION |
| VSM-SA-PL-220 | ESTACIÓN LA PATERNAL – INSTALACION SANITARIA– PLANTA DE TECHO |
| VSM-SA-PL-221 | ESTACIÓN LA PATERNAL – INSTALACION SANITARIA– CORTE LONGITUDINAL |
| VSM-SA-PL-222 | ESTACIÓN LA PATERNAL – INSTALACION SANITARIA– CORTE TRANSVERSAL |

**APROBADO**
**PARA CONSTRUCCIÓN**

FIRMADO DIGITALMENTE POR:
Arq. Daniel Horacio Alvarez

## CROQUIS UBICACION

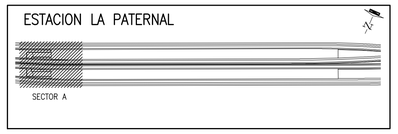


## CROQUIS DE SECTOR

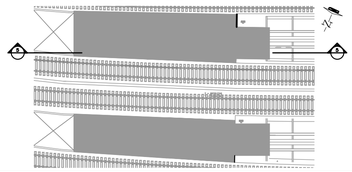

PROYECTO EJECUTIVO
VIADUCTO FERROVIARIO ELEVADO
EN VIAS DEL FFCC SAN MARTIN
TRAMO: ESTACIÓN PALERMO - ESTACIÓN LA PATERNAL

AUSA autopistas urbanas

| | | |
|---|---|---|
| Número de Contratación AUSA: 2016-01-0029-00 | Plano N°: VSM-AR-PL-□73 | Revisión: 0 |
| CONTENIDO: ESTACIÓN LA PATERNAL CUBIERTA ESCALERAS CORTE □-□ | Escala: 1:□0 | Archivo: VSM-AR-PL-70□□7-0□□ |
| | Fecha: 2□/02/20 | Contratista: |
| | Dibujó: TP | TF-2022-36203055-APN-GVYO#SOFSE |
| | Revisó: JC | |
| | Aprobó: | |

# CUBIERTA EP 02.
# CORTE LONGITUDINAL 6–6

ESCALA 1:50

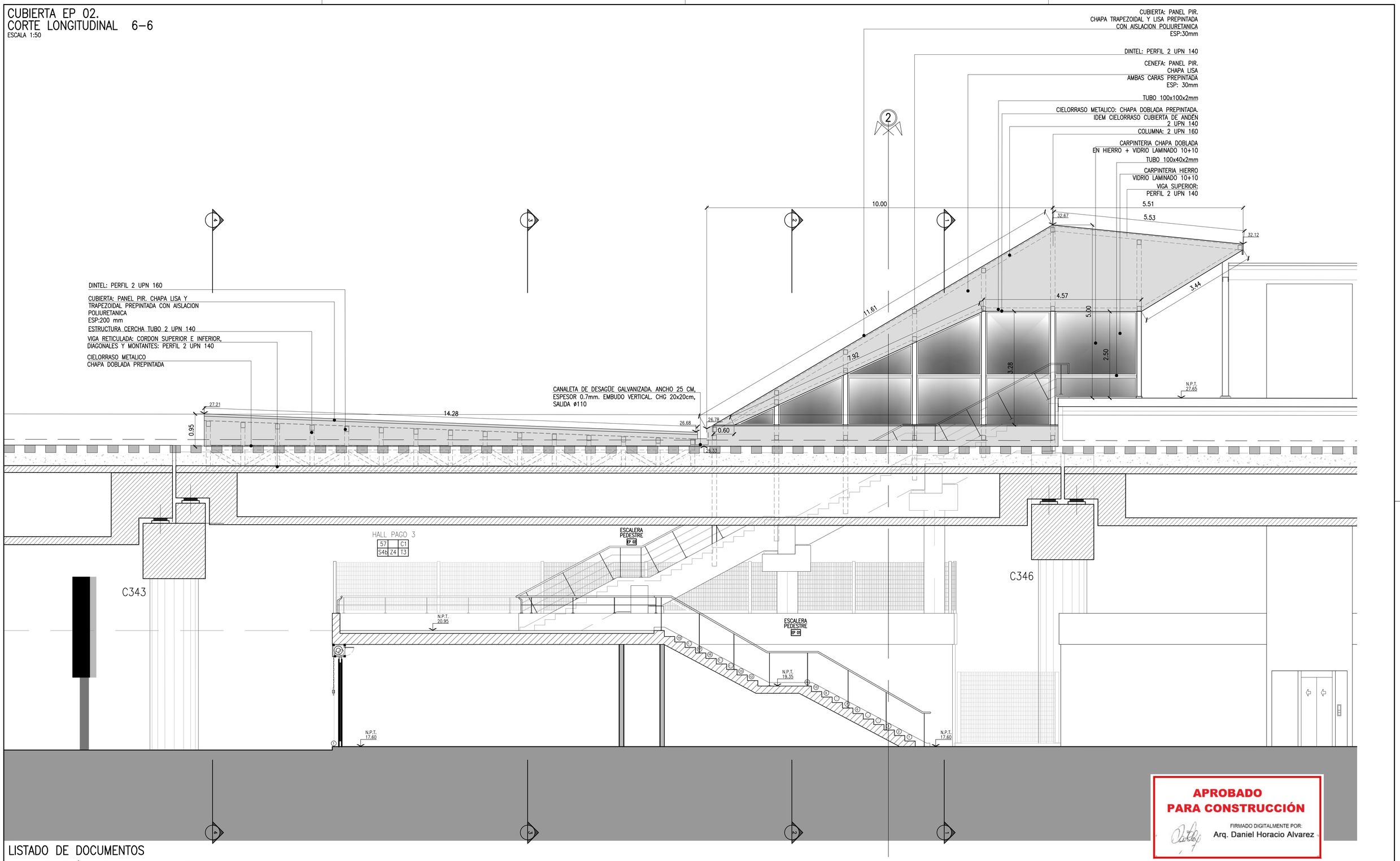


APROBADO
PARA CONSTRUCCIÓN

FIRMADO DIGITALMENTE POR:
Arq. Daniel Horacio Alvarez

## LISTADO DE DOCUMENTOS

VSM–AR–PL–870 ESTACIÓN LA PATERNAL – PLANTA NIVEL CUBIERTA
VSM–AR–PL–871 ESTACIÓN LA PATERNAL – PLANTA DE ESTRUCTURA
VSM–AR–PL–872 ESTACIÓN LA PATERNAL – PLANTA UBICACIÓN DE COLUMNAS
VSM–AR–PL–873 ESTACIÓN LA PATERNAL – CORTE LONGITUDINAL 5–5
VSM–AR–PL–874 ESTACIÓN LA PATERNAL – CORTE LONGITUDINAL 6–6
VSM–AR–PL–875 ESTACIÓN LA PATERNAL – CORTE TRANSVERSAL 1–1
VSM–AR–PL–876 ESTACIÓN LA PATERNAL – CORTE TRANSVERSAL 2–2
VSM–AR–PL–877 ESTACIÓN LA PATERNAL – CORTE TRANSVERSAL 3–3
VSM–AR–PL–878 ESTACIÓN LA PATERNAL – CORTE TRANSVERSAL 4–4
VSM–AR–PL–884 ESTACIÓN LA PATERNAL – PLANILLA DE CARPINTERIA EP2–1
VSM–AR–PL–885 ESTACIÓN LA PATERNAL – PLANILLA DE CARPINTERIA EP2–2
VSM–AR–PL–886 ESTACIÓN LA PATERNAL – PLANILLA DE CARPINTERIA EP3–1
VSM–AR–PL–887 ESTACIÓN LA PATERNAL – PLANILLA DE CARPINTERIA EP3–2
VSM–AR–PL–899 ESTACIÓN LA PATERNAL – ESCALERAS DE EVACUACION
VSM–SA–PL–220 ESTACIÓN LA PATERNAL – INSTALACION SANITARIA– PLANTA DE TECHO
VSM–SA–PL–221 ESTACIÓN LA PATERNAL – INSTALACION SANITARIA– CORTE LONGITUDINAL
VSM–SA–PL–222 ESTACIÓN LA PATERNAL – INSTALACION SANITARIA– CORTE TRANSVERSAL

## CROQUIS UBICACION

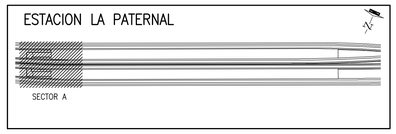


## CROQUIS DE SECTOR

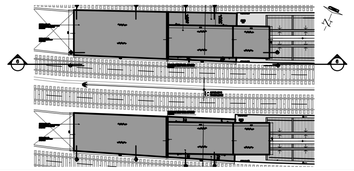

PROYECTO EJECUTIVO
VIADUCTO FERROVIARIO ELEVADO
EN VIAS DEL FFCC SAN MARTIN
TRAMO: ESTACIÓN PALERMO - ESTACIÓN LA PATERNAL

AUSA autopistas urbanas

| | | |
|---|---|---|
| Número de Contratación AUSA: 2016-01-0029-00 | Plano N°: VSM-AR-PL-□7□ | Revisión: 0 |
| CONTENIDO: ESTACIÓN LA PATERNAL CUBIERTA ESCALERAS CORTE 6-6 | Escala: 1:□0 | Archivo: VSM-AR-PL-70□7-0□ |
| | Fecha: 2□/02/20 | Contratista: |
| | Dibujó: TP | |
| | Revisó: JC | |
| | Aprobó: | |

IF-2022-36203055-APN-GVYO#SOFSE

# CUBIERTA EP02 Y EP03.
# CORTE TRANSVERSAL 1–1.

ESCALA 1:50

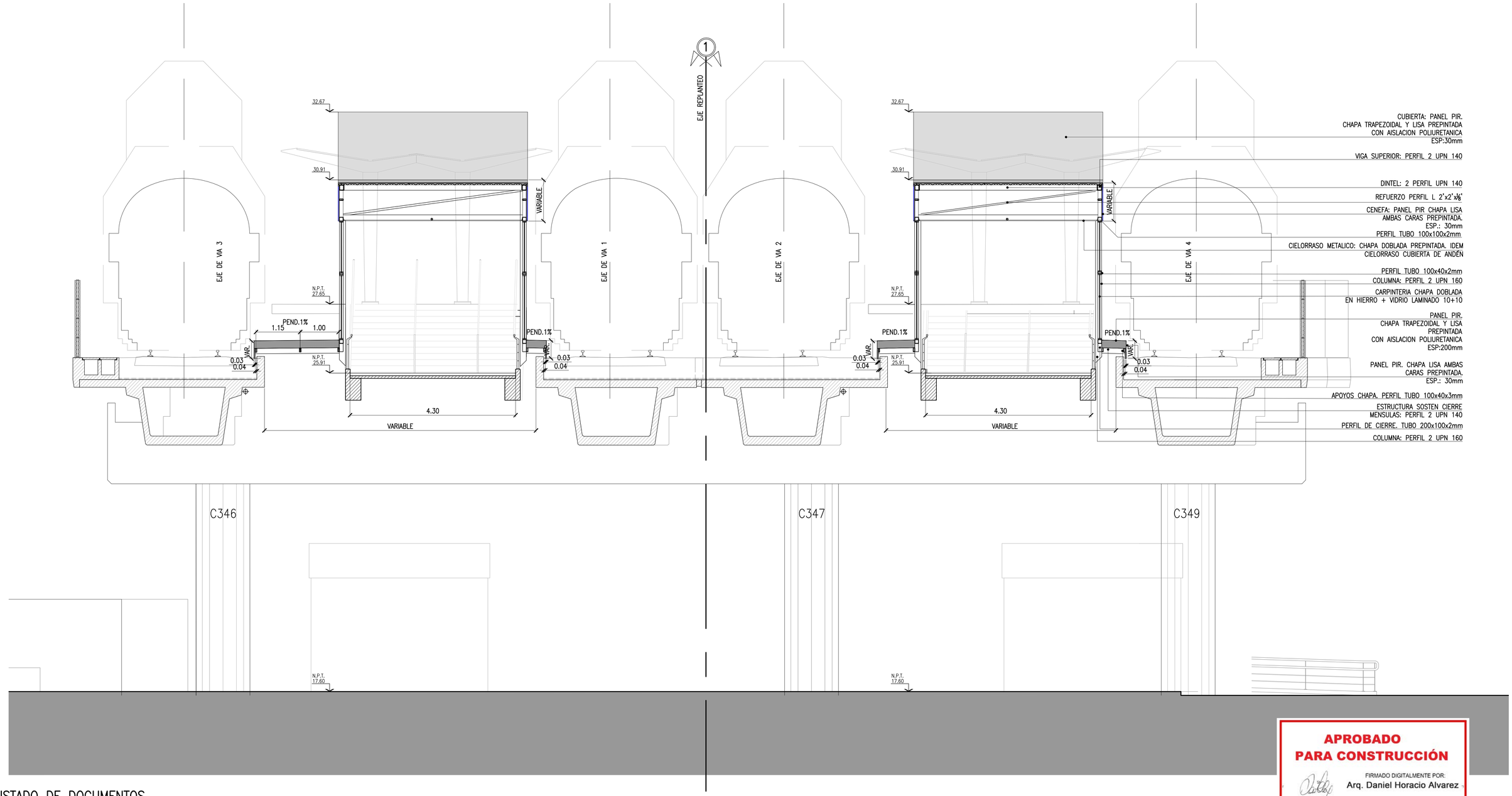


**APROBADO**
**PARA CONSTRUCCIÓN**

FIRMADO DIGITALMENTE POR:
Arq. Daniel Horacio Alvarez

## LISTADO DE DOCUMENTOS

| | |
|---|---|
| VSM–AR–PL–870 | ESTACIÓN LA PATERNAL – PLANTA NIVEL CUBIERTA |
| VSM–AR–PL–871 | ESTACIÓN LA PATERNAL – PLANTA DE ESTRUCTURA |
| VSM–AR–PL–872 | ESTACIÓN LA PATERNAL – PLANTA UBICACIÓN DE COLUMNAS |
| VSM–AR–PL–873 | ESTACIÓN LA PATERNAL – CORTE LONGITUDINAL 5–5 |
| VSM–AR–PL–874 | ESTACIÓN LA PATERNAL – CORTE LONGITUDINAL 6–6 |
| VSM–AR–PL–875 | ESTACIÓN LA PATERNAL – CORTE TRANSVERSAL 1–1 |
| VSM–AR–PL–876 | ESTACIÓN LA PATERNAL – CORTE TRANSVERSAL 2–2 |
| VSM–AR–PL–877 | ESTACIÓN LA PATERNAL – CORTE TRANSVERSAL 3–3 |
| VSM–AR–PL–878 | ESTACIÓN LA PATERNAL – CORTE TRANSVERSAL 4–4 |
| VSM–AR–PL–884 | ESTACIÓN LA PATERNAL – PLANILLA DE CARPINTERIA EP2–1 |
| VSM–AR–PL–885 | ESTACIÓN LA PATERNAL – PLANILLA DE CARPINTERIA EP2–2 |
| VSM–AR–PL–886 | ESTACIÓN LA PATERNAL – PLANILLA DE CARPINTERIA EP3–1 |
| VSM–AR–PL–887 | ESTACIÓN LA PATERNAL – PLANILLA DE CARPINTERIA EP3–2 |
| VSM–AR–PL–899 | ESTACIÓN LA PATERNAL – ESCALERAS DE EVACUACION |
| VSM–SA–PL–220 | ESTACIÓN LA PATERNAL – INSTALACION SANITARIA– PLANTA DE TECHO |
| VSM–SA–PL–221 | ESTACIÓN LA PATERNAL – INSTALACION SANITARIA– CORTE LONGITUDINAL |
| VSM–SA–PL–222 | ESTACIÓN LA PATERNAL – INSTALACION SANITARIA– CORTE TRANSVERSAL |

## CROQUIS UBICACION

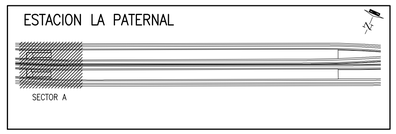


## CROQUIS DE SECTOR

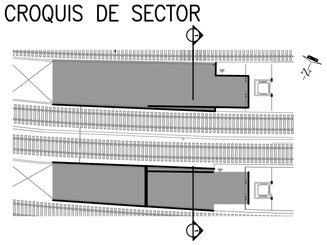

PROYECTO EJECUTIVO
VIADUCTO FERROVIARIO ELEVADO
EN VIAS DEL FFCC SAN MARTIN
TRAMO: ESTACIÓN PALERMO - ESTACIÓN LA PATERNAL

AUSA autopistas urbanas

| | | |
|---|---|---|
| Número de Contratación AUSA: 2016-01-0029-00 | Plano N°: VSM-AR-PL-□7□ | Revisión: 0 |
| CONTENIDO: ESTACIÓN LA PATERNAL CUBIERTA ESCALERAS CORTE 1-1 | Escala: 1:□0 | Archivo: VSM-AR-PL-70□7-0□ |
| | Fecha: 2□/02/20 | Contratista: |
| | Dibujó: TP | |
| | Revisó: JC | |
| | Aprobó: | |

TP-2022-36203055-APN-GVYO#SOFSE

# CUBIERTA EP02 Y EP03.
# CORTE TRANSVERSAL 2–2
ESCALA 1:50

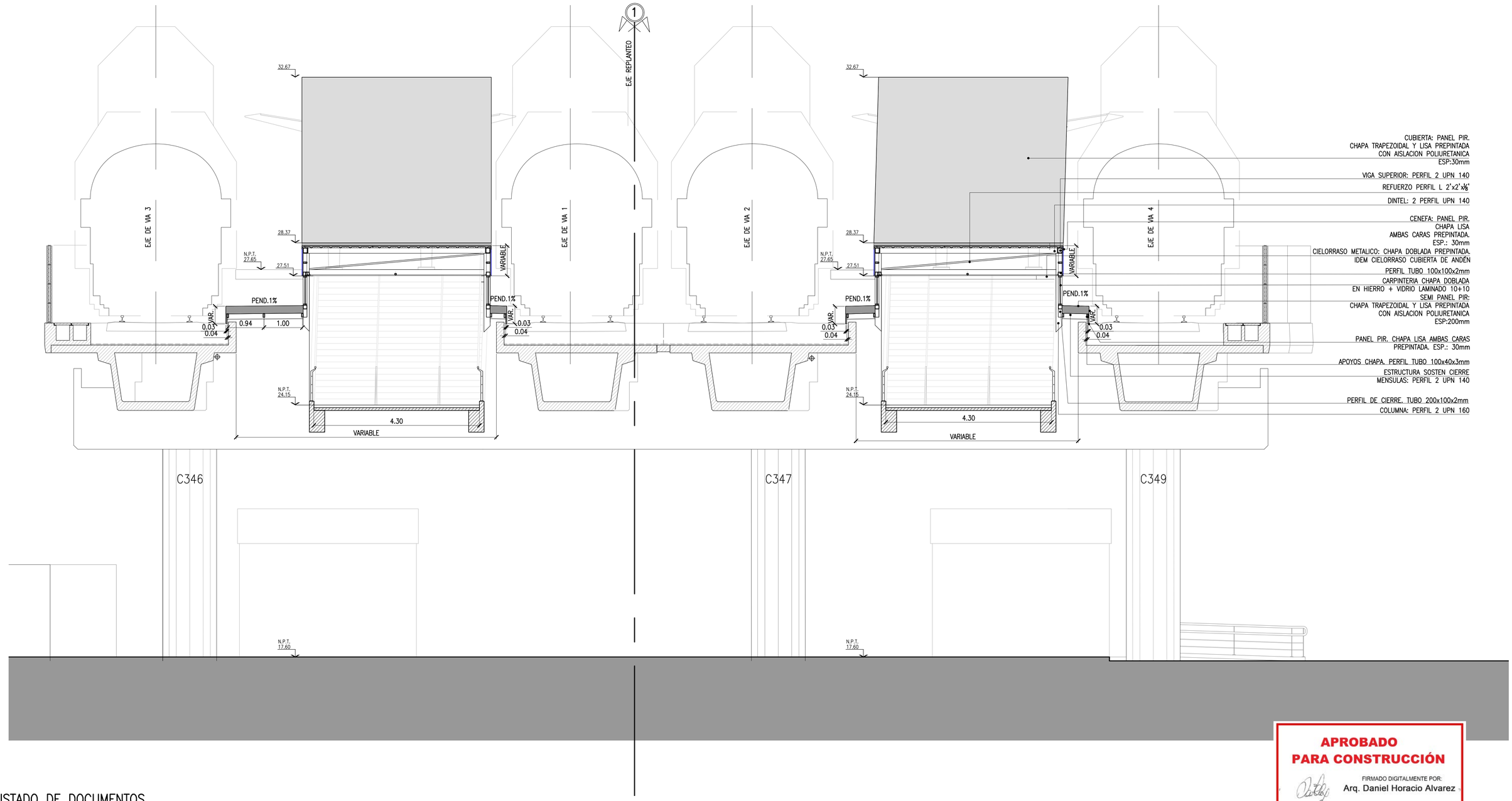


**APROBADO**
**PARA CONSTRUCCIÓN**
FIRMADO DIGITALMENTE POR:
Arq. Daniel Horacio Alvarez

## LISTADO DE DOCUMENTOS

VSM–AR–PL–870 ESTACIÓN LA PATERNAL – PLANTA NIVEL CUBIERTA
VSM–AR–PL–871 ESTACIÓN LA PATERNAL – PLANTA DE ESTRUCTURA
VSM–AR–PL–872 ESTACIÓN LA PATERNAL – PLANTA UBICACIÓN DE COLUMNAS
VSM–AR–PL–873 ESTACIÓN LA PATERNAL – CORTE LONGITUDINAL 5–5
VSM–AR–PL–874 ESTACIÓN LA PATERNAL – CORTE LONGITUDINAL 6–6
VSM–AR–PL–875 ESTACIÓN LA PATERNAL – CORTE TRANSVERSAL 1–1
VSM–AR–PL–876 ESTACIÓN LA PATERNAL – CORTE TRANSVERSAL 2–2
VSM–AR–PL–877 ESTACIÓN LA PATERNAL – CORTE TRANSVERSAL 3–3
VSM–AR–PL–878 ESTACIÓN LA PATERNAL – CORTE TRANSVERSAL 4–4
VSM–AR–PL–884 ESTACIÓN LA PATERNAL – PLANILLA DE CARPINTERIA EP2–1
VSM–AR–PL–885 ESTACIÓN LA PATERNAL – PLANILLA DE CARPINTERIA EP2–2
VSM–AR–PL–886 ESTACIÓN LA PATERNAL – PLANILLA DE CARPINTERIA EP3–1
VSM–AR–PL–887 ESTACIÓN LA PATERNAL – PLANILLA DE CARPINTERIA EP3–2
VSM–AR–PL–899 ESTACIÓN LA PATERNAL – ESCALERAS DE EVACUACION
VSM–SA–PL–220 ESTACIÓN LA PATERNAL – INSTALACION SANITARIA– PLANTA DE TECHO
VSM–SA–PL–221 ESTACIÓN LA PATERNAL – INSTALACION SANITARIA– CORTE LONGITUDINAL
VSM–SA–PL–222 ESTACIÓN LA PATERNAL – INSTALACION SANITARIA– CORTE TRANSVERSAL

## CROQUIS UBICACION

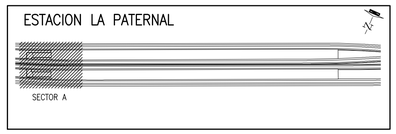


## CROQUIS DE SECTOR

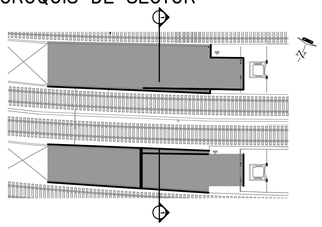

PROYECTO EJECUTIVO
VIADUCTO FERROVIARIO ELEVADO
EN VIAS DEL FFCC SAN MARTIN
TRAMO: ESTACIÓN PALERMO - ESTACIÓN LA PATERNAL

AUSA autopistas urbanas

| | | |
|---|---|---|
| Número de Contratación AUSA: 2016-01-0029-00 | Plano N°: VSM-AR-PL-□76 | Revisión: 0 |
| CONTENIDO: ESTACIÓN LA PATERNAL CUBIERTA ESCALERAS CORTE 2-2 | Escala: 1:□0 | Archivo: VSM-AR-PL-70□7-0□ |
| | Fecha: 2□/02/20 | Contratista: |
| | Dibujó: TP | IF-2022-36203055-APN-GVYO#SOFSE |
| | Revisó: JC | |
| | Aprobó: | |

# CUBIERTA EP02 Y EP03.
# CORTE TRANSVERSAL 3-3
ESCALA 1:50

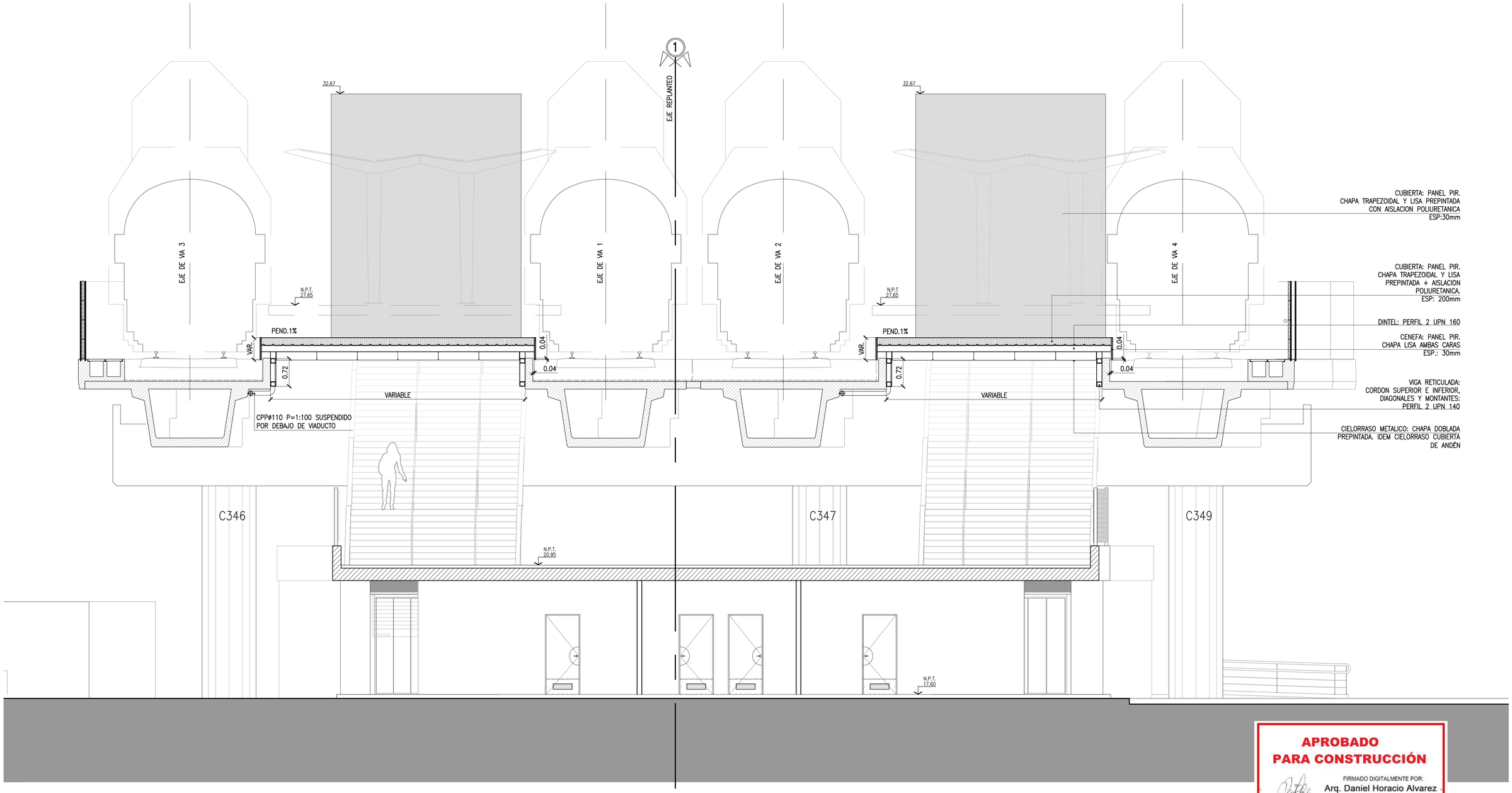


**APROBADO**
**PARA CONSTRUCCIÓN**

FIRMADO DIGITALMENTE POR:
Arq. Daniel Horacio Alvarez

## LISTADO DE DOCUMENTOS

| | |
|---|---|
| VSM-AR-PL-870 | ESTACIÓN LA PATERNAL – PLANTA NIVEL CUBIERTA |
| VSM-AR-PL-871 | ESTACIÓN LA PATERNAL – PLANTA DE ESTRUCTURA |
| VSM-AR-PL-872 | ESTACIÓN LA PATERNAL – PLANTA UBICACIÓN DE COLUMNAS |
| VSM-AR-PL-873 | ESTACIÓN LA PATERNAL – CORTE LONGITUDINAL 5-5 |
| VSM-AR-PL-874 | ESTACIÓN LA PATERNAL – CORTE LONGITUDINAL 6-6 |
| VSM-AR-PL-875 | ESTACIÓN LA PATERNAL – CORTE TRANSVERSAL 1-1 |
| VSM-AR-PL-876 | ESTACIÓN LA PATERNAL – CORTE TRANSVERSAL 2-2 |
| VSM-AR-PL-877 | ESTACIÓN LA PATERNAL – CORTE TRANSVERSAL 3-3 |
| VSM-AR-PL-878 | ESTACIÓN LA PATERNAL – CORTE TRANSVERSAL 4-4 |
| VSM-AR-PL-884 | ESTACIÓN LA PATERNAL – PLANILLA DE CARPINTERIA EP2-1 |
| VSM-AR-PL-885 | ESTACIÓN LA PATERNAL – PLANILLA DE CARPINTERIA EP2-2 |
| VSM-AR-PL-886 | ESTACIÓN LA PATERNAL – PLANILLA DE CARPINTERIA EP3-1 |
| VSM-AR-PL-887 | ESTACIÓN LA PATERNAL – PLANILLA DE CARPINTERIA EP3-2 |
| VSM-AR-PL-899 | ESTACIÓN LA PATERNAL – ESCALERAS DE EVACUACION |
| VSM-SA-PL-220 | ESTACIÓN LA PATERNAL – INSTALACION SANITARIA– PLANTA DE TECHO |
| VSM-SA-PL-221 | ESTACIÓN LA PATERNAL – INSTALACION SANITARIA– CORTE LONGITUDINAL |
| VSM-SA-PL-222 | ESTACIÓN LA PATERNAL – INSTALACION SANITARIA– CORTE TRANSVERSAL |

## CROQUIS UBICACION

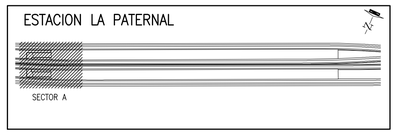


## CROQUIS DE SECTOR

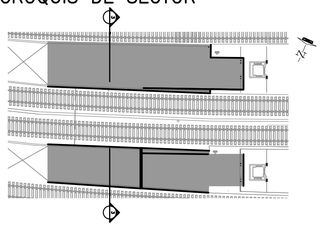

PROYECTO EJECUTIVO
VIADUCTO FERROVIARIO ELEVADO
EN VIAS DEL FFCC SAN MARTIN
TRAMO: ESTACIÓN PALERMO - ESTACIÓN LA PATERNAL

AUSA autopistas urbanas

| | | |
|---|---|---|
| Número de Contratación AUSA: 2016-01-0029-00 | Plano N°: VSM-AR-PL-□77 | Revisión: 0 |
| CONTENIDO: ESTACIÓN LA PATERNAL CUBIERTA ESCALERAS CORTE 3-3 | Escala: 1:□0 | Archivo: VSM-AR-PL-70□□7-0□□ |
| | Fecha: 2□/02/20 | Contratista: |
| | Dibujó: TP | TF-2022-36203055-APN-GVYO#SOFSE |
| | Revisó: JC | |
| | Aprobó: | |

# CUBIERTA EP02 Y EP03
# CORTE TRANSVERSAL 4–4
ESCALA 1:50

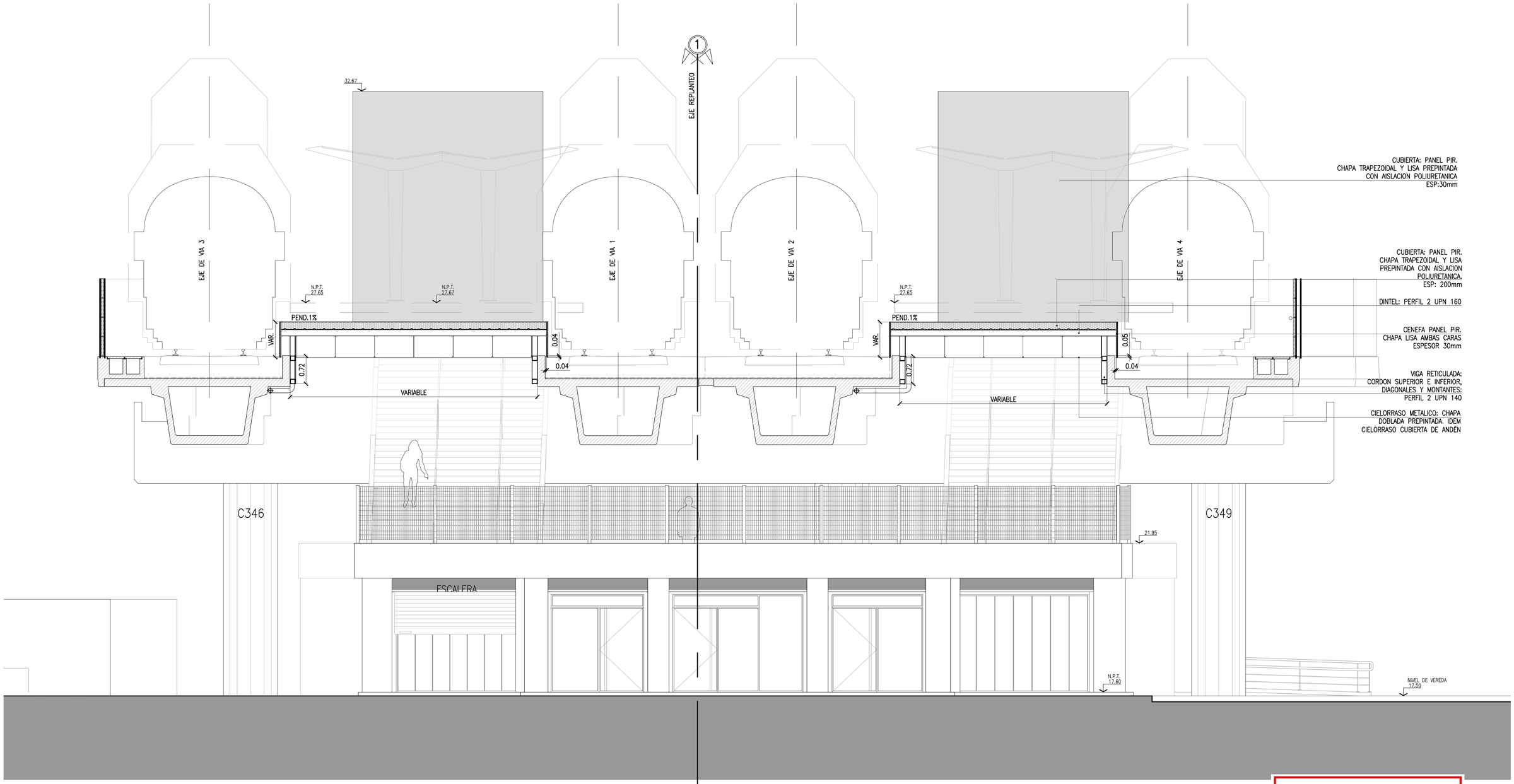


**APROBADO**
**PARA CONSTRUCCIÓN**
FIRMADO DIGITALMENTE POR:
Arq. Daniel Horacio Alvarez

## LISTADO DE DOCUMENTOS

| | |
|---|---|
| VSM–AR–PL–870 | ESTACIÓN LA PATERNAL – PLANTA NIVEL CUBIERTA |
| VSM–AR–PL–871 | ESTACIÓN LA PATERNAL – PLANTA DE ESTRUCTURA |
| VSM–AR–PL–872 | ESTACIÓN LA PATERNAL – PLANTA UBICACIÓN DE COLUMNAS |
| VSM–AR–PL–873 | ESTACIÓN LA PATERNAL – CORTE LONGITUDINAL 5–5 |
| VSM–AR–PL–874 | ESTACIÓN LA PATERNAL – CORTE LONGITUDINAL 6–6 |
| VSM–AR–PL–875 | ESTACIÓN LA PATERNAL – CORTE TRANSVERSAL 1–1 |
| VSM–AR–PL–876 | ESTACIÓN LA PATERNAL – CORTE TRANSVERSAL 2–2 |
| VSM–AR–PL–877 | ESTACIÓN LA PATERNAL – CORTE TRANSVERSAL 3–3 |
| VSM–AR–PL–878 | ESTACIÓN LA PATERNAL – CORTE TRANSVERSAL 4–4 |
| VSM–AR–PL–884 | ESTACIÓN LA PATERNAL – PLANILLA DE CARPINTERIA EP2–1 |
| VSM–AR–PL–885 | ESTACIÓN LA PATERNAL – PLANILLA DE CARPINTERIA EP2–2 |
| VSM–AR–PL–886 | ESTACIÓN LA PATERNAL – PLANILLA DE CARPINTERIA EP3–1 |
| VSM–AR–PL–887 | ESTACIÓN LA PATERNAL – PLANILLA DE CARPINTERIA EP3–2 |
| VSM–AR–PL–899 | ESTACIÓN LA PATERNAL – ESCALERAS DE EVACUACION |
| VSM–SA–PL–220 | ESTACIÓN LA PATERNAL – INSTALACION SANITARIA– PLANTA DE TECHO |
| VSM–SA–PL–221 | ESTACIÓN LA PATERNAL – INSTALACION SANITARIA– CORTE LONGITUDINAL |
| VSM–SA–PL–222 | ESTACIÓN LA PATERNAL – INSTALACION SANITARIA– CORTE TRANSVERSAL |

## CROQUIS UBICACION

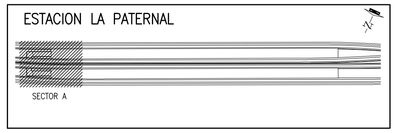


## CROQUIS DE SECTOR

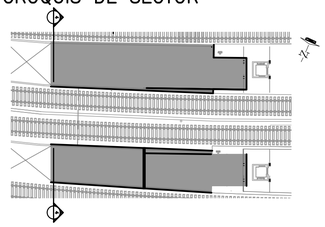

PROYECTO EJECUTIVO
VIADUCTO FERROVIARIO ELEVADO
EN VIAS DEL FFCC SAN MARTIN
TRAMO: ESTACIÓN PALERMO - ESTACIÓN LA PATERNAL

AUSA autopistas urbanas

| | | |
|---|---|---|
| Número de Contratación AUSA: 2016-01-0029-00 | Plano N°: VSM-AR-PL-□7□ | Revisión: 0 |
| CONTENIDO: ESTACIÓN LA PATERNAL CUBIERTA ESCALERAS CORTE □-□ | Escala: 1:□0 | Archivo: VSM-AR-PL-70□7-0□ |
| | Fecha: 2□/02/20 | Contratista: |
| | Dibujó: TP | |
| | Revisó: JC | |
| | Aprobó: | |

## CENEFAS CUBIERTA Y PAÑOS DE VIDRIO
ESCALA 1:75

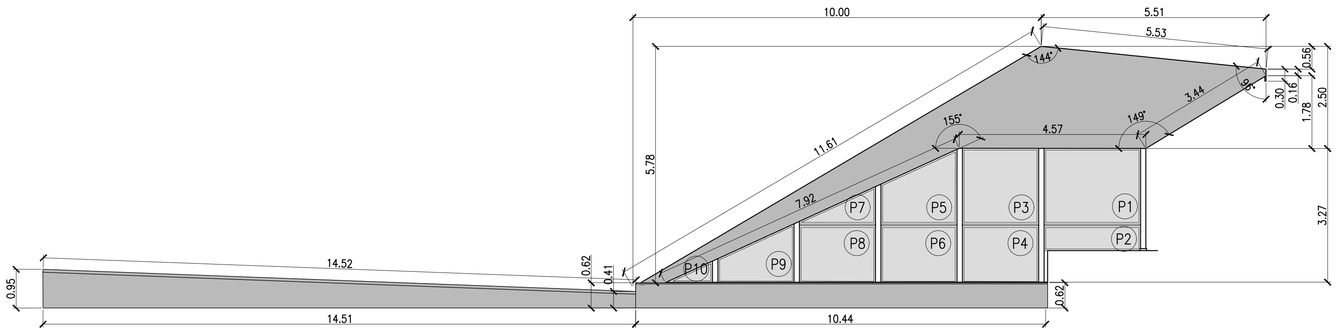


## DETALLE PAÑOS DE VIDRIO
ESCALA 1:50

| PIEZA 1 | Cant: 1 | PIEZA 2 | Cant: 1 | PIEZA 3 | Cant: 1 | PIEZA 4 | Cant: 1 | PIEZA 5 | Cant: 1 |
|---|---|---|---|---|---|---|---|---|---|
| 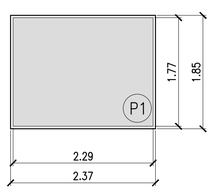 | | 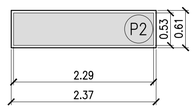 | | 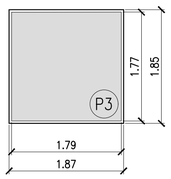 | | 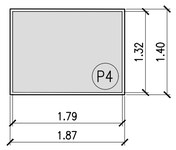 | | 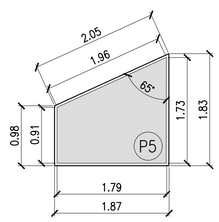 | |











| PIEZA 6 | Cant: 1 | PIEZA 7 | Cant: 1 | PIEZA 8 | Cant: 1 | PIEZA 9 | Cant: 1 | PIEZA 10 | Cant: 1 |
|---|---|---|---|---|---|---|---|---|---|
| 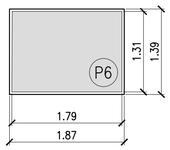 | | 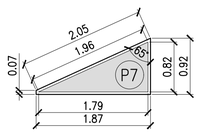 | | 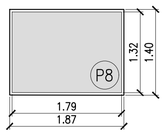 | | 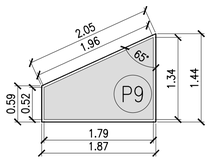 | | 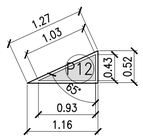 | |











**APROBADO**
**PARA CONSTRUCCIÓN**
FIRMADO DIGITALMENTE POR:
Arq. Daniel Horacio Alvarez

## NOTA
LOS PAÑOS DE VIDRIO CONSIDERADOS ESTAN COMPUESTOS POR EL SIGUIENTE PAQUETE CONSTRUCTIVO
- FLOAT INCOLORO esp: 10 mm TEMPLADO
- PVB 0.76
- FLOAT INCOLORO esp: 10 mm TEMPLADO

## LISTADO DE DOCUMENTOS
VSM-AR-PL-870 ESTACIÓN LA PATERNAL – PLANTA NIVEL CUBIERTA
VSM-AR-PL-871 ESTACIÓN LA PATERNAL – PLANTA DE ESTRUCTURA
VSM-AR-PL-872 ESTACIÓN LA PATERNAL – PLANTA UBICACIÓN DE COLUMNAS
VSM-AR-PL-873 ESTACIÓN LA PATERNAL – CORTE LONGITUDINAL 5–5
VSM-AR-PL-874 ESTACIÓN LA PATERNAL – CORTE LONGITUDINAL 6–6
VSM-AR-PL-875 ESTACIÓN LA PATERNAL – CORTE TRANSVERSAL 1–1
VSM-AR-PL-876 ESTACIÓN LA PATERNAL – CORTE TRANSVERSAL 2–2
VSM-AR-PL-877 ESTACIÓN LA PATERNAL – CORTE TRANSVERSAL 3–3
VSM-AR-PL-878 ESTACIÓN LA PATERNAL – CORTE TRANSVERSAL 4–4
VSM-AR-PL-884 ESTACIÓN LA PATERNAL – PLANILLA DE CARPINTERIA EP2–1
VSM-AR-PL-885 ESTACIÓN LA PATERNAL – PLANILLA DE CARPINTERIA EP2–2
VSM-AR-PL-886 ESTACIÓN LA PATERNAL – PLANILLA DE CARPINTERIA EP3–1
VSM-AR-PL-887 ESTACIÓN LA PATERNAL – PLANILLA DE CARPINTERIA EP3–2
VSM-AR-PL-899 ESTACIÓN LA PATERNAL – ESCALERAS DE EVACUACION
VSM-SA-PL-220 ESTACIÓN LA PATERNAL – INSTALACION SANITARIA– PLANTA DE TECHO
VSM-SA-PL-221 ESTACIÓN LA PATERNAL – INSTALACION SANITARIA– CORTE LONGITUDINAL
VSM-SA-PL-222 ESTACIÓN LA PATERNAL – INSTALACION SANITARIA– CORTE TRANSVERSAL

## CROQUIS UBICACION

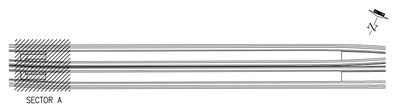


## CROQUIS DE SECTOR

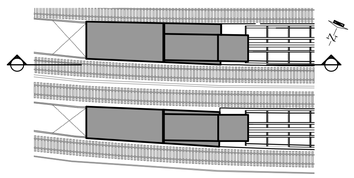

PROYECTO EJECUTIVO
VIADUCTO FERROVIARIO ELEVADO
EN VIAS DEL FFCC SAN MARTIN
TRAMO: ESTACIÓN PALERMO - ESTACIÓN LA PATERNAL

AUSA autopistas urbanas

| | | |
|---|---|---|
| Número de Contratación AUSA: 2016-01-0029-00 | Plano N°: VSM-AR-PL-□□□ | Revisión: 0 |
| CONTENIDO: ESTACIÓN LA PATERNAL CUBIERTA ESCALERAS PLANILLA CARPINTERIAS EP02-1 | Escala: VARIAS<br>Fecha: 2□/02/20<br>Dibujó: CA<br>Revisó: JC<br>Aprobó: | Archivo: VSM-AR-PL-□□□□7-0.dwg<br>Contratista: |

## CENEFAS CUBIERTA Y PAÑOS DE VIDRIO
ESCALA 1:75

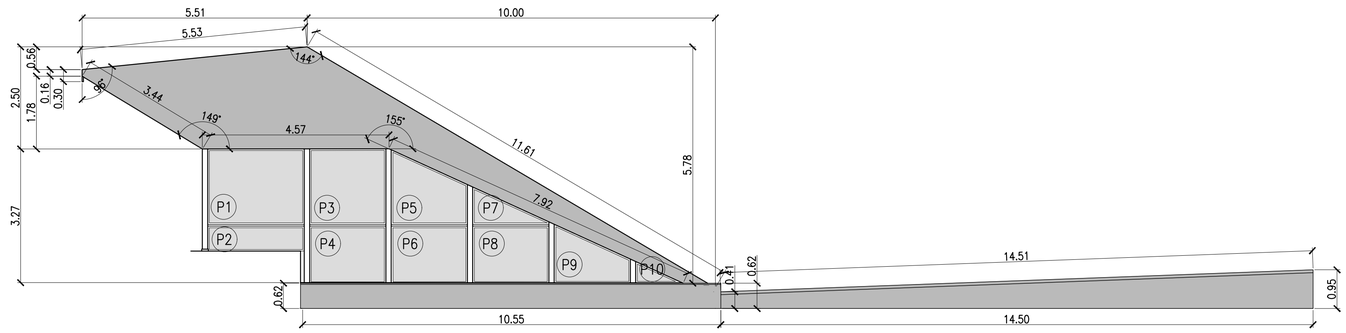


## DETALLE PAÑOS DE VIDRIO
ESCALA 1:50

| PIEZA 1 | Cant: 1 | PIEZA 2 | Cant: 1 | PIEZA 3 | Cant: 1 | PIEZA 4 | Cant: 1 | PIEZA 5 | Cant: 1 |
|---|---|---|---|---|---|---|---|---|---|
| 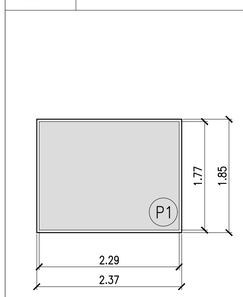 | | 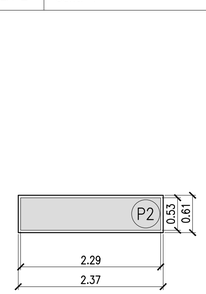 | | 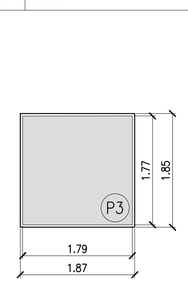 | | 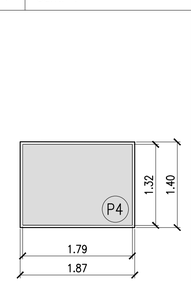 | | 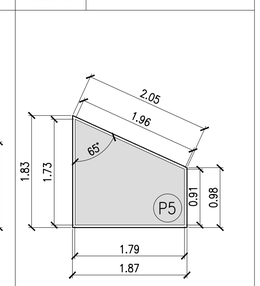 | |

| PIEZA 6 | Cant: 1 | PIEZA 7 | Cant: 1 | PIEZA 8 | Cant: 1 | PIEZA 9 | Cant: 1 | PIEZA 10 | Cant: 1 |
|---|---|---|---|---|---|---|---|---|---|
| 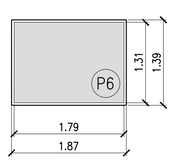 | | 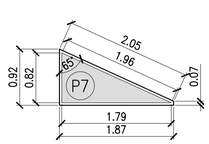 | | 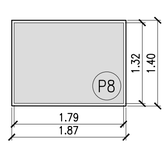 | | 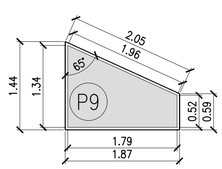 | | 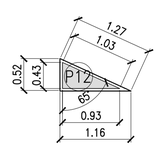 | |

**APROBADO**
**PARA CONSTRUCCIÓN**
FIRMADO DIGITALMENTE POR:
Arq. Daniel Horacio Alvarez

## NOTA
LOS PAÑOS DE VIDRIO CONSIDERADOS ESTAN COMPUESTOS POR EL SIGUIENTE PAQUETE CONSTRUCTIVO
- FLOAT INCOLORO esp: 10 mm TEMPLADO
- PVB 0.76
- FLOAT INCOLORO esp: 10 mm TEMPLADO

## LISTADO DE DOCUMENTOS
VSM-AR-PL-870 ESTACIÓN LA PATERNAL – PLANTA NIVEL CUBIERTA
VSM-AR-PL-871 ESTACIÓN LA PATERNAL – PLANTA DE ESTRUCTURA
VSM-AR-PL-872 ESTACIÓN LA PATERNAL – PLANTA UBICACIÓN DE COLUMNAS
VSM-AR-PL-873 ESTACIÓN LA PATERNAL – CORTE LONGITUDINAL 5–5
VSM-AR-PL-874 ESTACIÓN LA PATERNAL – CORTE LONGITUDINAL 6–6
VSM-AR-PL-875 ESTACIÓN LA PATERNAL – CORTE TRANSVERSAL 1–1
VSM-AR-PL-876 ESTACIÓN LA PATERNAL – CORTE TRANSVERSAL 2–2
VSM-AR-PL-877 ESTACIÓN LA PATERNAL – CORTE TRANSVERSAL 3–3
VSM-AR-PL-878 ESTACIÓN LA PATERNAL – CORTE TRANSVERSAL 4–4
VSM-AR-PL-884 ESTACIÓN LA PATERNAL – PLANILLA DE CARPINTERIA EP2–1
VSM-AR-PL-885 ESTACIÓN LA PATERNAL – PLANILLA DE CARPINTERIA EP2–2
VSM-AR-PL-886 ESTACIÓN LA PATERNAL – PLANILLA DE CARPINTERIA EP3–1
VSM-AR-PL-887 ESTACIÓN LA PATERNAL – PLANILLA DE CARPINTERIA EP3–2
VSM-AR-PL-899 ESTACIÓN LA PATERNAL – ESCALERAS DE EVACUACION
VSM-SA-PL-220 ESTACIÓN LA PATERNAL – INSTALACION SANITARIA– PLANTA DE TECHO
VSM-SA-PL-221 ESTACIÓN LA PATERNAL – INSTALACION SANITARIA– CORTE LONGITUDINAL
VSM-SA-PL-222 ESTACIÓN LA PATERNAL – INSTALACION SANITARIA– CORTE TRANSVERSAL

## CROQUIS UBICACION

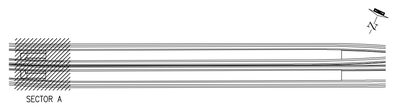


## CROQUIS DE SECTOR

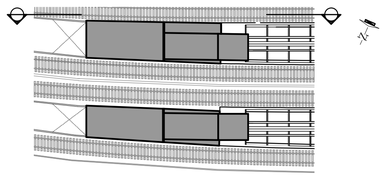

PROYECTO EJECUTIVO
VIADUCTO FERROVIARIO ELEVADO
EN VIAS DEL FFCC SAN MARTIN
TRAMO: ESTACIÓN PALERMO - ESTACIÓN LA PATERNAL

AUSA autopistas urbanas

| | | |
|---|---|---|
| Número de Contratación AUSA: 2016-01-0029-00 | Plano N°: VSM-AR-PL-□□□ | Revisión: 0 |
| CONTENIDO: ESTACIÓN LA PATERNAL CUBIERTA ESCALERAS PLANILLA CARPINTERIAS EP02 -2 | Escala: VARIAS<br>Fecha: 2□/02/20<br>Dibujó: CA<br>Revisó: JC<br>Aprobó: | Archivo: VSM-AR-PL-□□□□7-0-0□□<br>Contratista: |

IF-2022-36203055-APN-GVYO#SOFSE

## CENEFAS CUBIERTA Y PAÑOS DE VIDRIO
ESCALA 1:75

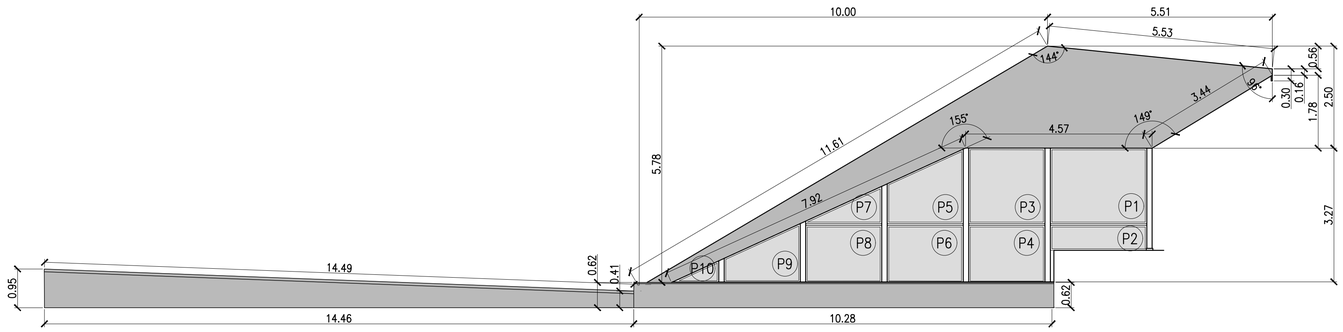


## DETALLE PAÑOS DE VIDRIO
ESCALA 1:50

| PIEZA 1 | Cant: 1 | PIEZA 2 | Cant: 1 | PIEZA 3 | Cant: 1 | PIEZA 4 | Cant: 1 | PIEZA 5 | Cant: 1 |
|---|---|---|---|---|---|---|---|---|---|
| 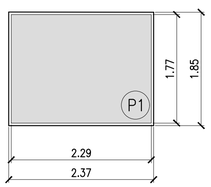 | | 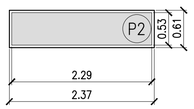 | | 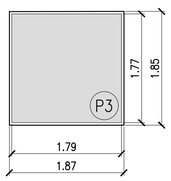 | | 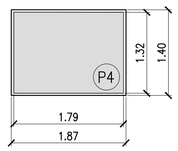 | | 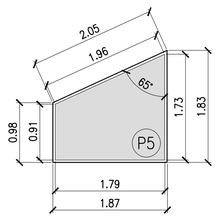 | |

| PIEZA 6 | Cant: 1 | PIEZA 7 | Cant: 1 | PIEZA 8 | Cant: 1 | PIEZA 9 | Cant: 1 | PIEZA 10 | Cant: 1 |
|---|---|---|---|---|---|---|---|---|---|
| 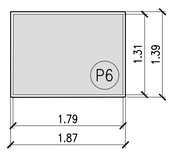 | | 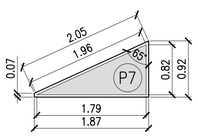 | | 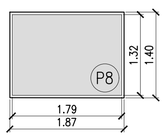 | | 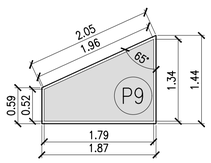 | | 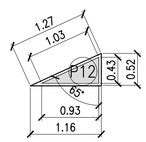 | |

**APROBADO**
**PARA CONSTRUCCIÓN**
FIRMADO DIGITALMENTE POR:
Arq. Daniel Horacio Alvarez

## NOTA
LOS PAÑOS DE VIDRIO CONSIDERADOS ESTAN COMPUESTOS POR EL SIGUIENTE PAQUETE CONSTRUCTIVO
- FLOAT INCOLORO esp: 10 mm TEMPLADO
- PVB 0.76
- FLOAT INCOLORO esp: 10 mm TEMPLADO

## LISTADO DE DOCUMENTOS
VSM-AR-PL-870 ESTACIÓN LA PATERNAL – PLANTA NIVEL CUBIERTA
VSM-AR-PL-871 ESTACIÓN LA PATERNAL – PLANTA DE ESTRUCTURA
VSM-AR-PL-872 ESTACIÓN LA PATERNAL – PLANTA UBICACIÓN DE COLUMNAS
VSM-AR-PL-873 ESTACIÓN LA PATERNAL – CORTE LONGITUDINAL 5-5
VSM-AR-PL-874 ESTACIÓN LA PATERNAL – CORTE LONGITUDINAL 6-6
VSM-AR-PL-875 ESTACIÓN LA PATERNAL – CORTE TRANSVERSAL 1-1
VSM-AR-PL-876 ESTACIÓN LA PATERNAL – CORTE TRANSVERSAL 2-2
VSM-AR-PL-877 ESTACIÓN LA PATERNAL – CORTE TRANSVERSAL 3-3
VSM-AR-PL-878 ESTACIÓN LA PATERNAL – CORTE TRANSVERSAL 4-4
VSM-AR-PL-884 ESTACIÓN LA PATERNAL – PLANILLA DE CARPINTERIA EP2-1
VSM-AR-PL-885 ESTACIÓN LA PATERNAL – PLANILLA DE CARPINTERIA EP2-2
VSM-AR-PL-886 ESTACIÓN LA PATERNAL – PLANILLA DE CARPINTERIA EP3-1
VSM-AR-PL-887 ESTACIÓN LA PATERNAL – PLANILLA DE CARPINTERIA EP3-2
VSM-AR-PL-899 ESTACIÓN LA PATERNAL – ESCALERAS DE EVACUACION
VSM-SA-PL-220 ESTACIÓN LA PATERNAL – INSTALACION SANITARIA– PLANTA DE TECHO
VSM-SA-PL-221 ESTACIÓN LA PATERNAL – INSTALACION SANITARIA– CORTE LONGITUDINAL
VSM-SA-PL-222 ESTACIÓN LA PATERNAL – INSTALACION SANITARIA– CORTE TRANSVERSAL

## CROQUIS UBICACION

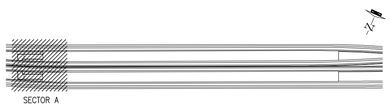


## CROQUIS DE SECTOR

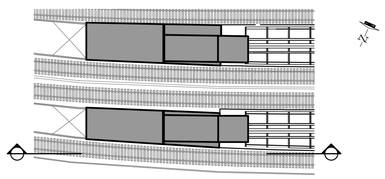

PROYECTO EJECUTIVO
VIADUCTO FERROVIARIO ELEVADO
EN VIAS DEL FFCC SAN MARTIN
TRAMO: ESTACIÓN PALERMO - ESTACIÓN LA PATERNAL

AUSA autopistas urbanas

| | | |
|---|---|---|
| Número de Contratación AUSA: 2016-01-0029-00 | Plano N°: VSM-AR-PL-□□6 | Revisión: 0 |
| CONTENIDO: ESTACIÓN LA PATERNAL CUBIERTA ESCALERAS PLANILLA CARPINTERIAS EP03 -1 | Escala: VARIAS<br>Fecha: 2□/02/20<br>Dibujó: CA<br>Revisó: JC<br>Aprobó: | Archivo: VSM-AR-PL-□□□□7-0-6□□<br>Contratista: TP2022-36203055-APN-GVYO#SOFSE |

# CENEFAS CUBIERTA Y PAÑOS DE VIDRIO
ESCALA 1:75

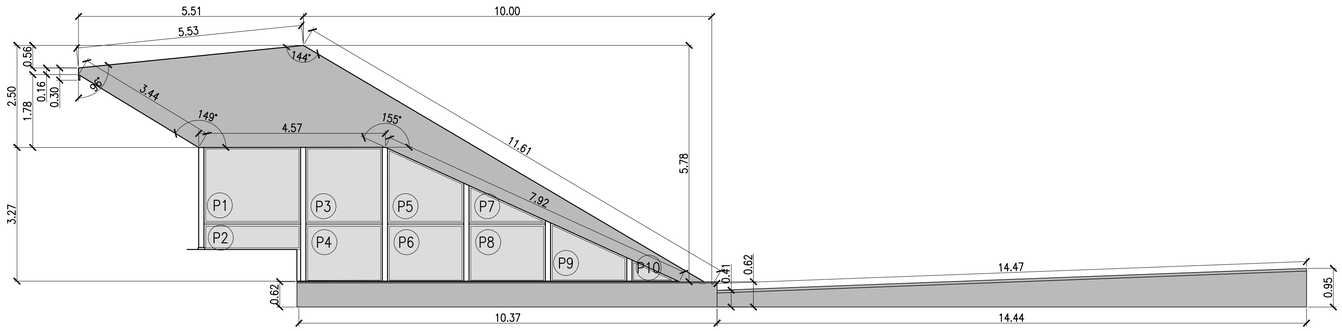


# DETALLE PAÑOS DE VIDRIO
ESCALA 1:50

| PIEZA 1 | Cant: 1 | PIEZA 2 | Cant: 1 | PIEZA 3 | Cant: 1 | PIEZA 4 | Cant: 1 | PIEZA 5 | Cant: 1 |
|---|---|---|---|---|---|---|---|---|---|

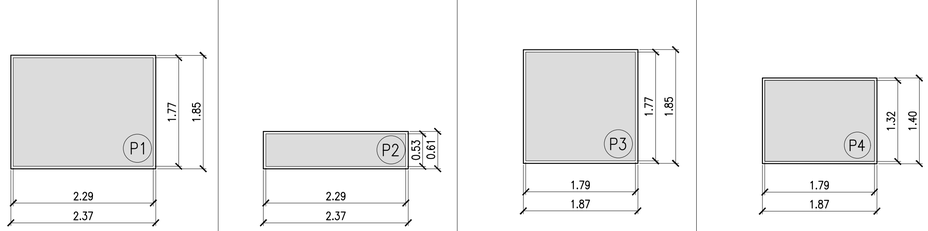


| PIEZA 6 | Cant: 1 | PIEZA 7 | Cant: 1 | PIEZA 8 | Cant: 1 | PIEZA 9 | Cant: 1 | PIEZA 10 | Cant: 1 |
|---|---|---|---|---|---|---|---|---|---|

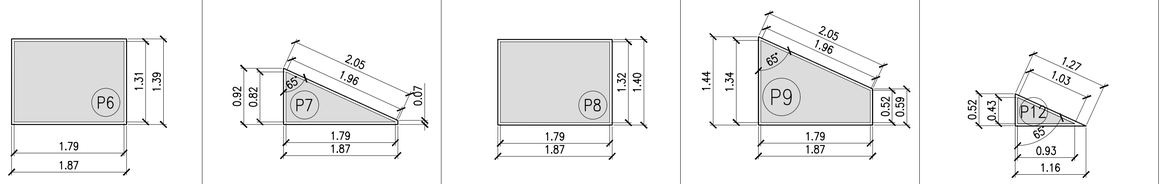


**APROBADO**
**PARA CONSTRUCCIÓN**

FIRMADO DIGITALMENTE POR:
Arq. Daniel Horacio Alvarez

## NOTA

LOS PAÑOS DE VIDRIO CONSIDERADOS ESTAN COMPUESTOS POR EL SIGUIENTE PAQUETE CONSTRUCTIVO
- FLOAT INCOLORO esp: 10 mm TEMPLADO
- PVB 0.76
- FLOAT INCOLORO esp: 10 mm TEMPLADO

## LISTADO DE DOCUMENTOS

VSM-AR-PL-870 ESTACIÓN LA PATERNAL – PLANTA NIVEL CUBIERTA
VSM-AR-PL-871 ESTACIÓN LA PATERNAL – PLANTA DE ESTRUCTURA
VSM-AR-PL-872 ESTACIÓN LA PATERNAL – PLANTA UBICACIÓN DE COLUMNAS
VSM-AR-PL-873 ESTACIÓN LA PATERNAL – CORTE LONGITUDINAL 5–5
VSM-AR-PL-874 ESTACIÓN LA PATERNAL – CORTE LONGITUDINAL 6–6
VSM-AR-PL-875 ESTACIÓN LA PATERNAL – CORTE TRANSVERSAL 1–1
VSM-AR-PL-876 ESTACIÓN LA PATERNAL – CORTE TRANSVERSAL 2–2
VSM-AR-PL-877 ESTACIÓN LA PATERNAL – CORTE TRANSVERSAL 3–3
VSM-AR-PL-878 ESTACIÓN LA PATERNAL – CORTE TRANSVERSAL 4–4
VSM-AR-PL-884 ESTACIÓN LA PATERNAL – PLANILLA DE CARPINTERIA EP2–1
VSM-AR-PL-885 ESTACIÓN LA PATERNAL – PLANILLA DE CARPINTERIA EP2–2
VSM-AR-PL-886 ESTACIÓN LA PATERNAL – PLANILLA DE CARPINTERIA EP3–1
VSM-AR-PL-887 ESTACIÓN LA PATERNAL – PLANILLA DE CARPINTERIA EP3–2
VSM-AR-PL-899 ESTACIÓN LA PATERNAL – ESCALERAS DE EVACUACION
VSM-SA-PL-220 ESTACIÓN LA PATERNAL – INSTALACION SANITARIA– PLANTA DE TECHO
VSM-SA-PL-221 ESTACIÓN LA PATERNAL – INSTALACION SANITARIA– CORTE LONGITUDINAL
VSM-SA-PL-222 ESTACIÓN LA PATERNAL – INSTALACION SANITARIA– CORTE TRANSVERSAL

## CROQUIS UBICACION

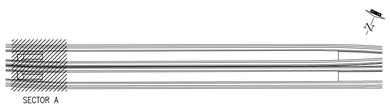


## CROQUIS DE SECTOR

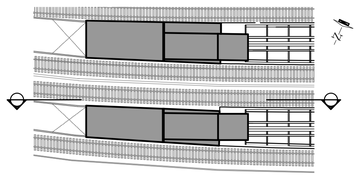

PROYECTO EJECUTIVO
VIADUCTO FERROVIARIO ELEVADO
EN VIAS DEL FFCC SAN MARTIN
TRAMO: ESTACIÓN PALERMO - ESTACIÓN LA PATERNAL

AUSA autopistas urbanas

| | | |
|---|---|---|
| Número de Contratación AUSA: 2016-01-0029-00 | Plano N°: VSM-AR-PL-□□7 | Revisión: 0 |
| CONTENIDO: ESTACIÓN LA PATERNAL CUBIERTA ESCALERAS PLANILLA CARPINTERIAS EP03-2 | Escala: VARIAS | Archivo: VSM-AR-PL-□□□□-7-0.dwg |
| | Fecha: 2□/02/20 | Contratista: |
| | Dibujó: CA | |
| | Revisó: JC | |
| | Aprobó: | |

IF-2022-36203055-APN-GVYO#SOFSE

# ESTACIÓN PATERNAL

SECTOR TRELLES

SECTOR LA CARBONILLA

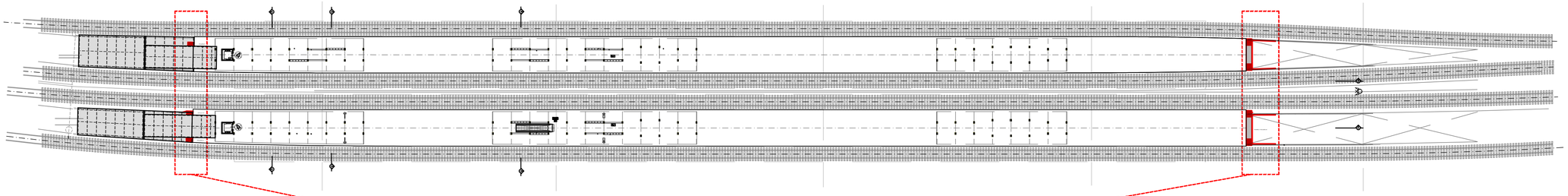

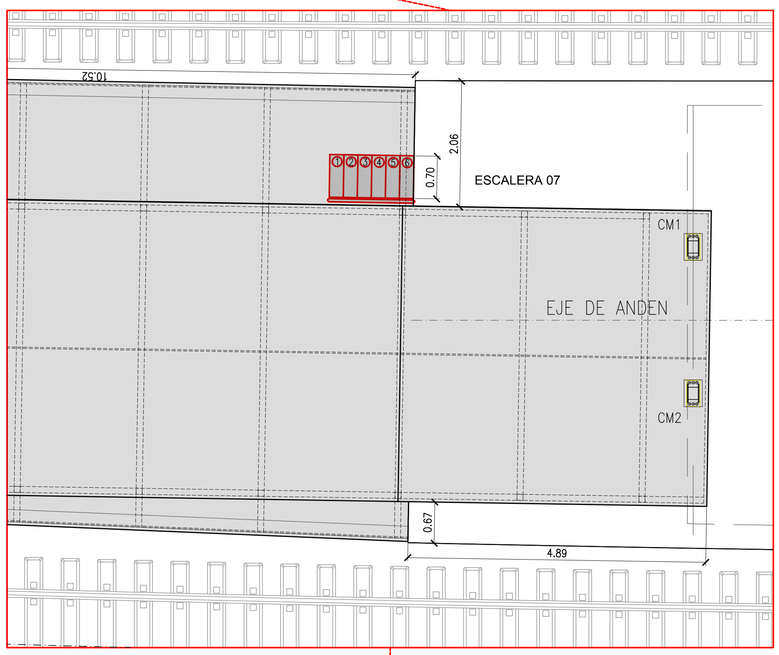


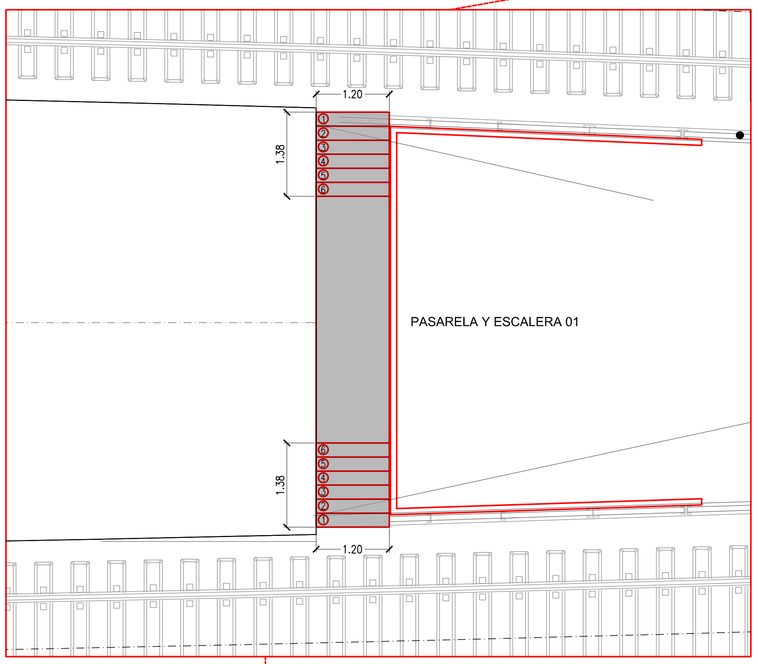


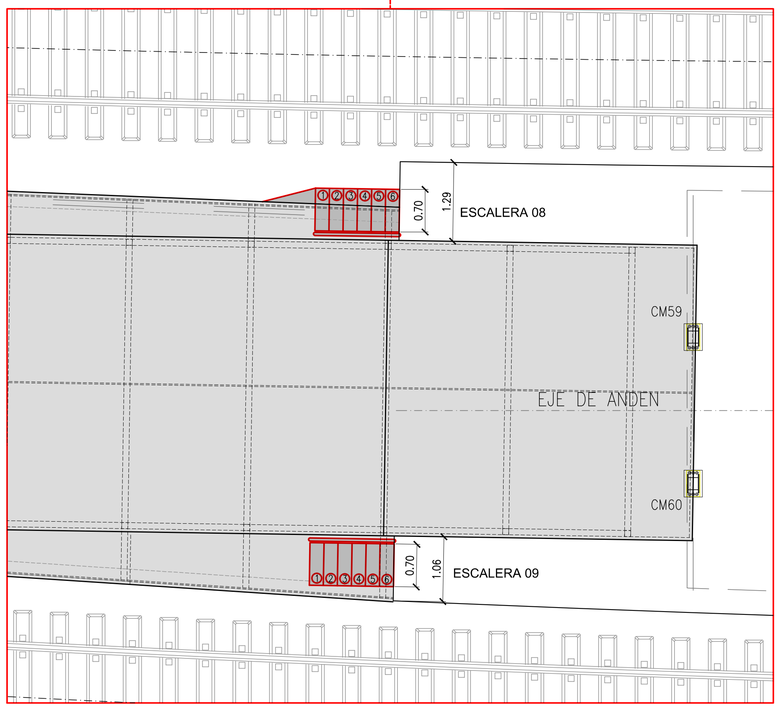


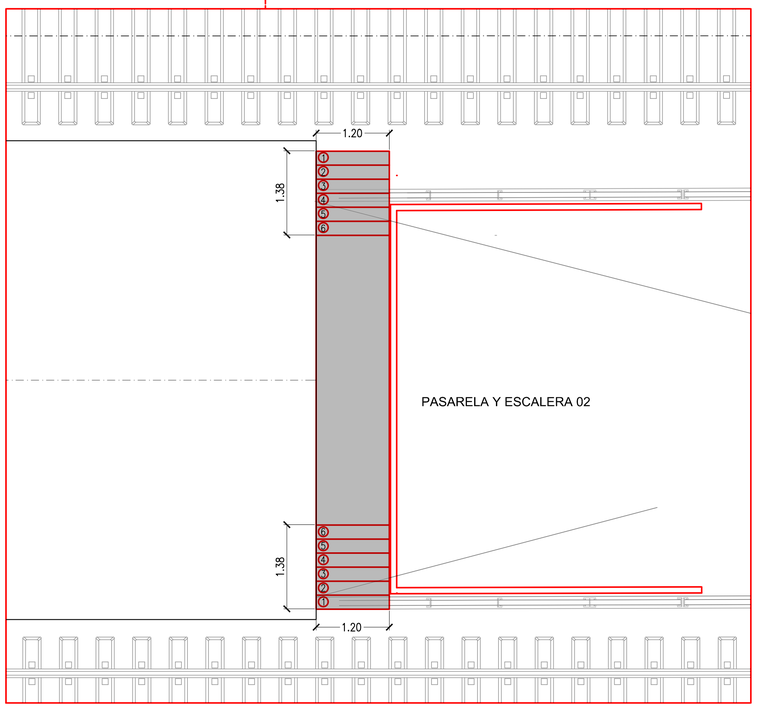


**APROBADO PARA CONSTRUCCIÓN**

FIRMADO DIGITALMENTE POR:
Arq. Daniel Horacio Alvarez

## REFERENCIA

VSM-AR-PL-960 GENERAL – PLANO TIPO ESCALERA DE EVACUACION DE VIADUCTO EN PUNTA DE ANDEN

VSM-AR-PL-961 ESTACION LA PATERNAL – PLANO ESCALERA Y PASARELA DE EVACUACION DE VIADUCTO EN PUNTA DE ANDEN

PROYECTO EJECUTIVO
VIADUCTO FERROVIARIO ELEVADO
EN VIAS DEL FFCC SAN MARTIN
TRAMO: ESTACIÓN PALERMO - ESTACIÓN LA PATERNAL

AUSA autopistas urbanas

| | | |
|---|---|---|
| Número de Contratación AUSA: 2016-01-0029-00 | Plano N°: VSM-AR-PL-□99 | Revisión: 0 |
| CONTENIDO: ESTACION PATERNAL<br>UBICACION ESCALERAS DE EVACUACION<br>---------- | Escala: Varias<br>Fecha: 2□/02/20<br>Dibujó: TP<br>Revisó: DA<br>Aprobó: MC | Hoja:<br>Contratista: |

IF-2022-36203055-APN-GVYO#SOFSE

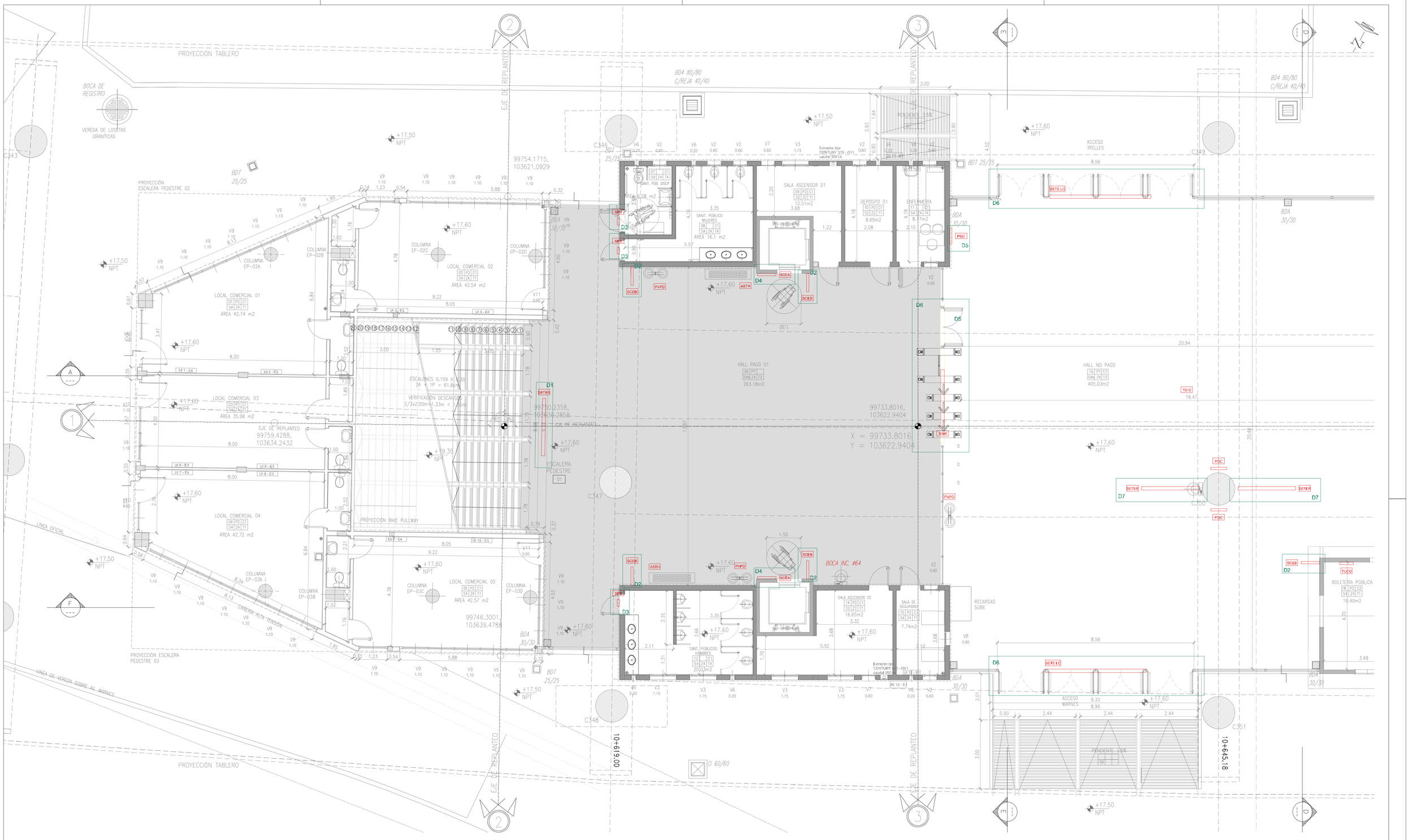


**APROBADO PARA CONSTRUCCIÓN**

FIRMADO DIGITALMENTE POR:
Arq. Daniel Horacio Alvarez

ESTACION LA PATERNAL

UBICACION DE SECTORES EN PLANTA

PROYECTO EJECUTIVO
VIADUCTO FERROVIARIO ELEVADO EN VIAS DEL FFCC SAN MARTIN
TRAMO: ESTACIÓN PALERMO - ESTACIÓN LA PATERNAL

AUSA autopistas urbanas

| | | |
|---|---|---|
| Número de Contratación AUSA: 2016-01-0029-00 | Plano N°: VSM-AR-PL-9□0 | Revisión: 0 |
| CONTENIDO: ESTACIÓN LA PATERNAL SEÑALÉTICA PLANTA BAJA DETALLES DE SOPORTERIA | Escala: 1:7□ | Archivo: VSMAR-P-9500.dwg |
| | Fecha: 31/01/20 | Hoja 1 de 2 |
| | Dibujó: TP | Contratista: |
| | Revisó: | IF-2022-36203055-APN-GVYO#SOFSE |
| | Aprobó: | |

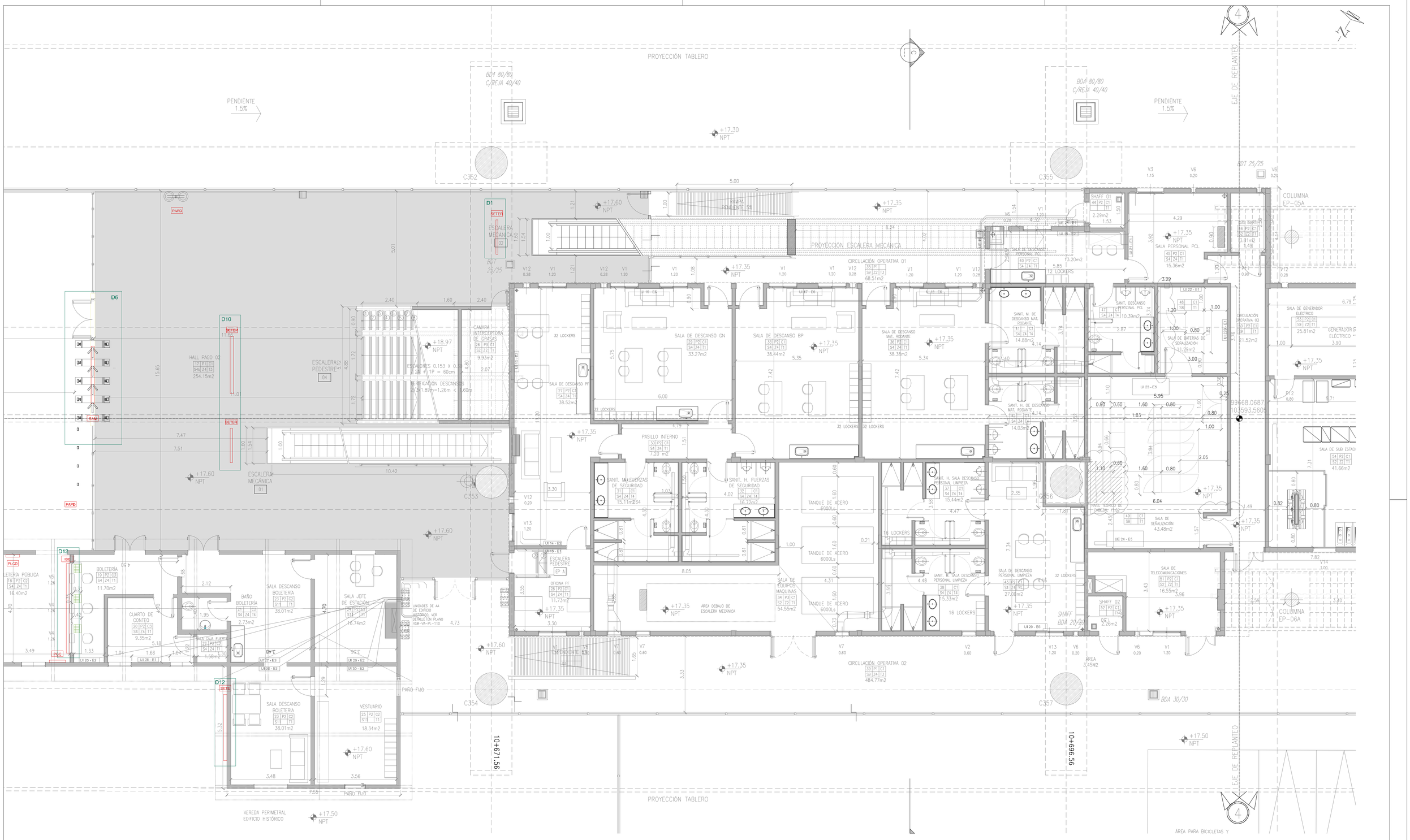


**APROBADO PARA CONSTRUCCIÓN**

FIRMADO DIGITALMENTE POR:
Arq. Daniel Horacio Alvarez

UBICACION DE SECTORES EN PLANTA

PROYECTO EJECUTIVO
VIADUCTO FERROVIARIO ELEVADO EN VIAS DEL FFCC SAN MARTIN
TRAMO: ESTACIÓN PALERMO - ESTACIÓN LA PATERNAL

AUSA autopistas urbanas

| | | |
|---|---|---|
| Número de Contratación AUSA: 2016-01-0029-00 | Plano N°: VSM-AR-PL-9□0 | Revisión: 0 |
| CONTENIDO: ESTACIÓN LA PATERNAL SEÑALÉTICA PLANTA BAJA DETALLES DE SOPORTERIA | Escala: 1:7□ | Archivo: VSM-AR-P_950-0.dwg |
| | Fecha: 31/01/20 | Hoja 2 de 2 |
| | Dibujó: TP | Contratista: |
| | Revisó: | IF-2022-36203055-APN-GVYO#SOFSE |
| | Aprobó: | |

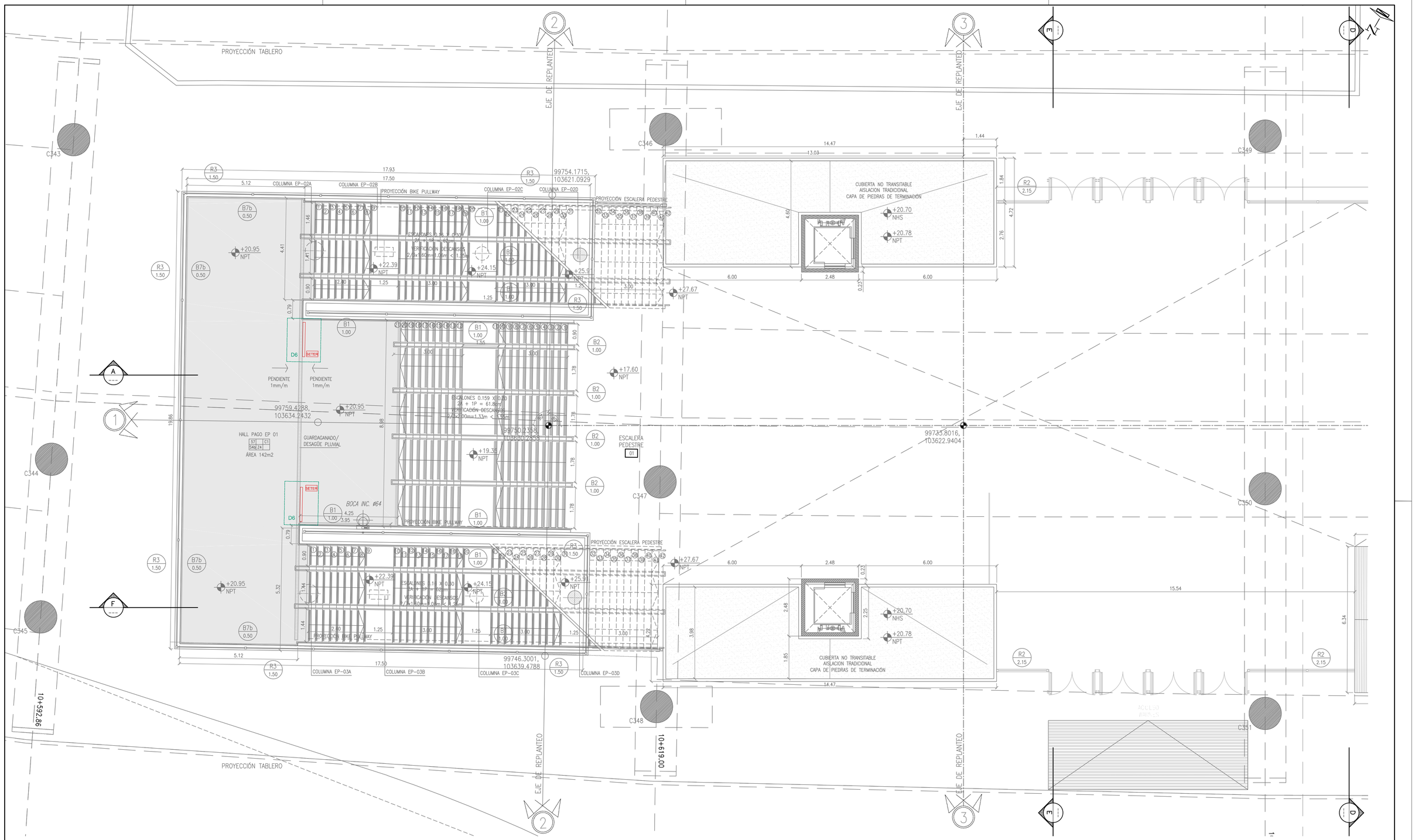


ESTACION LA PATERNAL

UBICACION DE SECTORES EN PLANTA

**APROBADO PARA CONSTRUCCIÓN**

FIRMADO DIGITALMENTE POR:
Arq. Daniel Horacio Alvarez

PROYECTO EJECUTIVO
VIADUCTO FERROVIARIO ELEVADO EN VIAS DEL FFCC SAN MARTIN
TRAMO: ESTACIÓN PALERMO - ESTACIÓN LA PATERNAL

AUSA autopistas urbanas

| | | |
|---|---|---|
| Número de Contratación AUSA: 2016-01-0029-00 | Plano N°: VSM-AR-PL-9□1 | Revisión: 0 |
| CONTENIDO: ESTACIÓN LA PATERNAL SEÑALÉTICA ENTREPISO DETALLES DE SOPORTERIA | Escala: 1:7□ | Archivo: VSM-AR-PL-951-0.dwg |
| | Fecha: 31/01/20 | Hoja 1 de 2 |
| | Dibujó: TP | Contratista: |
| | Revisó: JC | |
| | Aprobó: | |

IF-2022-36203055-APN-GVYO#SOFSE

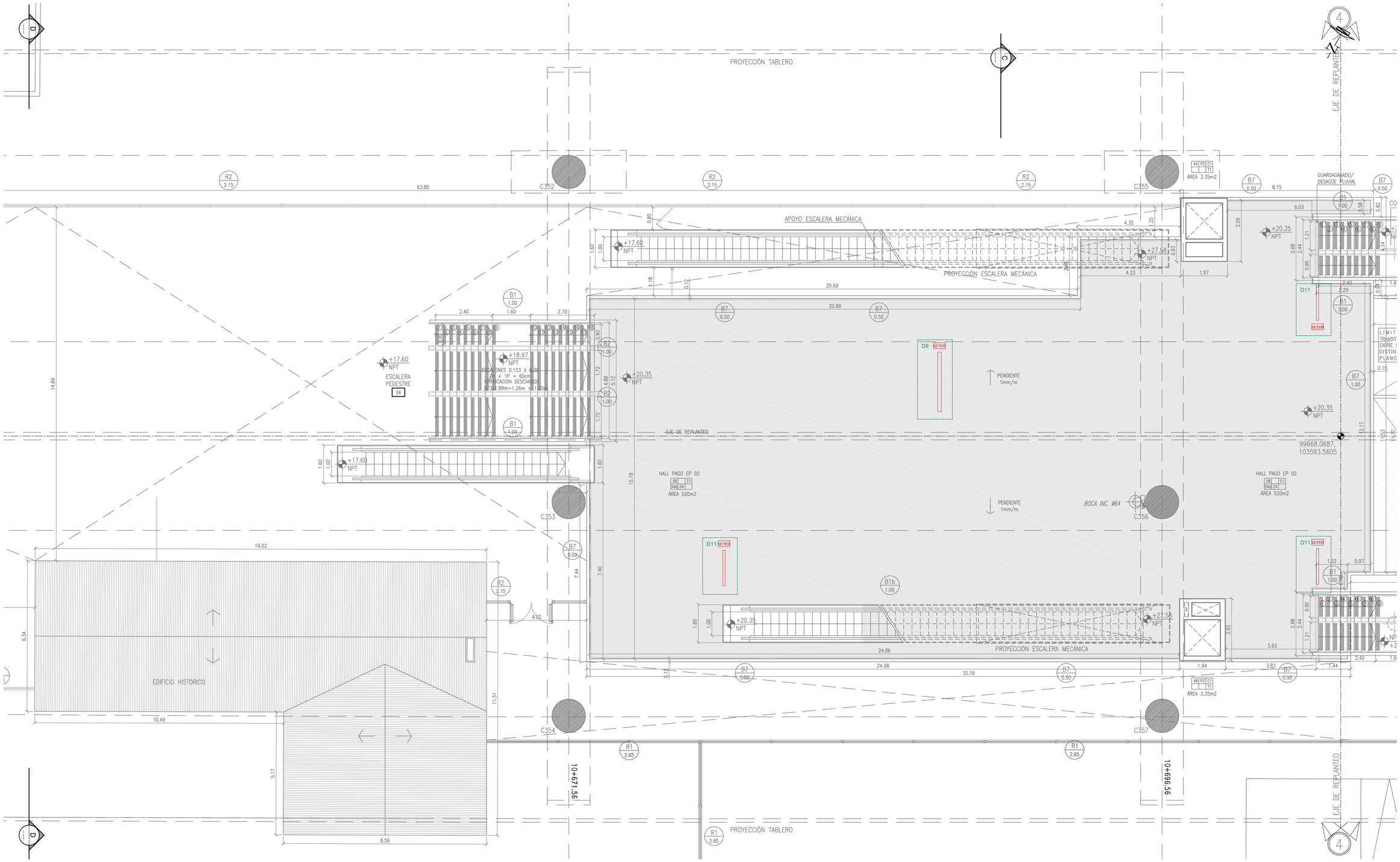


**APROBADO PARA CONSTRUCCIÓN**

FIRMADO DIGITALMENTE POR:
Arq. Daniel Horacio Alvarez

ESTACION LA PATERNAL

UBICACION DE SECTORES EN PLANTA

PROYECTO EJECUTIVO
VIADUCTO FERROVIARIO ELEVADO
EN VIAS DEL FFCC SAN MARTIN
TRAMO: ESTACIÓN PALERMO - ESTACIÓN LA PATERNAL

AUSA autopistas urbanas

| | | |
|---|---|---|
| Número de Contratación AUSA: 2016-01-0029-00 | Plano N°: VSM-AR-PL-9□1 | Revisión: 0 |
| CONTENIDO: ESTACIÓN LA PATERNAL SEÑALÉTICA ENTREPISO DETALLES DE SOPORTERIA | Escala: 1:7□ | Archivo: VSM-AR-PL-9□1-0.dwg |
| | Fecha: 31/01/20 | Hoja 2 de 2 |
| | Dibujó: TP | Contratista: |
| | Revisó: JC | |
| | Aprobó: | |

IF-2022-36203055-APN-GVYO#SOFSE

## PLANTA ESCALERA TIPO
ESC. 1:10

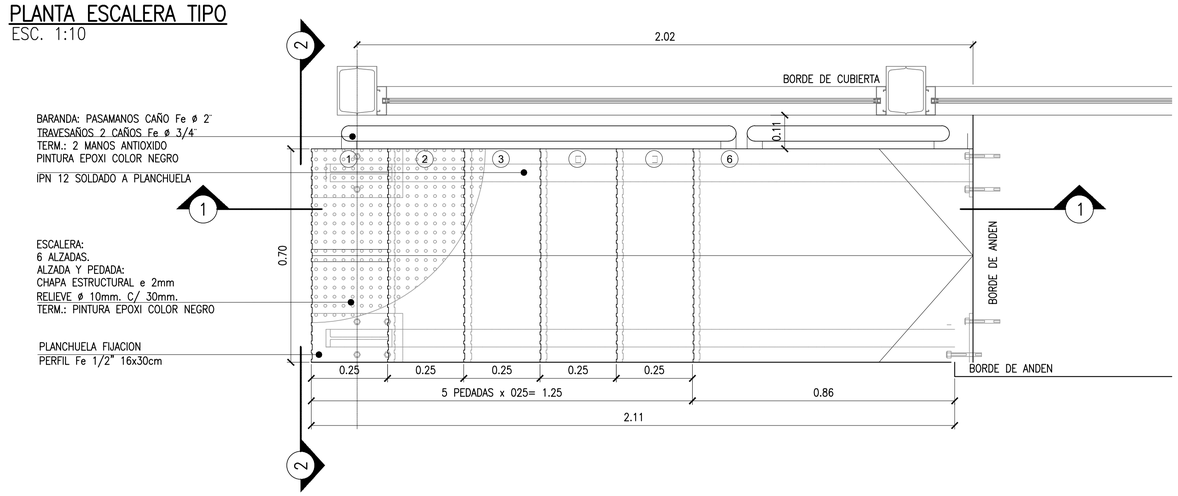


## CORTE 2–2
ESC. 1:10

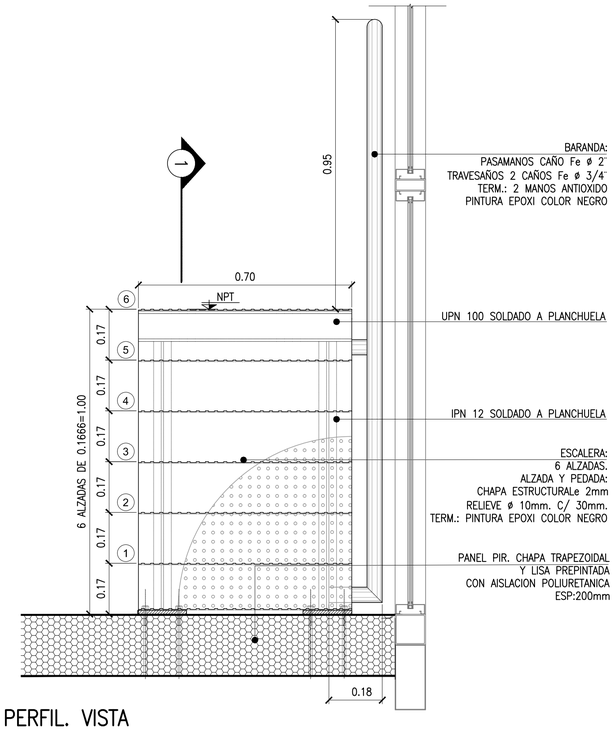


## CORTE 1–1
ESC. 1:10

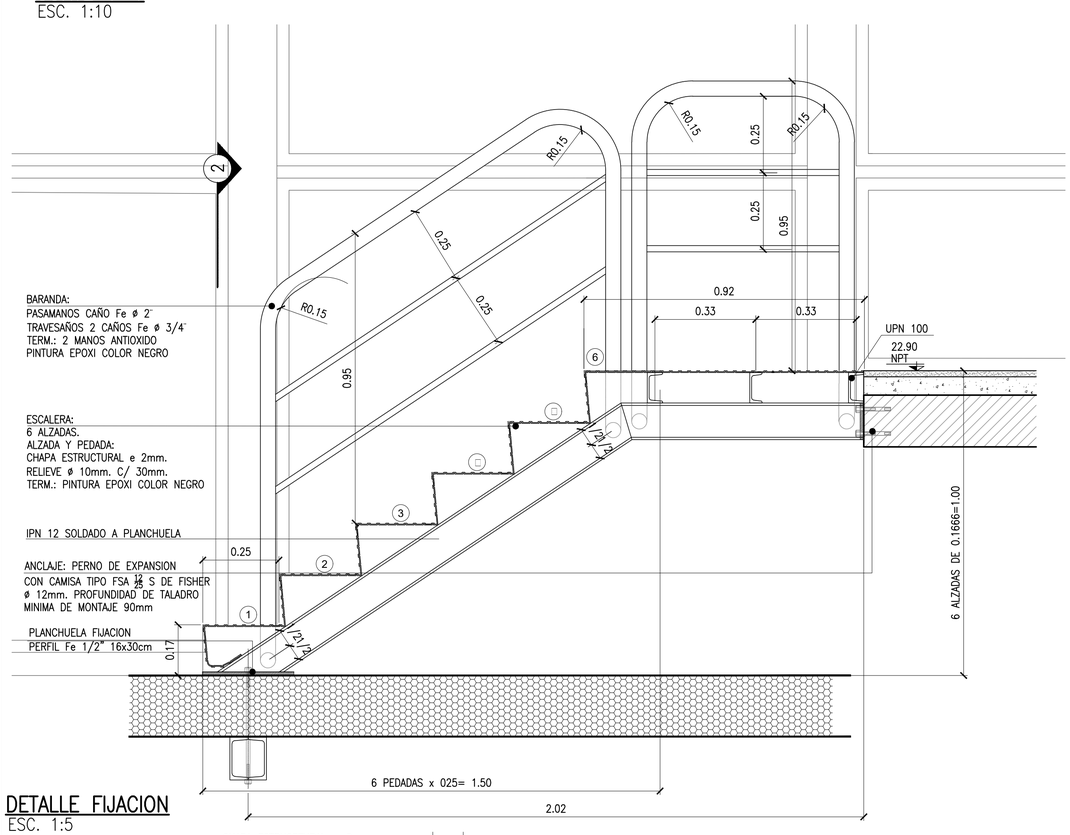


## ESCALON Y FIJACION BARANDA Y PERFIL. VISTA
ESCALA 1:5

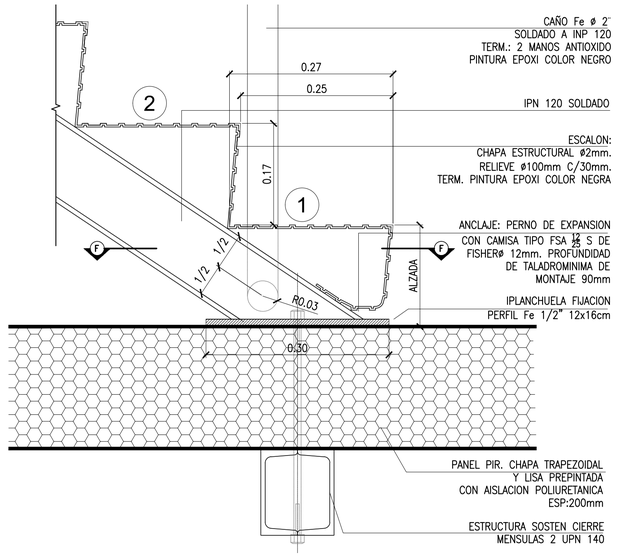


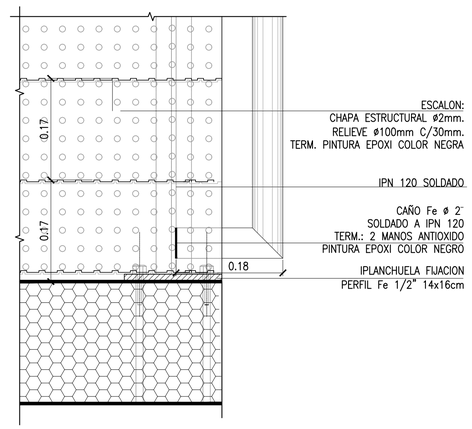


## DETALLE FIJACION
ESC. 1:5

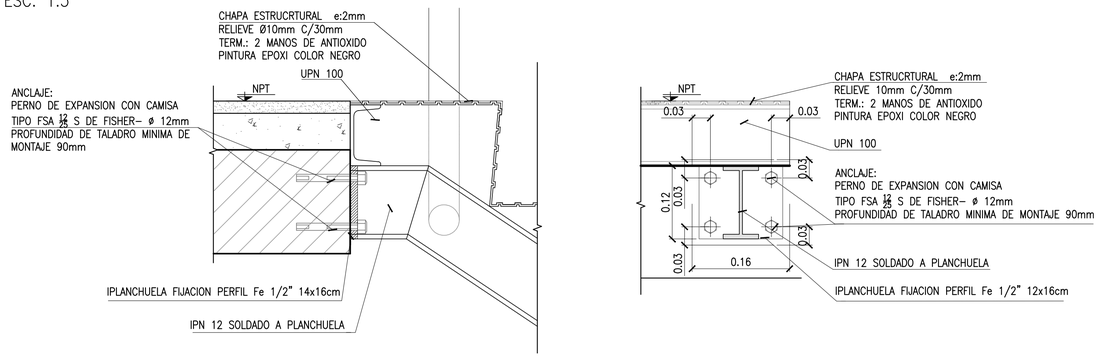


## ESCALON Y FIJACION BARANDA Y PERFIL. PLANTA
ESCALA 1:5

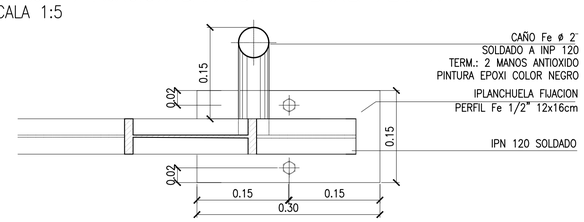


**APROBADO**
**PARA CONSTRUCCIÓN**
FIRMADO DIGITALMENTE POR:
Arq. Daniel Horacio Alvarez

PROYECTO EJECUTIVO
VIADUCTO FERROVIARIO ELEVADO
EN VIAS DEL FFCC SAN MARTIN
TRAMO: ESTACIÓN PALERMO - ESTACIÓN LA PATERNAL

AUSA autopistas urbanas

| | | |
|---|---|---|
| Número de Contratación AUSA: 2016-01-0029-00 | Plano N°: VSM-AR-PL-960 | Revisión: 0 |
| CONTENIDO: ESTACION VILLA CRESPO<br>ESCALERA EVACUACION DE VIADUCTO EN PUNTA DE ANDEN<br>ESCALERA 01 | Escala: Varias<br>Fecha: 20/03/20<br>Dibujó: CA<br>Revisó: DA<br>Aprobó: MC | Hoja:<br>Contratista:<br>IF-2022-36203055-APN-GVYO#SOFSE |

## PLANTA ESCALERA TIPO
ESC. 1:10

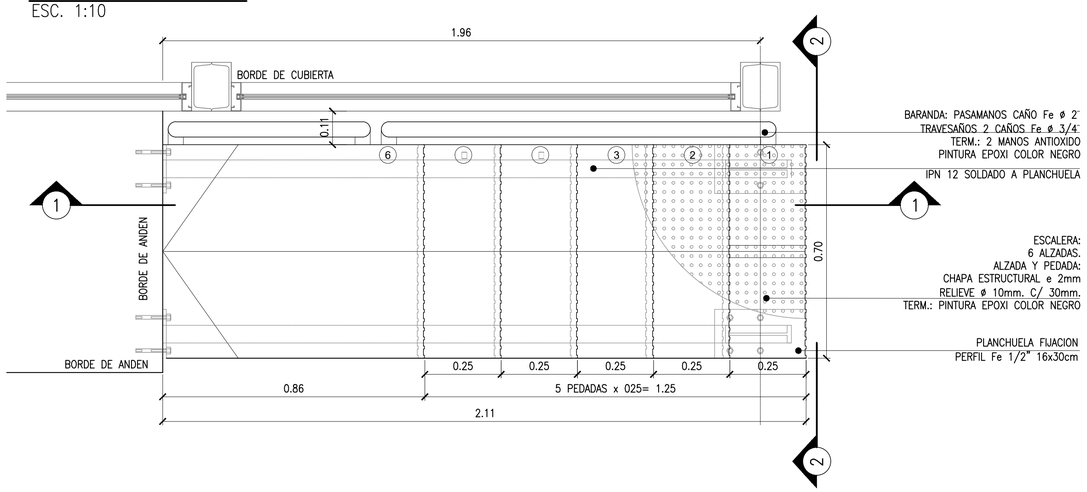


## CORTE 1–1
ESC. 1:10

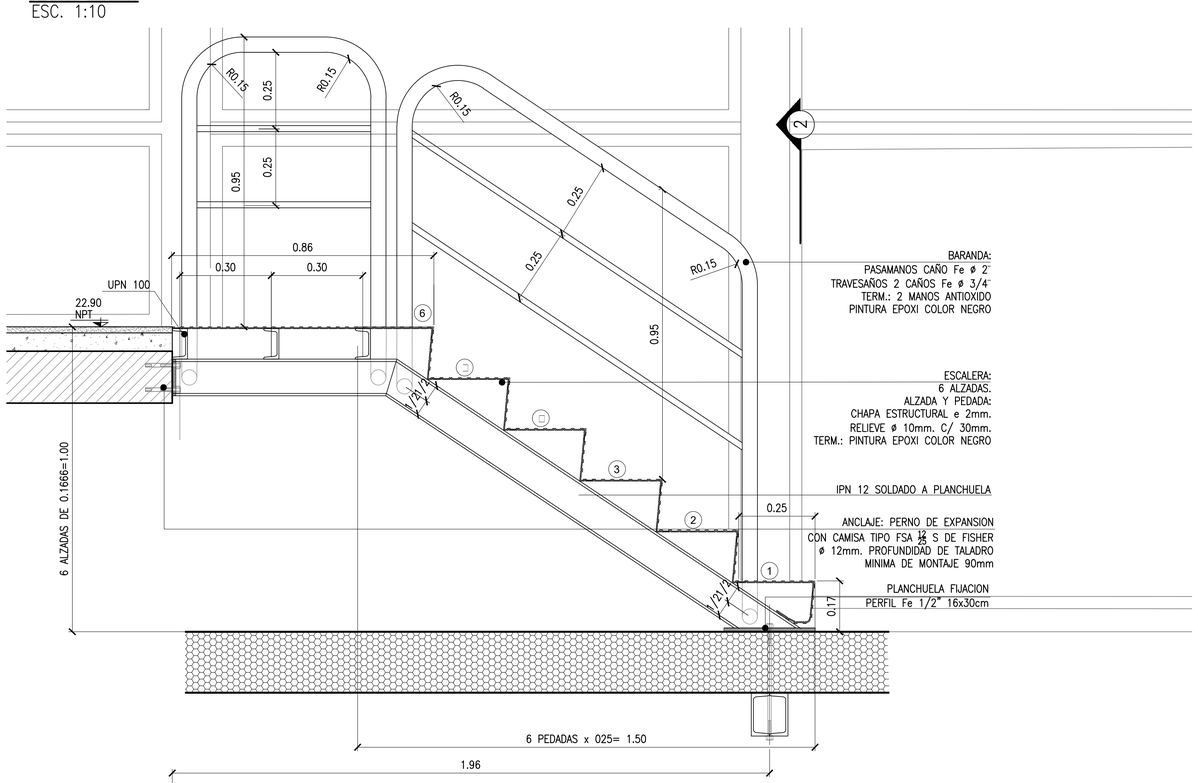


## DETALLE FIJACION
ESC. 1:5

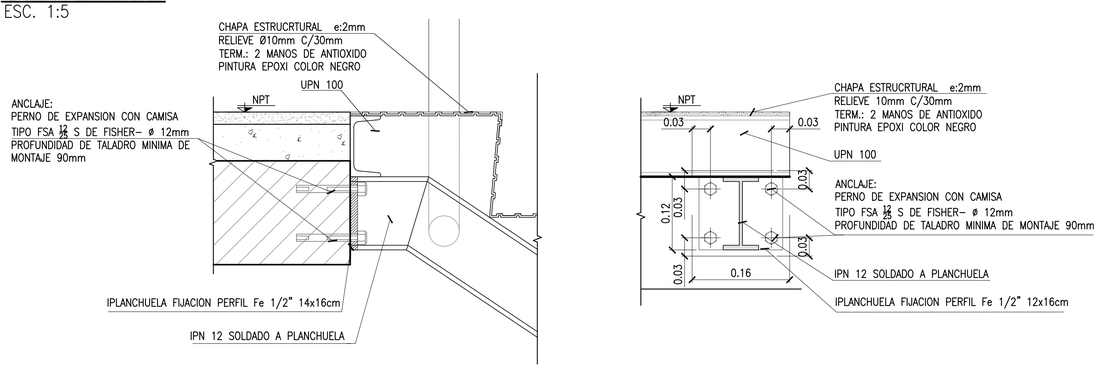


## CORTE 2–2
ESC. 1:10

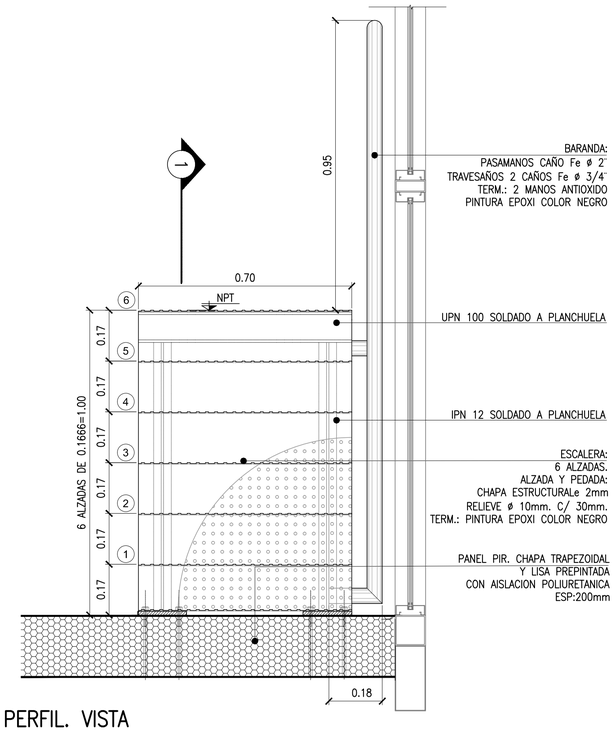


## ESCALON Y FIJACION BARANDA Y PERFIL. VISTA
ESCALA 1:5

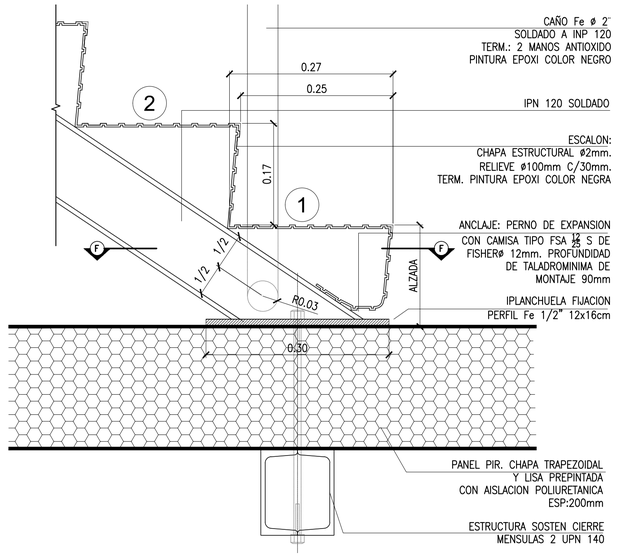


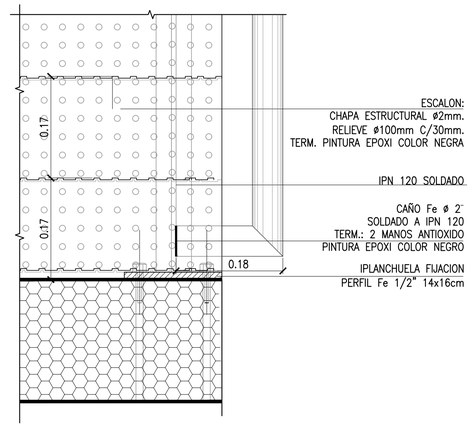


## ESCALON Y FIJACION BARANDA Y PERFIL. PLANTA
ESCALA 1:5

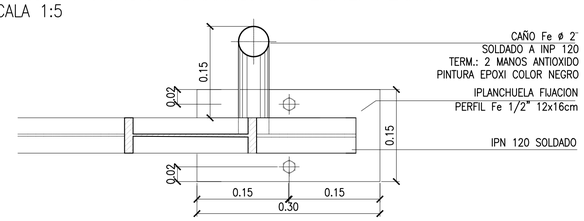


**APROBADO**
**PARA CONSTRUCCIÓN**

FIRMADO DIGITALMENTE POR:
Arq. Daniel Horacio Alvarez

PROYECTO EJECUTIVO
VIADUCTO FERROVIARIO ELEVADO
EN VIAS DEL FFCC SAN MARTIN
TRAMO: ESTACIÓN PALERMO - ESTACIÓN LA PATERNAL

AUSA autopistas urbanas

| | | |
|---|---|---|
| Número de Contratación AUSA: 2016-01-0029-00 | Plano N°: VSM-AR-PL-960 | Revisión: 0 |
| CONTENIDO: ESTACION VILLA CRESPO<br>ESCALERA EVACUACION DE VIADUCTO EN PUNTA DE ANDEN<br>ESCALERA 02 | Escala: Varias<br>Fecha: 20/03/20<br>Dibujó: CA<br>Revisó: DA<br>Aprobó: MC | Hoja:<br>Contratista: |

IF-2022-36203055-APN-GVYO#SOFSE

## PLANTA ESCALERA TIPO
ESC. 1:10

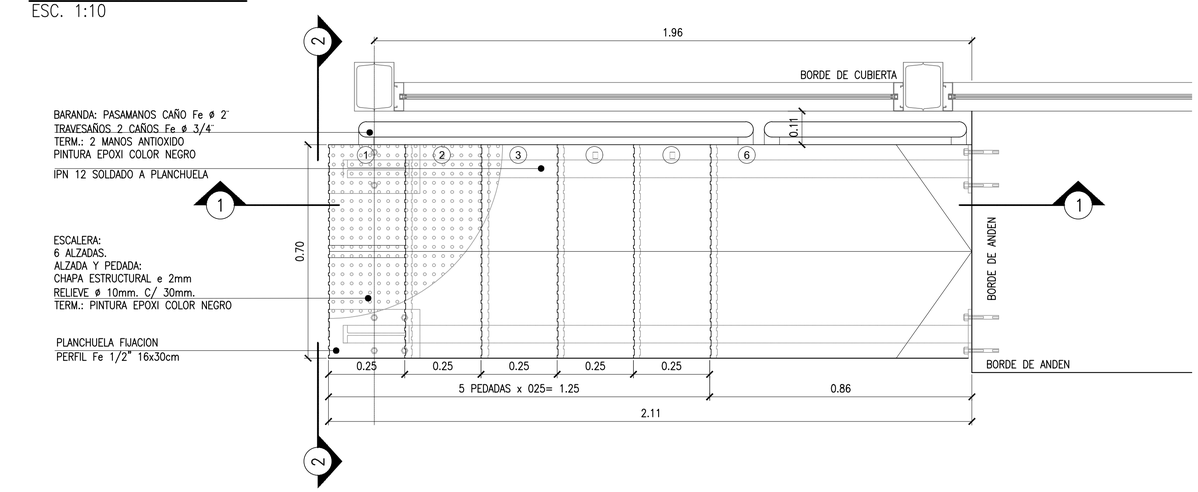


## CORTE 1–1
ESC. 1:10

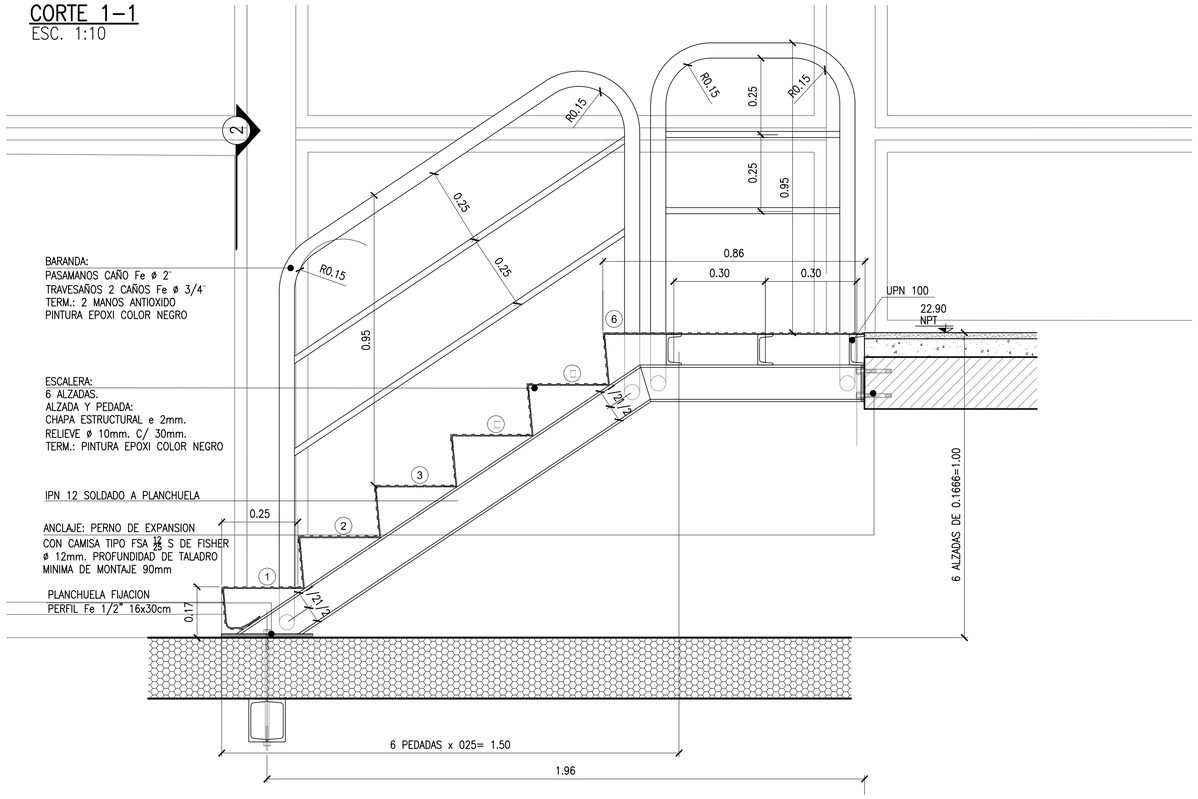


## DETALLE FIJACION
ESC. 1:5

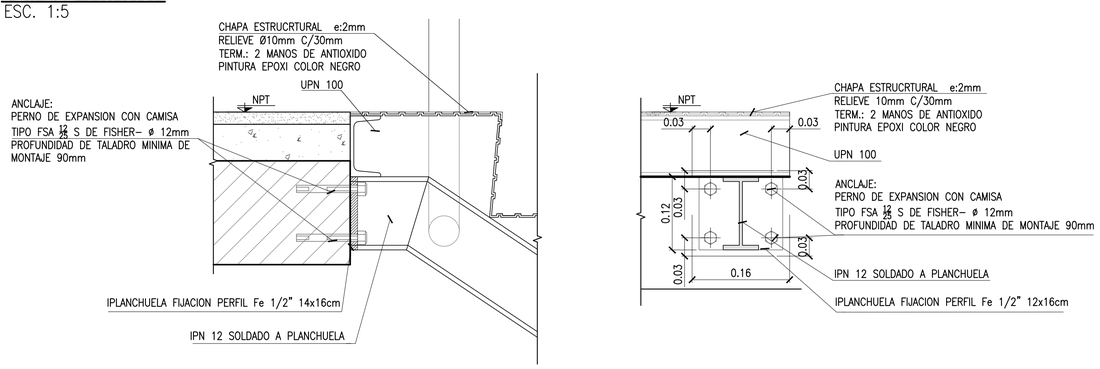


## CORTE 2–2
ESC. 1:10

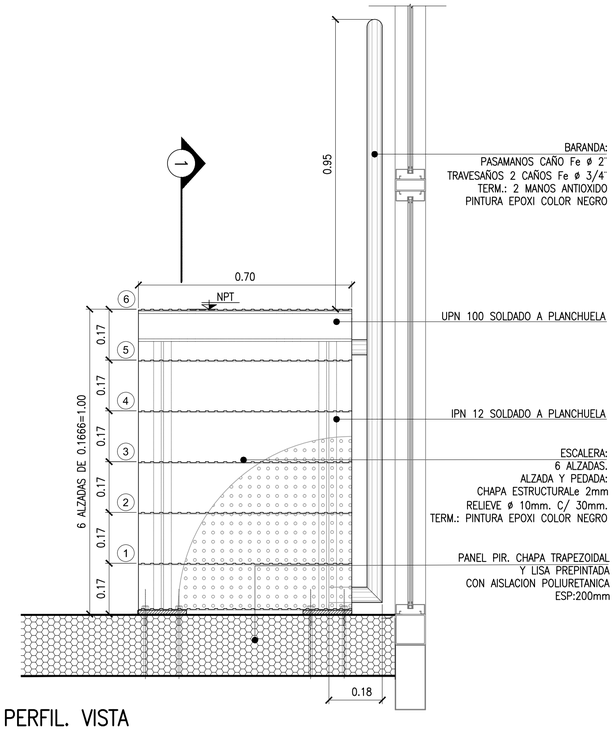


## ESCALON Y FIJACION BARANDA Y PERFIL. VISTA
ESCALA 1:5

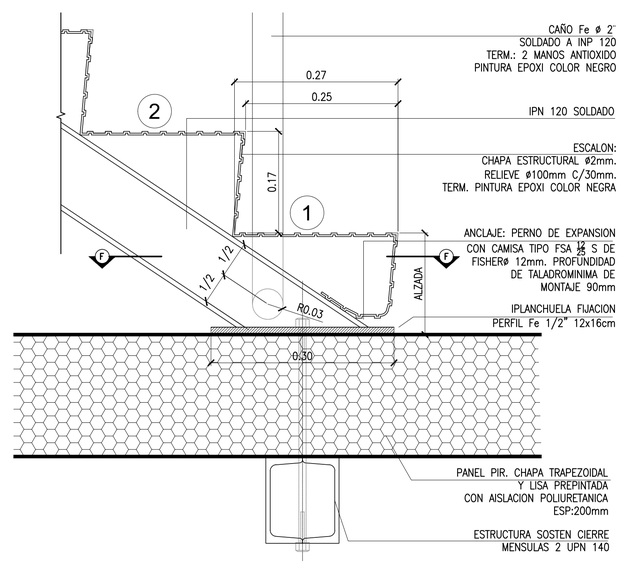


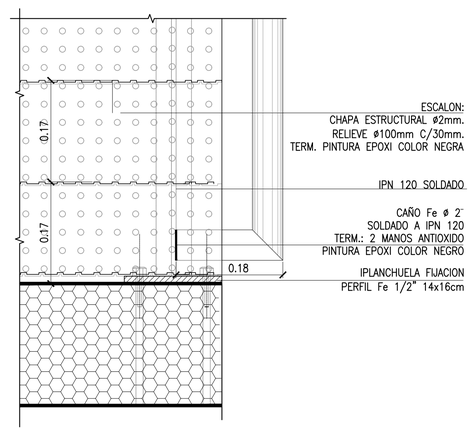


## ESCALON Y FIJACION BARANDA Y PERFIL. PLANTA
ESCALA 1:5

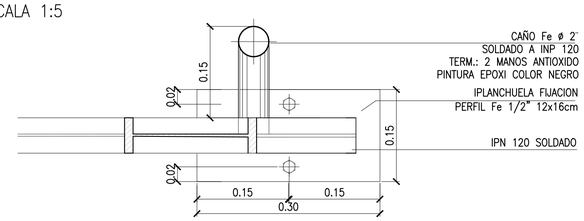


**APROBADO**
**PARA CONSTRUCCIÓN**
FIRMADO DIGITALMENTE POR:
Arq. Daniel Horacio Alvarez

PROYECTO EJECUTIVO
VIADUCTO FERROVIARIO ELEVADO
EN VIAS DEL FFCC SAN MARTIN
TRAMO: ESTACIÓN PALERMO - ESTACIÓN LA PATERNAL

AUSA autopistas urbanas

| | | |
|---|---|---|
| Número de Contratación AUSA: 2016-01-0029-00 | Plano N°: VSM-AR-PL-960 | Revisión: 0 |
| CONTENIDO: ESTACION VILLA CRESPO<br>ESCALERA EVACUACION DE VIADUCTO EN PUNTA DE ANDEN<br>ESCALERA 03 | Escala: Varias<br>Fecha: 20/03/20<br>Dibujó: CA<br>Revisó: DA<br>Aprobó: MC | Hoja:<br>Contratista:<br>IE-2022-36203055-APN-GVYO#SOFSE |

## PLANTA ESCALERA TIPO
ESC. 1:10

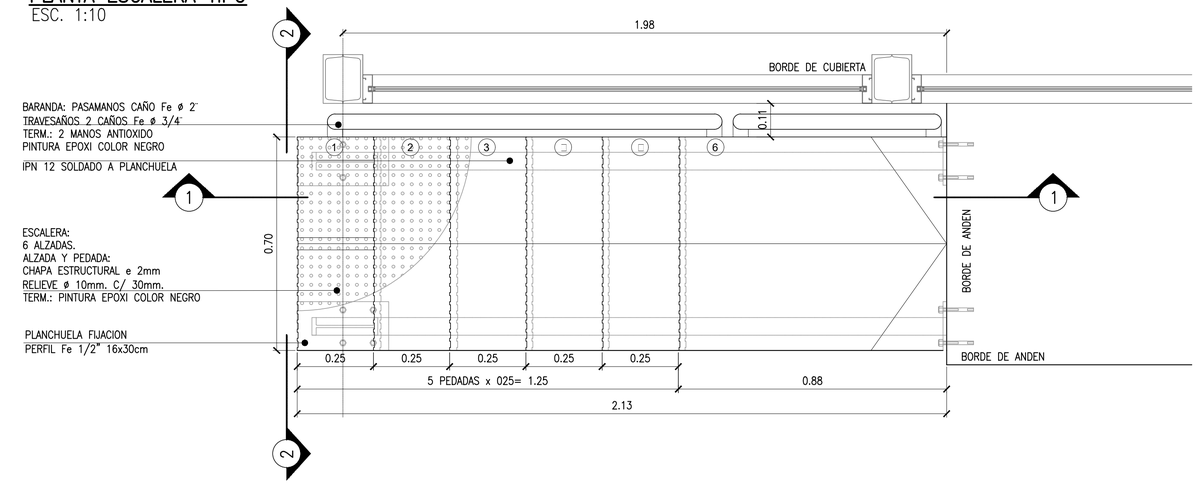


## CORTE 1–1
ESC. 1:10

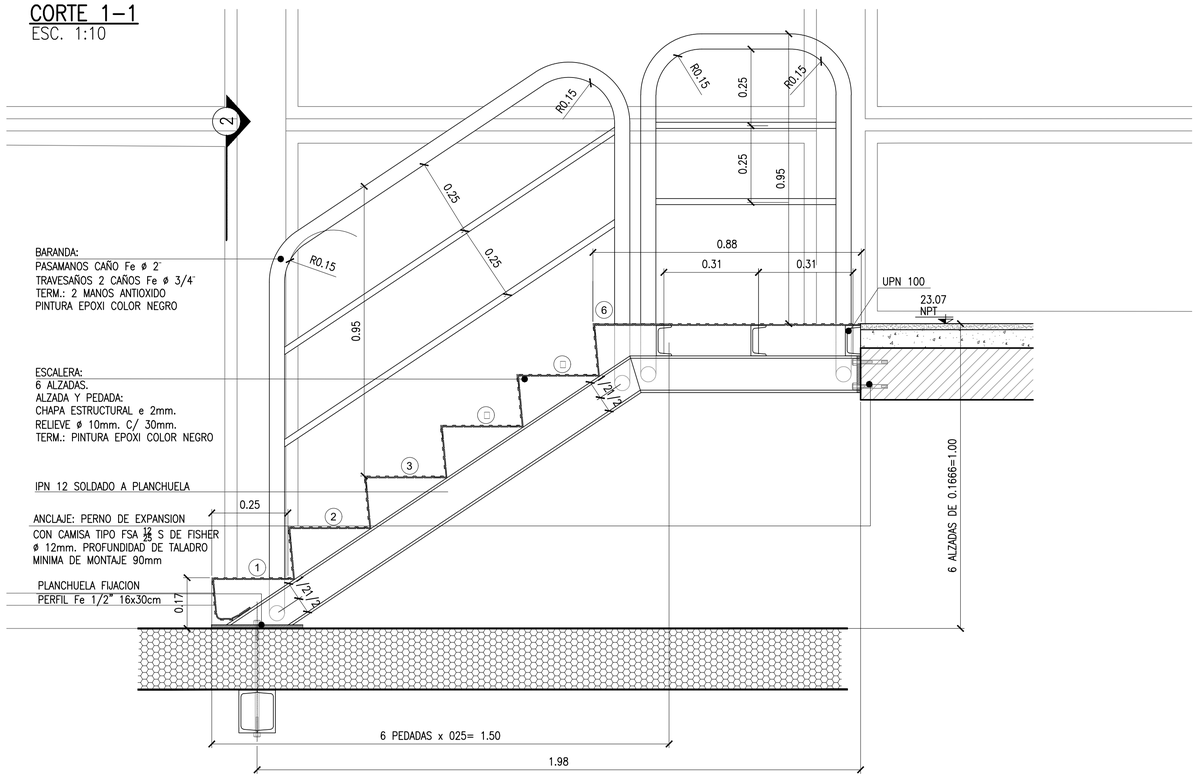


## CORTE 2–2
ESC. 1:10

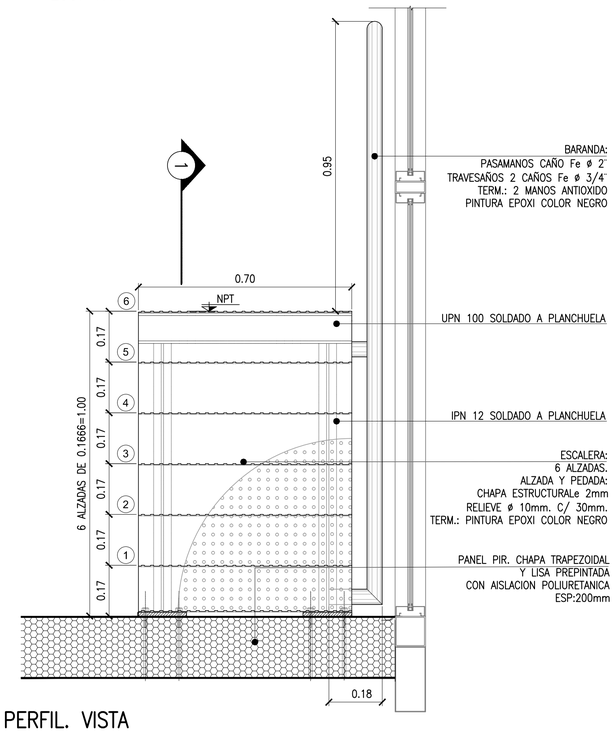


## ESCALON Y FIJACION BARANDA Y PERFIL. VISTA
ESCALA 1:5

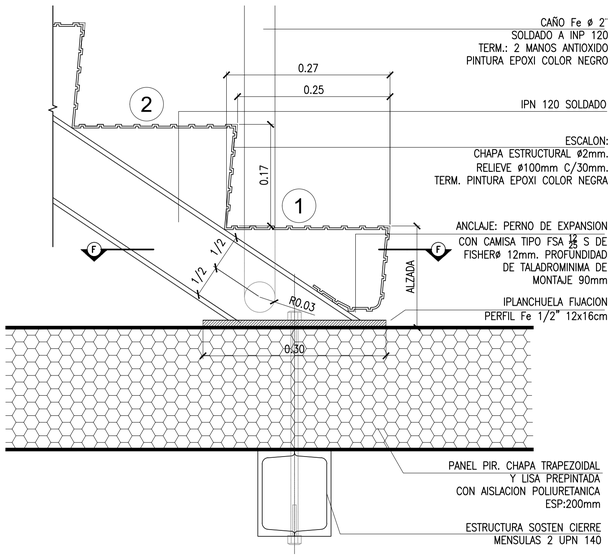


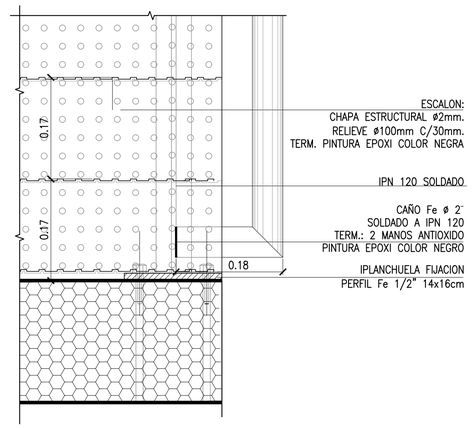


## DETALLE FIJACION
ESC. 1:5

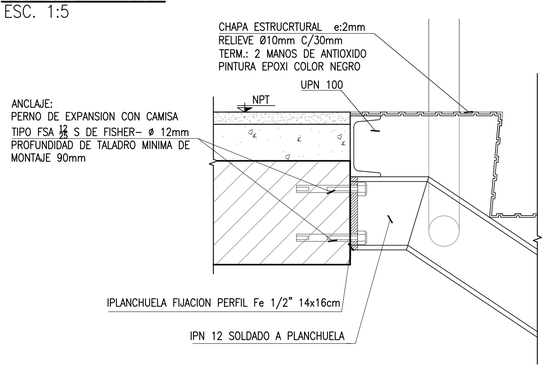


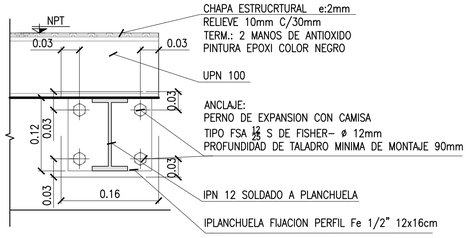


## ESCALON Y FIJACION BARANDA Y PERFIL. PLANTA
ESCALA 1:5

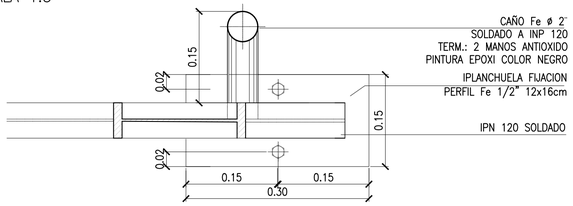


**APROBADO**
**PARA CONSTRUCCIÓN**
FIRMADO DIGITALMENTE POR:
Arq. Daniel Horacio Alvarez

| | | |
|---|---|---|
| PROYECTO EJECUTIVO<br>VIADUCTO FERROVIARIO ELEVADO<br>EN VIAS DEL FFCC SAN MARTIN<br>TRAMO: ESTACIÓN PALERMO - ESTACIÓN LA PATERNAL | | AUSA autopistas urbanas |
| Número de Contratación AUSA:<br>2016-01-0029-00 | Plano N°:<br>VSM-AR-PL-960 | Revisión:<br>0 |
| CONTENIDO:<br>ESTACION VILLA CRESPO<br>ESCALERA EVACUACION DE VIADUCTO EN PUNTA DE ANDEN<br>ESCALERA 0 | Escala: Varias<br>Fecha: 20/03/20<br>Dibujó: CA<br>Revisó: DA<br>Aprobó: MC | Hoja:<br>Contratista:<br>IF-2022-36203055-APN-GVYO#SOFSE |

## PLANTA ESCALERA TIPO
ESC. 1:10

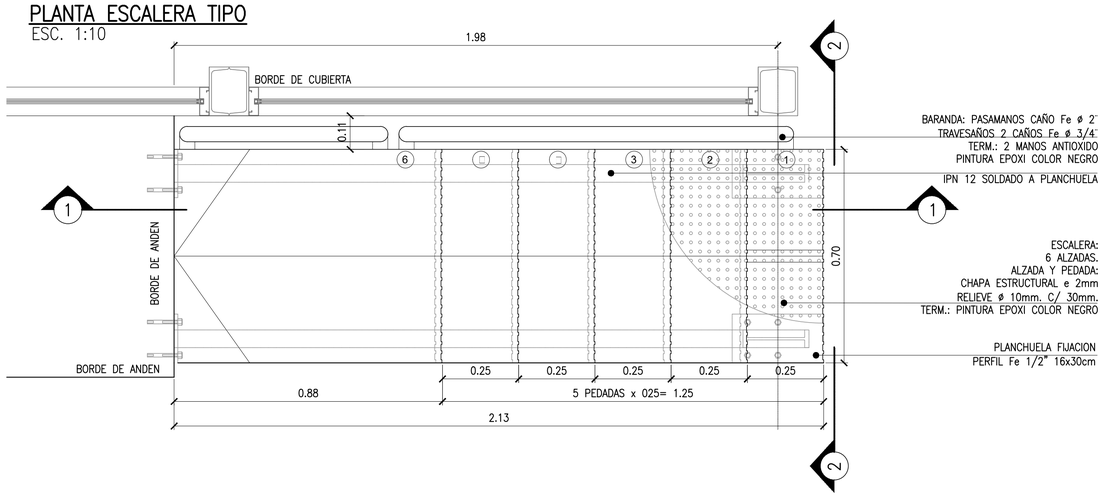


## CORTE 1–1
ESC. 1:10

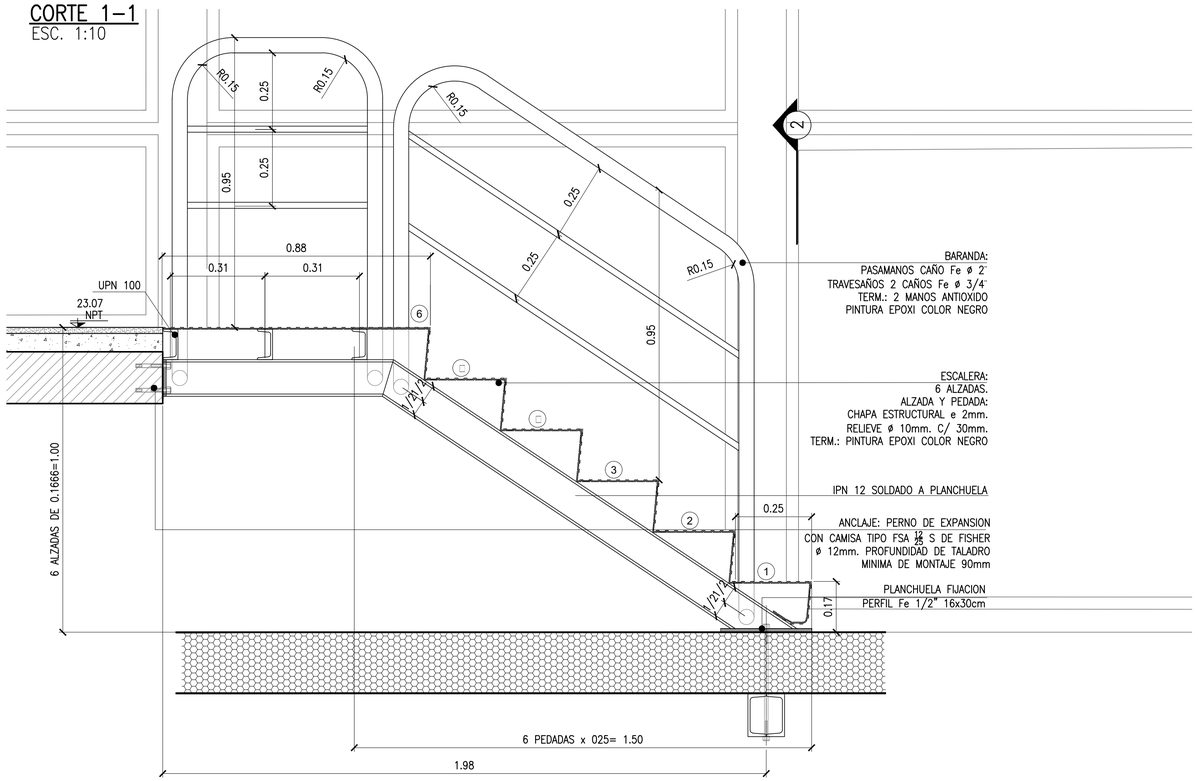


## DETALLE FIJACION
ESC. 1:5

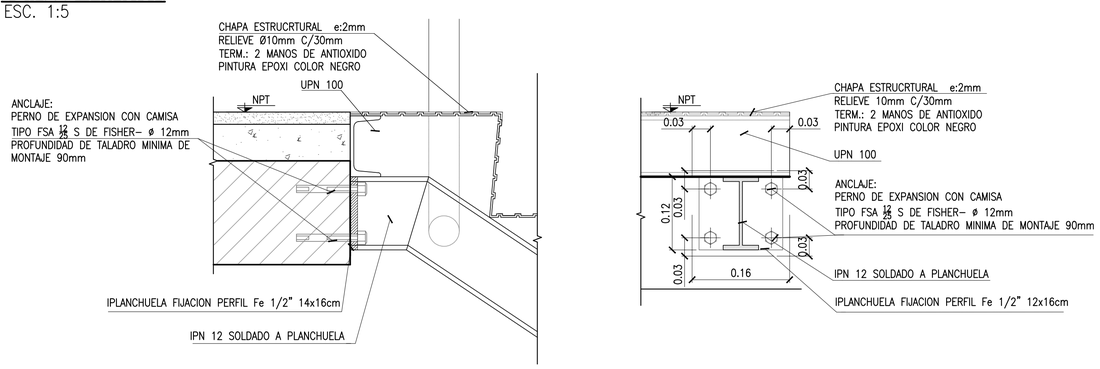


## CORTE 2–2
ESC. 1:10

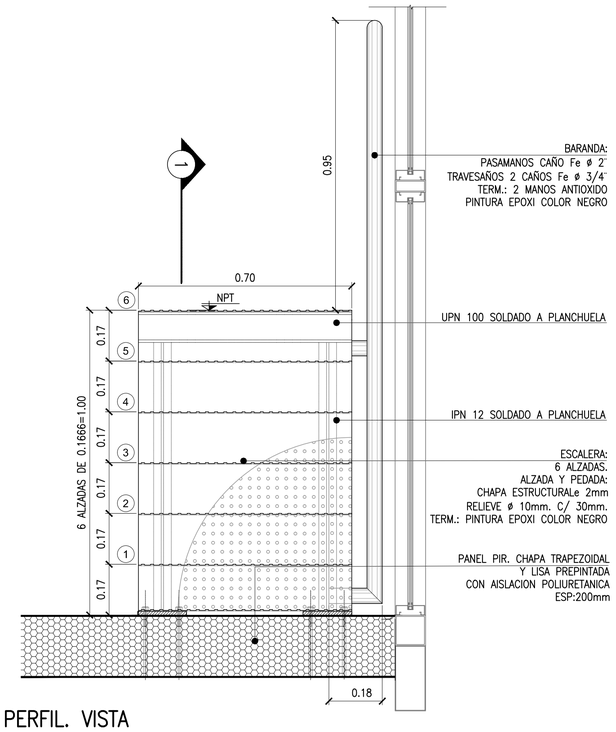


## ESCALON Y FIJACION BARANDA Y PERFIL. VISTA
ESCALA 1:5

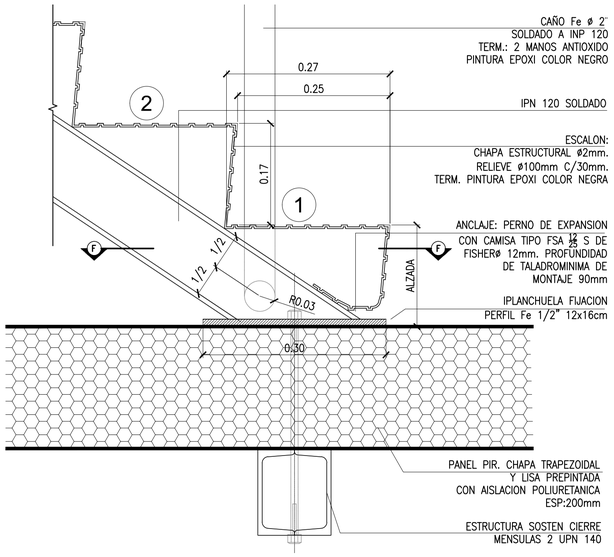


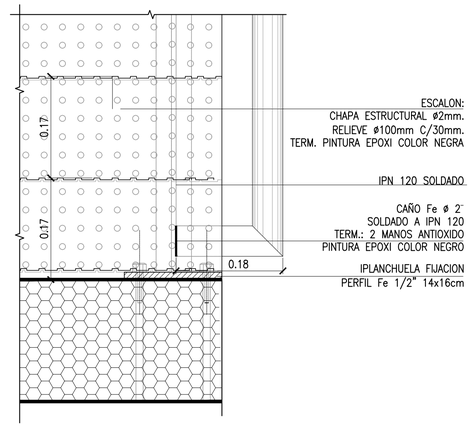


## ESCALON Y FIJACION BARANDA Y PERFIL. PLANTA
ESCALA 1:5

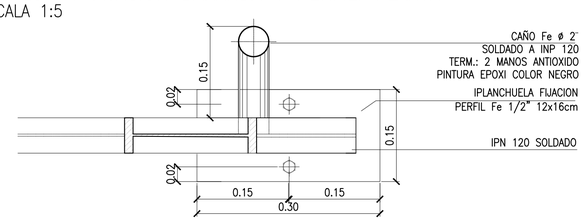


**APROBADO**
**PARA CONSTRUCCIÓN**

FIRMADO DIGITALMENTE POR:
Arq. Daniel Horacio Alvarez

PROYECTO EJECUTIVO
VIADUCTO FERROVIARIO ELEVADO
EN VIAS DEL FFCC SAN MARTIN
TRAMO: ESTACIÓN PALERMO - ESTACIÓN LA PATERNAL

AUSA autopistas urbanas

| | | |
|---|---|---|
| Número de Contratación AUSA: 2016-01-0029-00 | Plano N°: VSM-AR-PL-960 | Revisión: 0 |
| CONTENIDO: ESTACION VILLA CRESPO<br>ESCALERA EVACUACION DE VIADUCTO EN PUNTA DE ANDEN<br>ESCALERA 0 | Escala: Varias<br>Fecha: 20/0320<br>Dibujó: CA<br>Revisó: DA<br>Aprobó: MC | Hoja:<br>Contratista:<br>IF-2022-36203055-APN-GVYO#SOFSE |

## PLANTA ESCALERA TIPO
ESC. 1:10

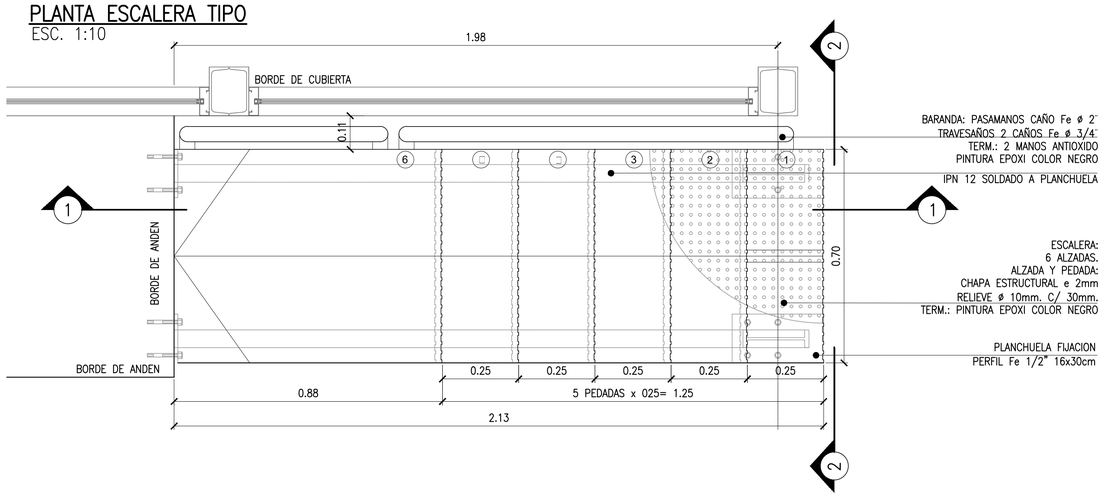


## CORTE 2-2
ESC. 1:10

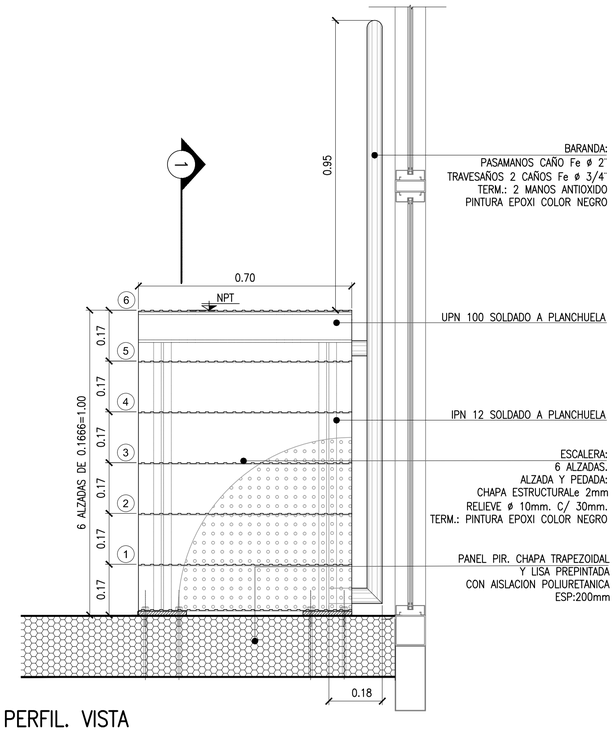


## CORTE 1-1
ESC. 1:10

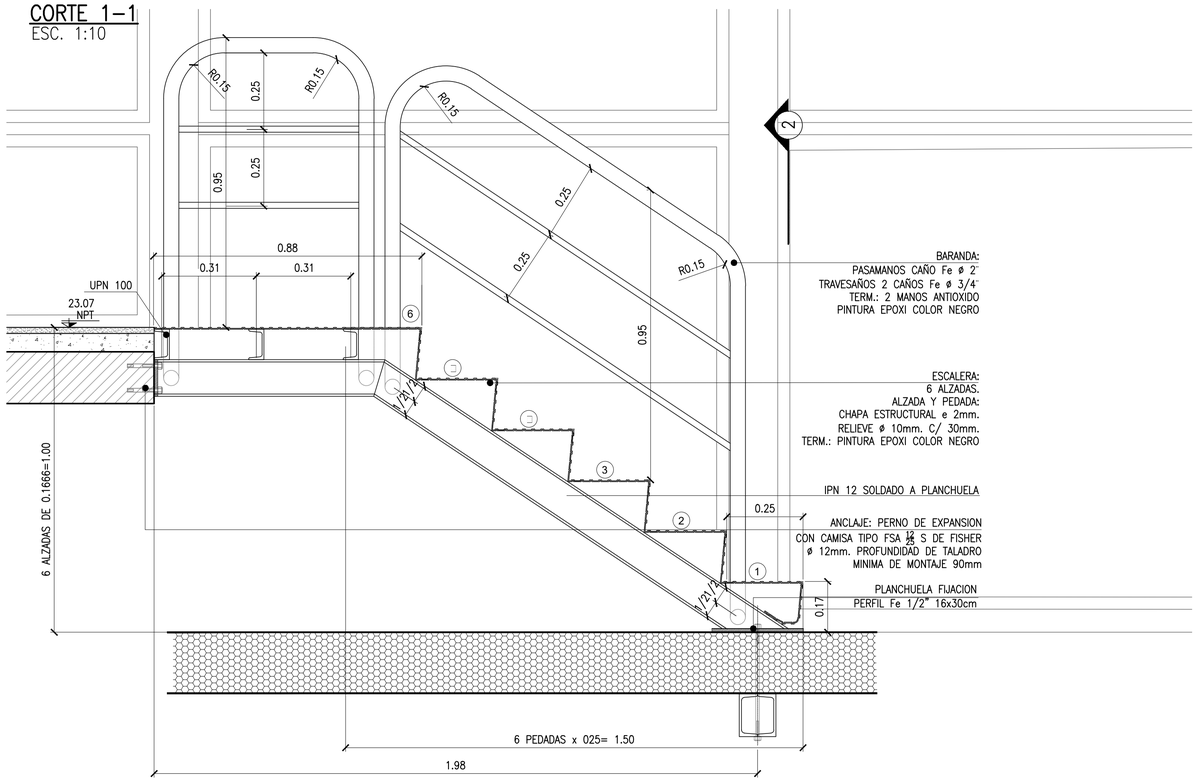


## ESCALON Y FIJACION BARANDA Y PERFIL. VISTA
ESCALA 1:5

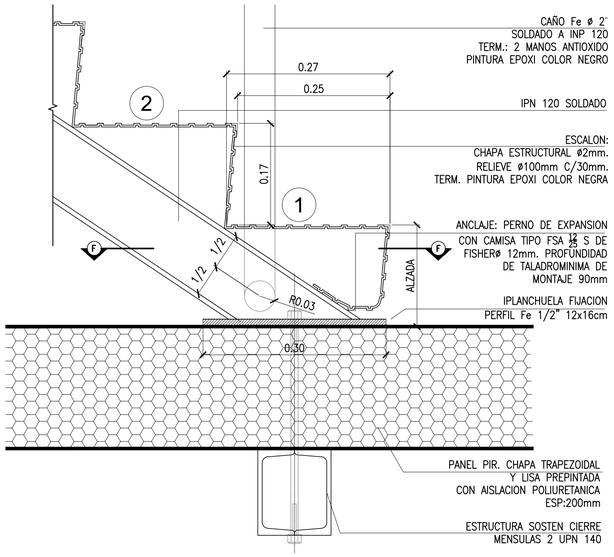


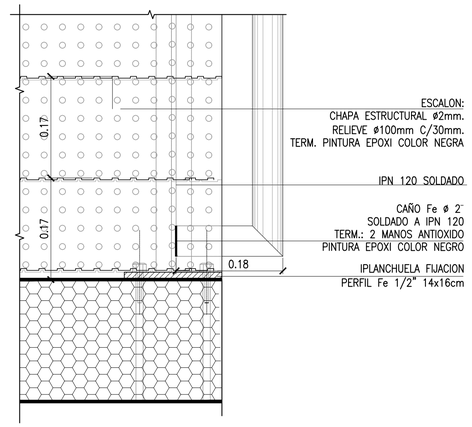


## DETALLE FIJACION
ESC. 1:5

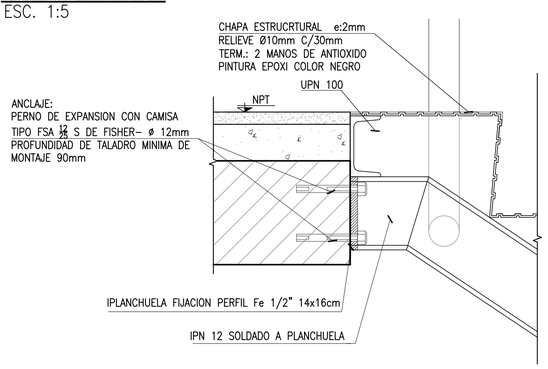


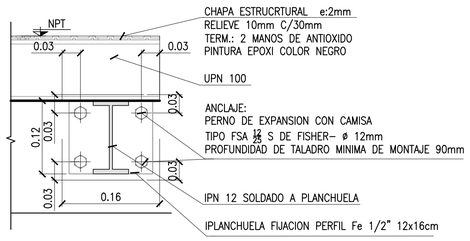


## ESCALON Y FIJACION BARANDA Y PERFIL. PLANTA
ESCALA 1:5

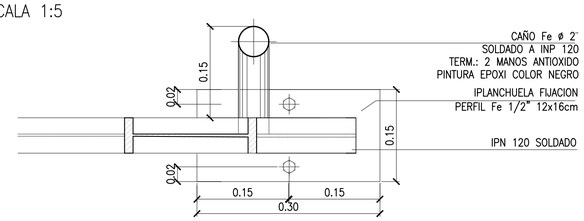


**APROBADO**
**PARA CONSTRUCCIÓN**
FIRMADO DIGITALMENTE POR:
Arq. Daniel Horacio Alvarez

PROYECTO EJECUTIVO
VIADUCTO FERROVIARIO ELEVADO
EN VIAS DEL FFCC SAN MARTIN
TRAMO: ESTACIÓN PALERMO - ESTACIÓN LA PATERNAL

| | | |
|---|---|---|
| Número de Contratación AUSA: 2016-01-0029-00 | Plano N°: VSM-AR-PL-960 | Revisión: 0 |
| CONTENIDO: ESTACION VILLA CRESPO<br>ESCALERA EVACUACION DE VIADUCTO EN PUNTA DE ANDEN<br>ESCALERA 06 | Escala: Varias<br>Fecha: 20/03/20<br>Dibujó: CA<br>Revisó: DA<br>Aprobó: MC | Hoja:<br>Contratista:<br>IF-2022-36203055-APN-GVYO#SOFSE |

## PLANTA ESCALERA TIPO
ESC. 1:10

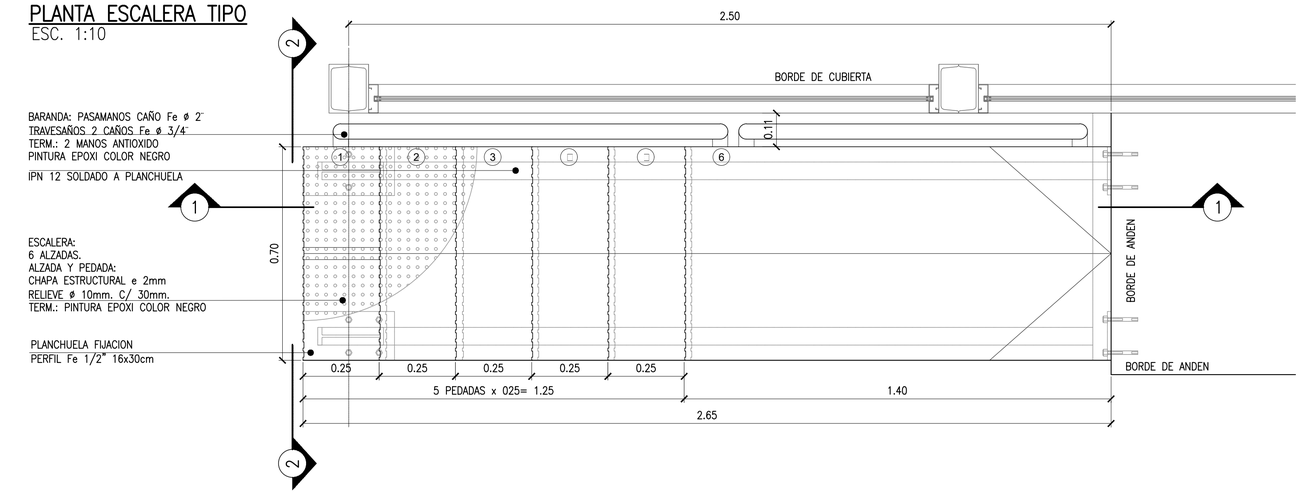


## CORTE 2-2
ESC. 1:10

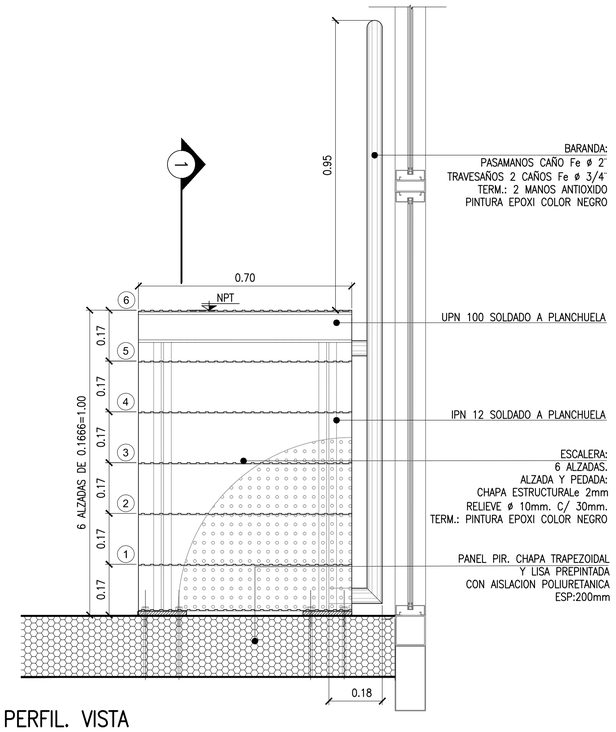


## CORTE 1-1
ESC. 1:10

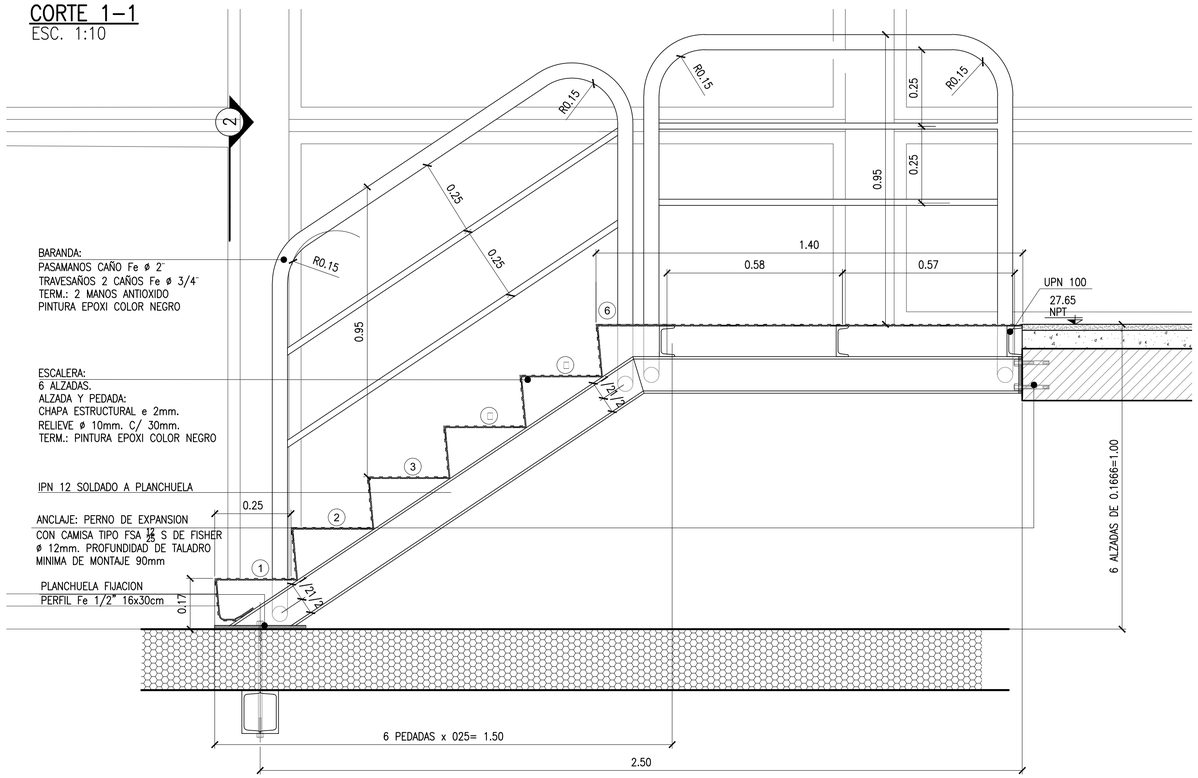


## ESCALON Y FIJACION BARANDA Y PERFIL. VISTA
ESCALA 1:5

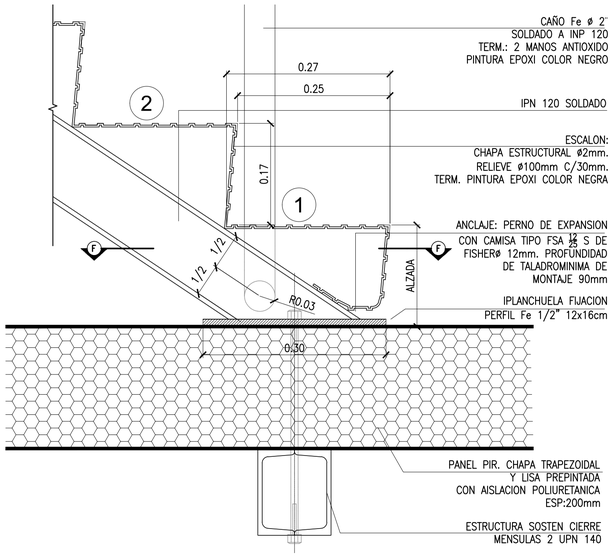


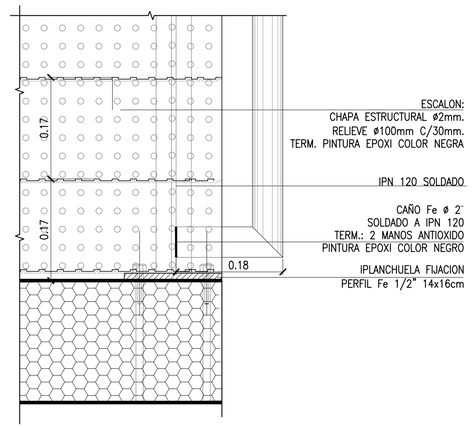


## DETALLE FIJACION
ESC. 1:5

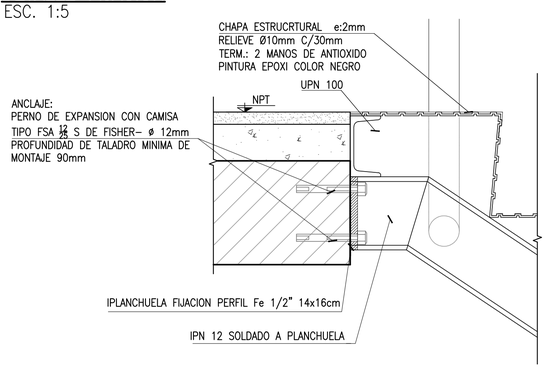


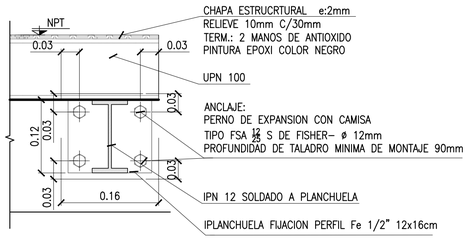


## ESCALON Y FIJACION BARANDA Y PERFIL. PLANTA
ESCALA 1:5

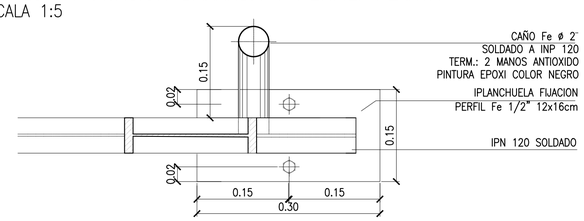


**APROBADO**
**PARA CONSTRUCCIÓN**

FIRMADO DIGITALMENTE POR:
Arq. Daniel Horacio Alvarez

PROYECTO EJECUTIVO
VIADUCTO FERROVIARIO ELEVADO
EN VIAS DEL FFCC SAN MARTIN
TRAMO: ESTACIÓN PALERMO - ESTACIÓN LA PATERNAL

AUSA autopistas urbanas

| | | |
|---|---|---|
| Número de Contratación AUSA: 2016-01-0029-00 | Plano N°: VSM-AR-PL-960 | Revisión: 0 |
| CONTENIDO: ESTACION LA PATERNAL<br>ESCALERA EVACUACION DE VIADUCTO EN PUNTA DE ANDEN<br>ESCALERA 07 | Escala: Varias<br>Fecha: 20/03/20<br>Dibujó: CA<br>Revisó: DA<br>Aprobó: MC | Hoja:<br>Contratista: |

IF-2022-36203055-APN-GVYO#SOFSE

## PLANTA ESCALERA TIPO
ESC. 1:10

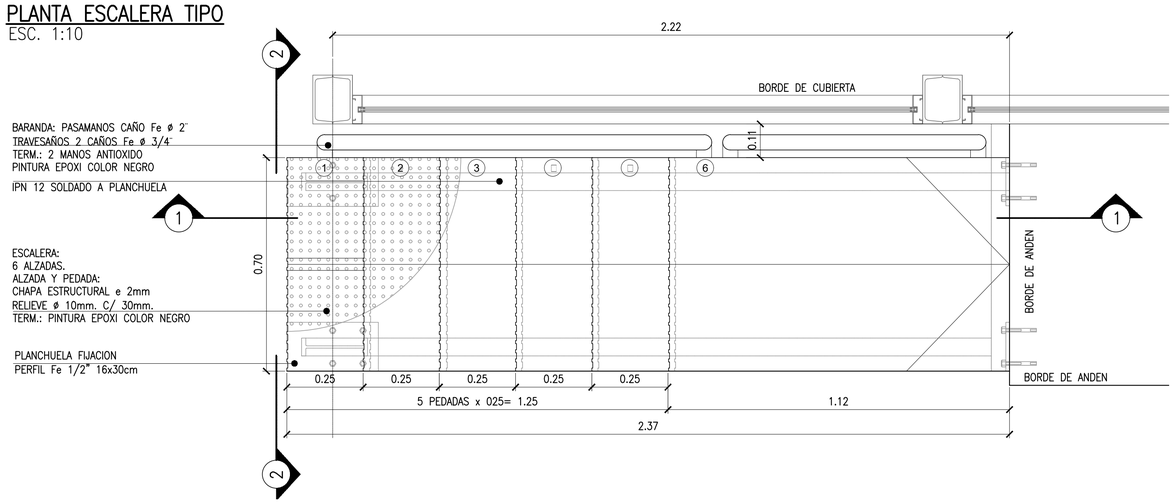


## CORTE 2–2
ESC. 1:10

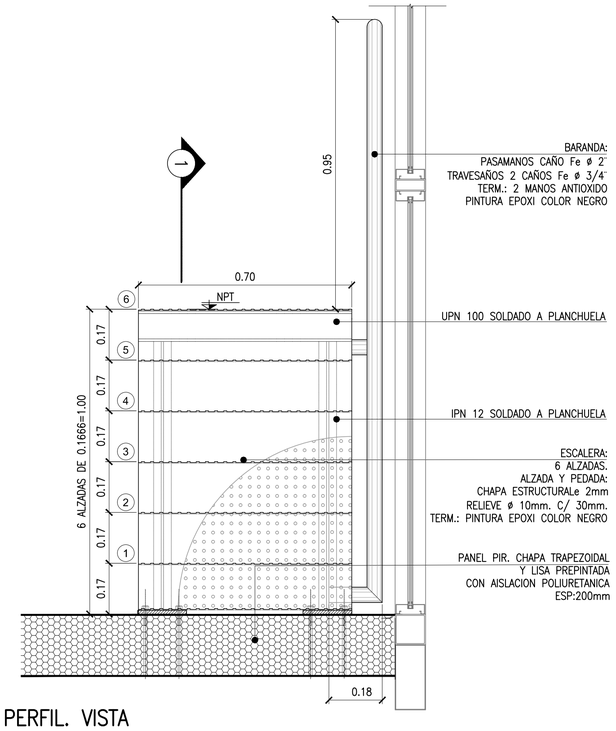


## CORTE 1–1
ESC. 1:10

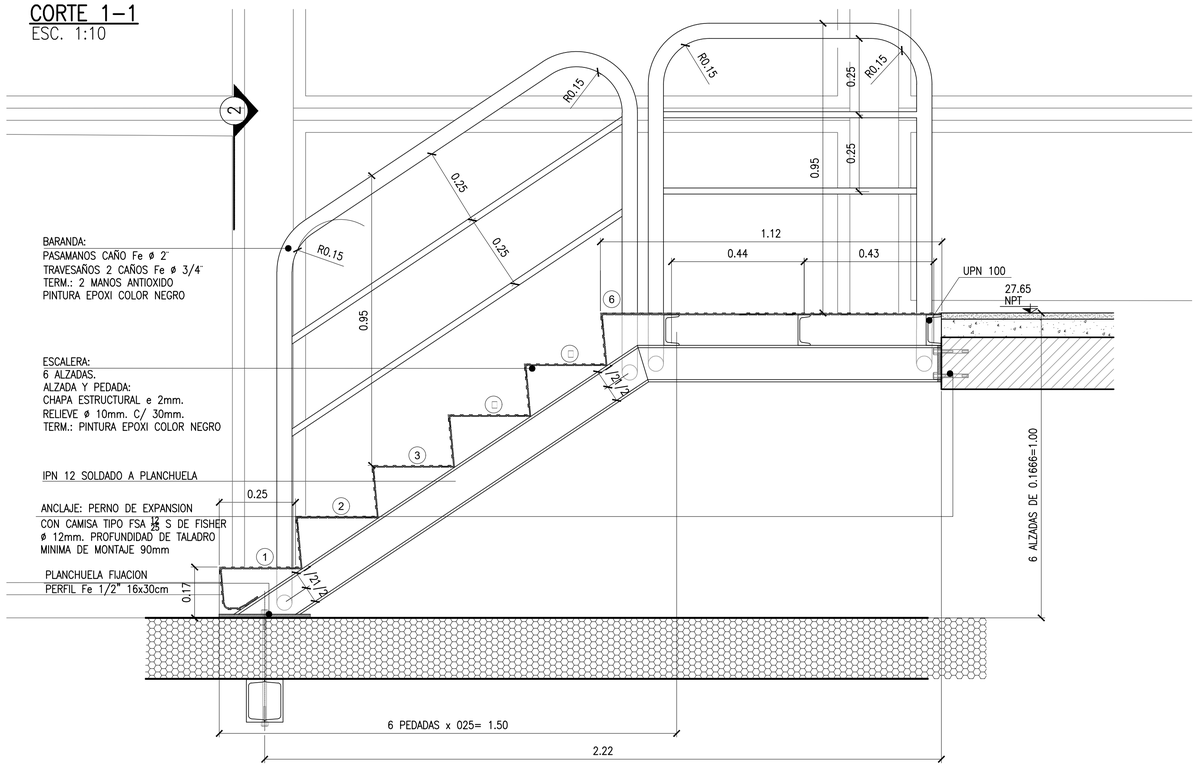


## ESCALON Y FIJACION BARANDA Y PERFIL. VISTA
ESCALA 1:5

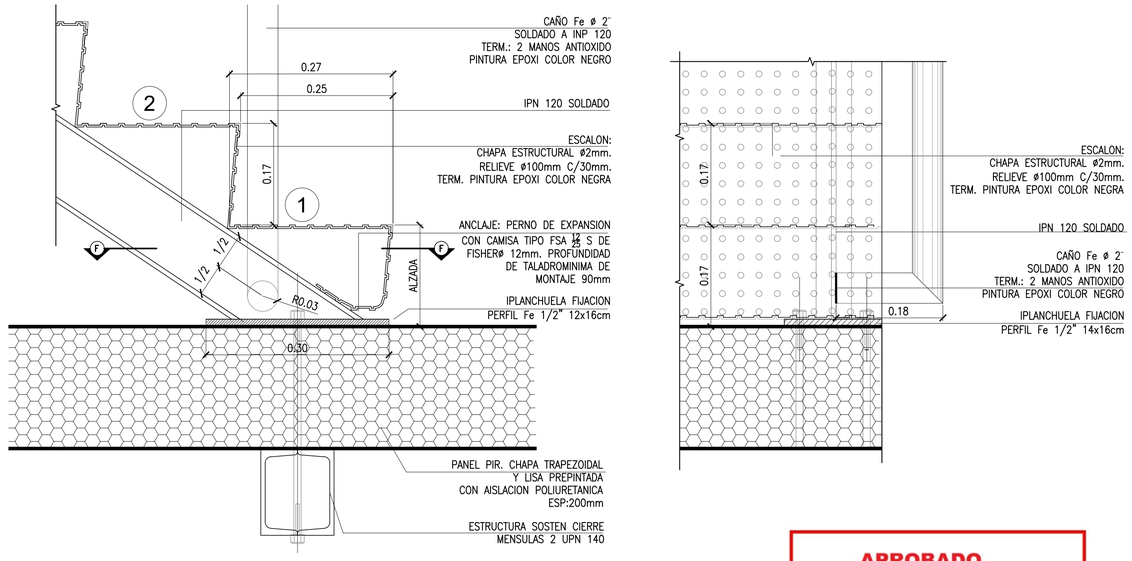


## DETALLE FIJACION
ESC. 1:5

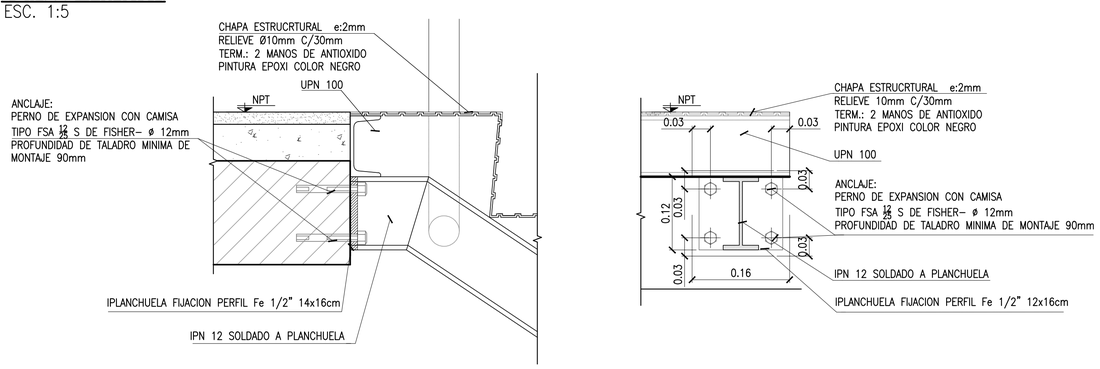


## ESCALON Y FIJACION BARANDA Y PERFIL. PLANTA
ESCALA 1:5

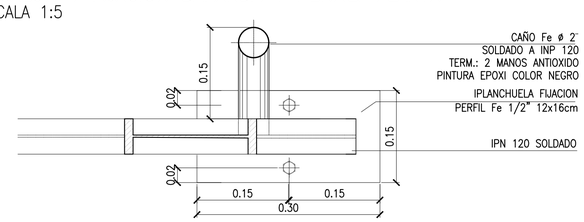


**APROBADO**
**PARA CONSTRUCCIÓN**
FIRMADO DIGITALMENTE POR:
Arq. Daniel Horacio Alvarez

PROYECTO EJECUTIVO
VIADUCTO FERROVIARIO ELEVADO
EN VIAS DEL FFCC SAN MARTIN
TRAMO: ESTACIÓN PALERMO - ESTACIÓN LA PATERNAL

AUSA autopistas urbanas

| | | |
|---|---|---|
| Número de Contratación AUSA: 2016-01-0029-00 | Plano N°: VSM-AR-PL-960 | Revisión: 0 |
| CONTENIDO: ESTACION LA PATERNAL<br>ESCALERA EVACUACION DE VIADUCTO EN PUNTA DE ANDEN<br>ESCALERA 0□ | Escala: Varias<br>Fecha: 20/03/20<br>Dibujó: CA<br>Revisó: DA<br>Aprobó: MC | Hoja:<br>Contratista:<br>IF-2022-36203055-APN-GVYO#SOFSE |

## PLANTA ESCALERA TIPO
ESC. 1:10

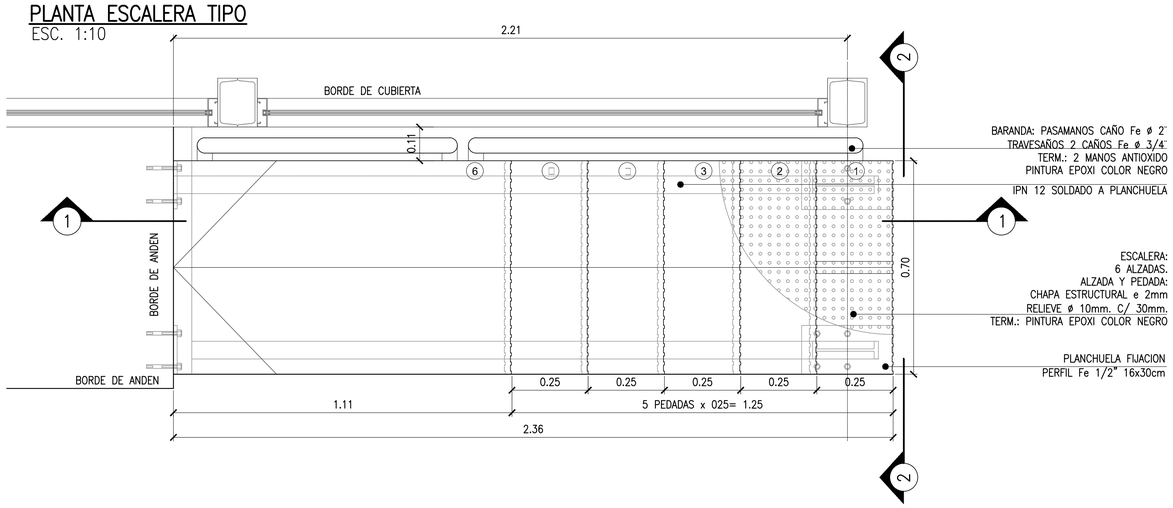


## CORTE 2-2
ESC. 1:10

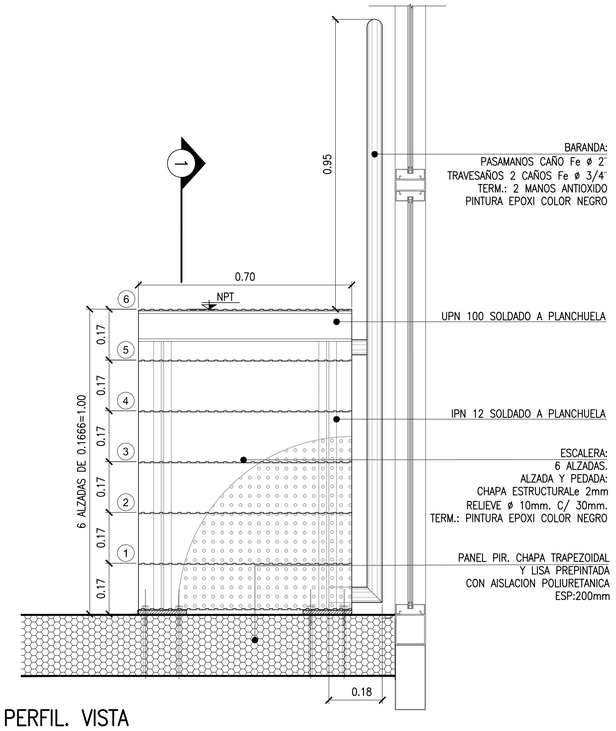


## CORTE 1-1
ESC. 1:10

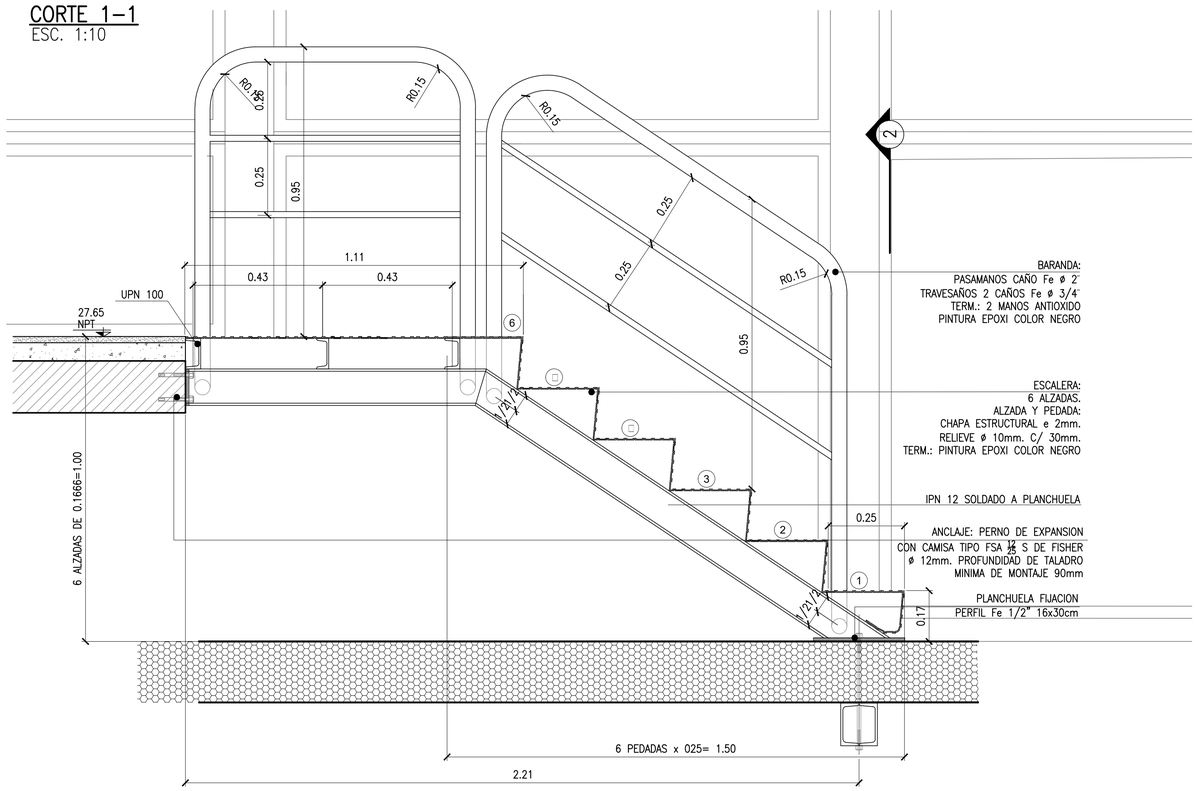


## ESCALON Y FIJACION BARANDA Y PERFIL. VISTA
ESCALA 1:5

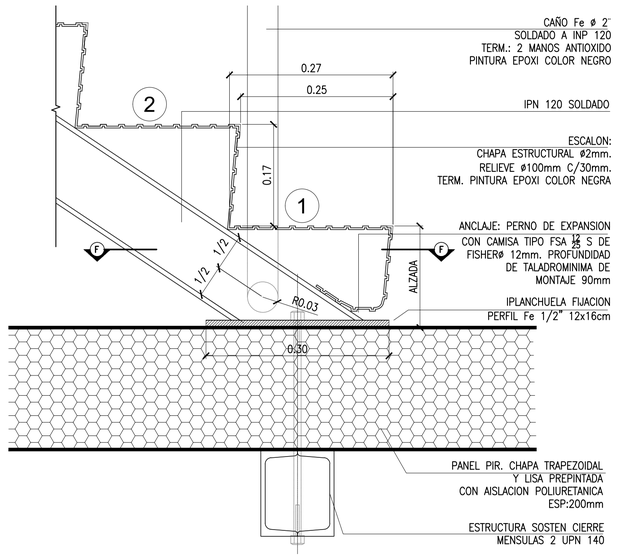


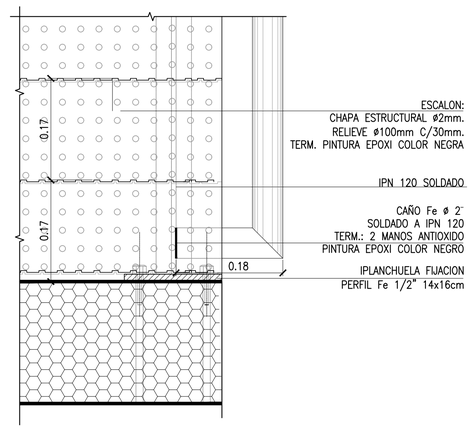


## DETALLE FIJACION
ESC. 1:5

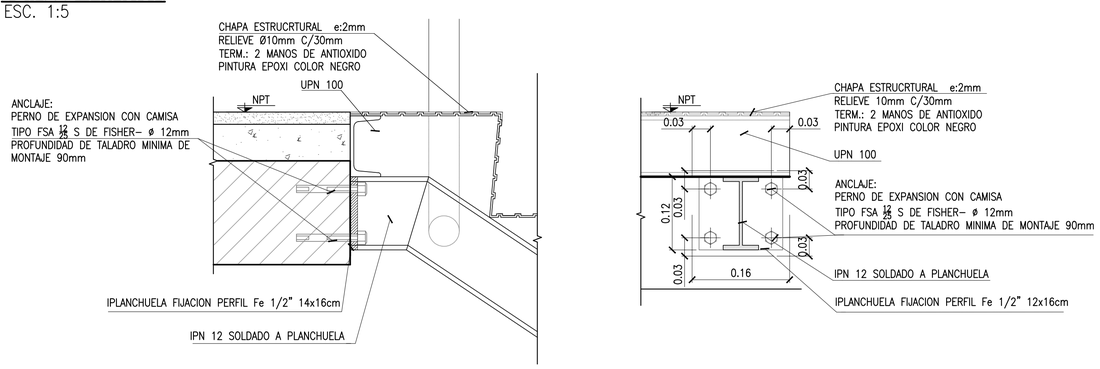


## ESCALON Y FIJACION BARANDA Y PERFIL. PLANTA
ESCALA 1:5

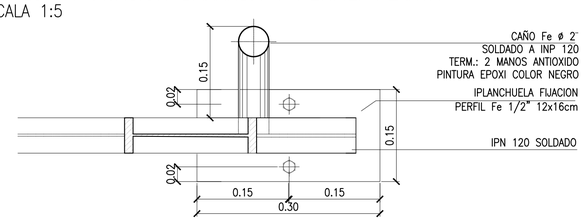


**APROBADO**
**PARA CONSTRUCCIÓN**
FIRMADO DIGITALMENTE POR:
Arq. Daniel Horacio Alvarez

PROYECTO EJECUTIVO
VIADUCTO FERROVIARIO ELEVADO
EN VIAS DEL FFCC SAN MARTIN
TRAMO: ESTACIÓN PALERMO - ESTACIÓN LA PATERNAL

AUSA autopistas urbanas

| | | |
|---|---|---|
| Número de Contratación AUSA: 2016-01-0029-00 | Plano N°: VSM-AR-PL-960 | Revisión: 0 |
| CONTENIDO: ESTACION LA PATERNAL<br>ESCALERA EVACUACION DE VIADUCTO EN PUNTA DE ANDEN<br>ESCALERA 09 | Escala: Varias<br>Fecha: 20/03/20<br>Dibujó: CA<br>Revisó: DA<br>Aprobó: MC | Hoja:<br>Contratista: |

IF-2022-36203055-APN-GVYO#SOFSE

## PLANTA ESCALERA Y PASARELA
## ANDEN 01
ESC. 1:50

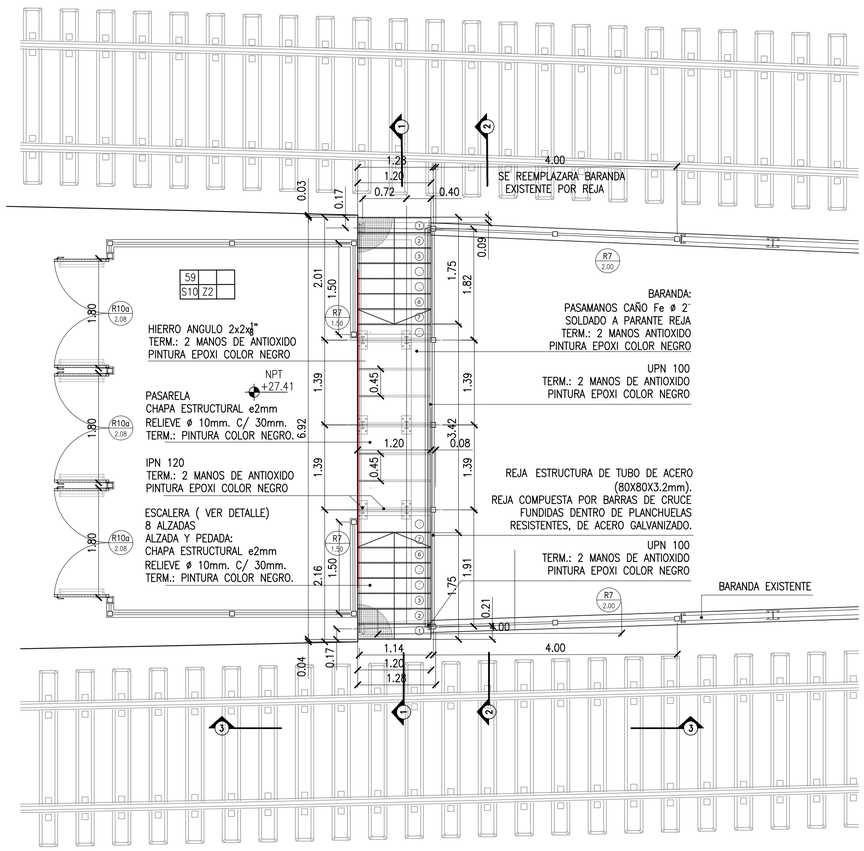


## CORTE 1–1
ESC. 1:50

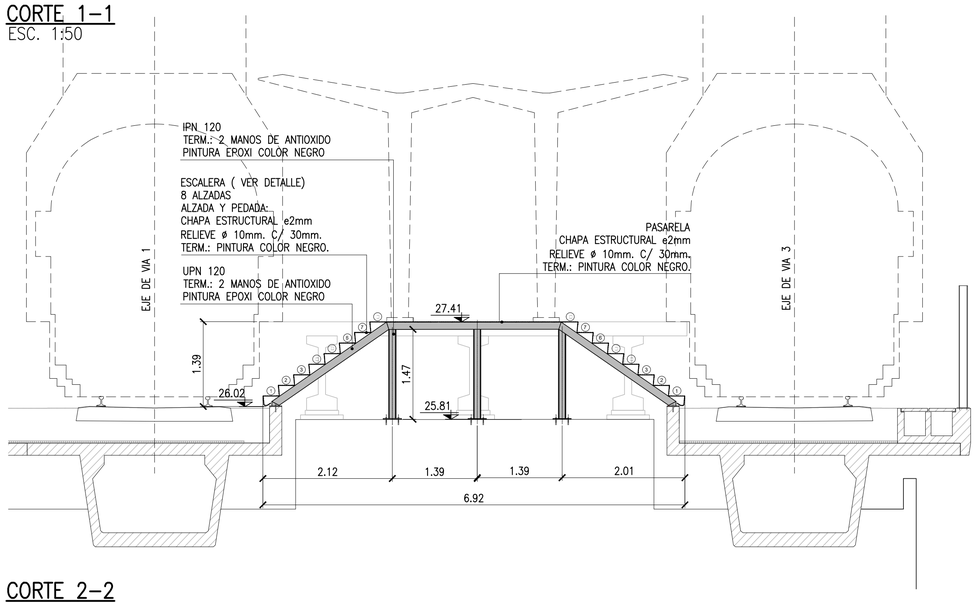


## CORTE 2–2
ESC. 1:50

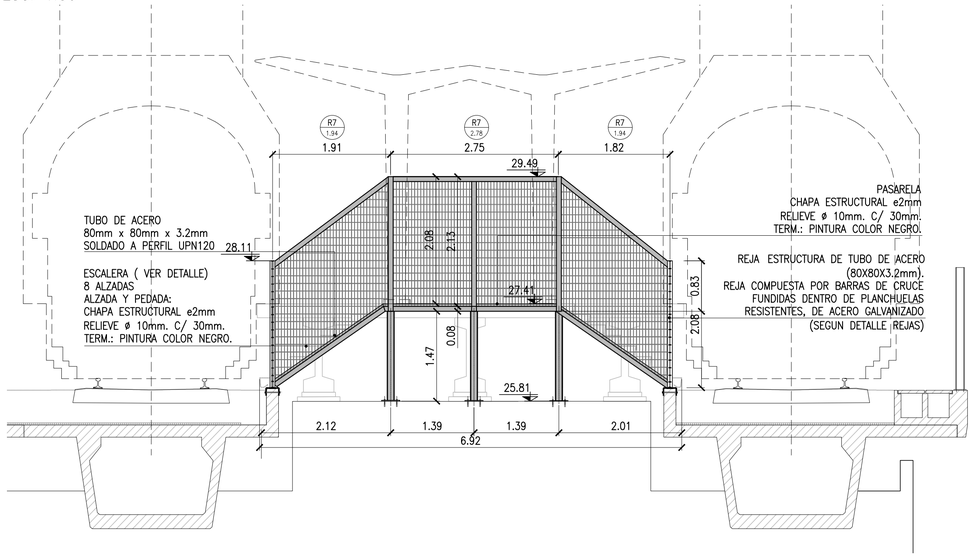


## CORTE 3–3
ESC. 1:50

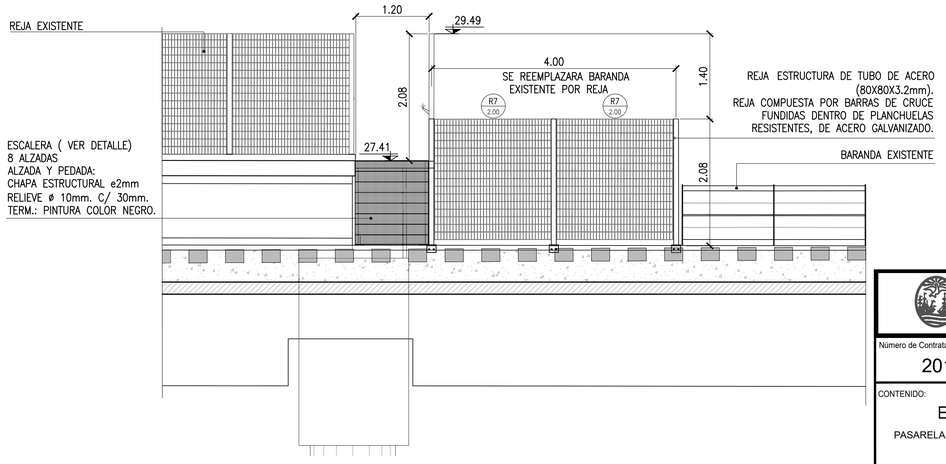


**APROBADO**
**PARA CONSTRUCCIÓN**
FIRMADO DIGITALMENTE POR:
Arq. Daniel Horacio Alvarez

PROYECTO EJECUTIVO
VIADUCTO FERROVIARIO ELEVADO
EN VIAS DEL FFCC SAN MARTIN
TRAMO: ESTACIÓN PALERMO - ESTACIÓN LA PATERNAL

AUSA autopistas urbanas

| Número de Contratación AUSA: | Plano N°: | Revisión: |
|---|---|---|
| 2016-01-0029-00 | VSM-AR-PL-961 | 0 |

CONTENIDO:
ESTACION PATERNAL
PASARELA □ ESCALERA DE EVACUACION DE VIADUCTO
EN PUNTA DE ANDEN 01

| | |
|---|---|
| Escala: Varias | Hoja: 1 de □ |
| Fecha: 17/03/20 | Contratista: |
| Dibujó: CA | |
| Revisó: DA | |
| Aprobó: MC | |

IF-2022-36203055-APN-GVYO#SOFSE

## DETALLE ESCALERA PLANTA
ESC. 1:20

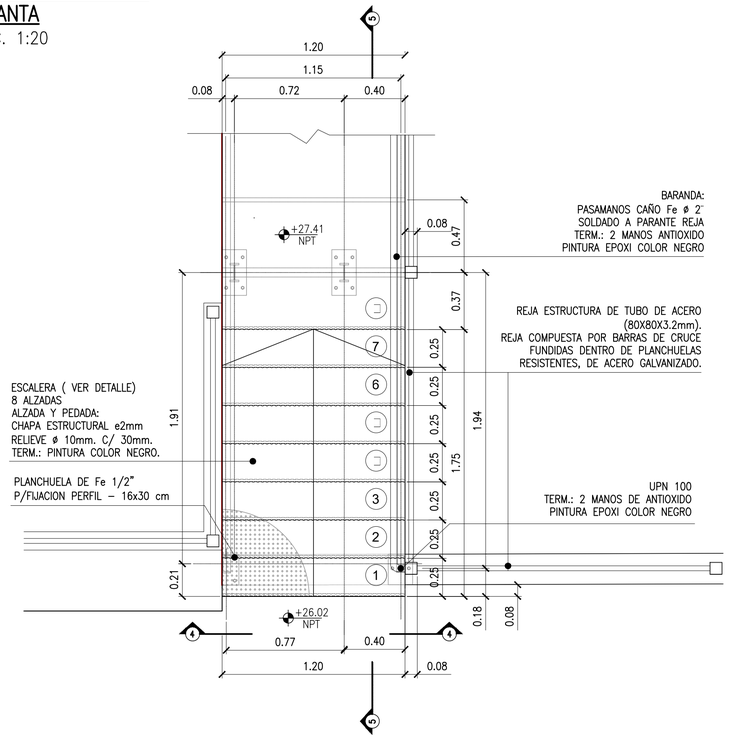


## DETALLE ESCALERA CORTE 5–5
ESC. 1:20

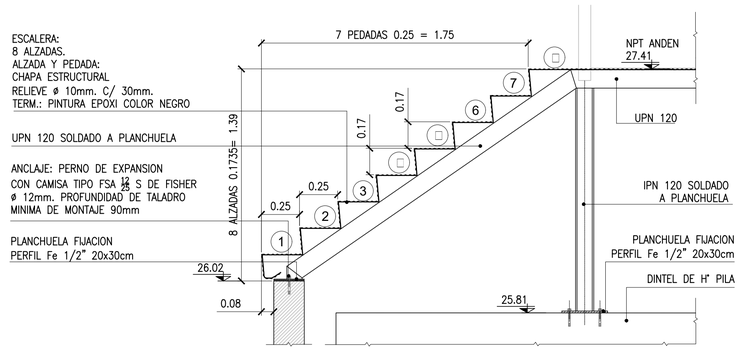


## DETALLE ESCALON
ESC. 1:5

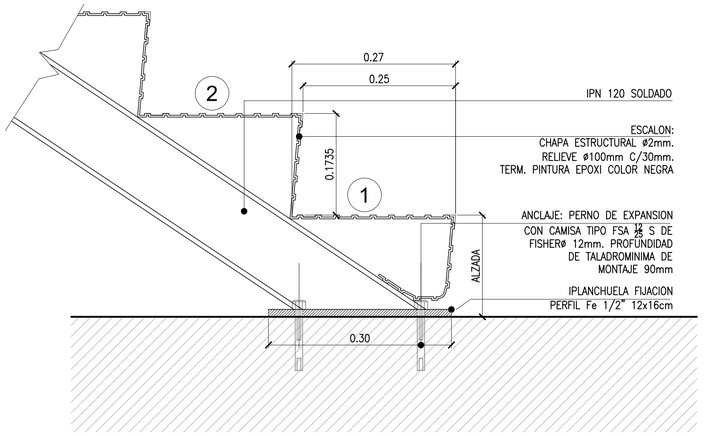


## DETALLE ESCALERA CORTE VISTA 4–4
ESC. 1:20

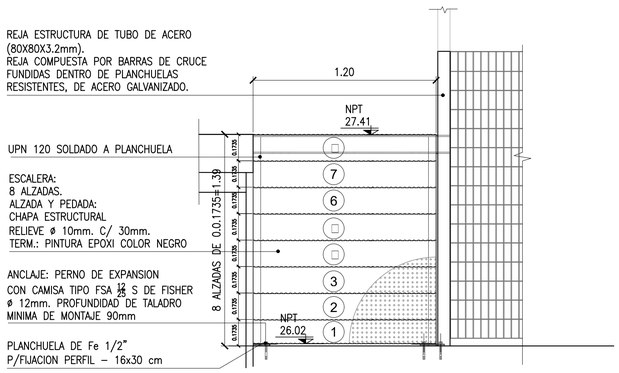


**APROBADO**
**PARA CONSTRUCCIÓN**
FIRMADO DIGITALMENTE POR:
Arq. Daniel Horacio Alvarez

PROYECTO EJECUTIVO
VIADUCTO FERROVIARIO ELEVADO
EN VIAS DEL FFCC SAN MARTIN
TRAMO: ESTACIÓN PALERMO - ESTACIÓN LA PATERNAL

AUSA autopistas urbanas

| Número de Contratación AUSA: | Plano N°: | Revisión: |
|---|---|---|
| 2016-01-0029-00 | VSM-AR-PL-961 | 0 |

CONTENIDO:
ESTACION PATERNAL
PASARELA □ ESCALERA DE EVACUACION
EN PUNTA DE ANDEN 01

| | |
|---|---|
| Escala: Varias | Hoja: 2 de □ |
| Fecha: 17/03/20 | Contratista: |
| Dibujó: CA | |
| Revisó: DA | |
| Aprobó: MC | |

IF-2022-36203055-APN-GVYO#SOFSE

## PLANTA ESCALERA Y PASARELA ANDEN 02
ESC. 1:50

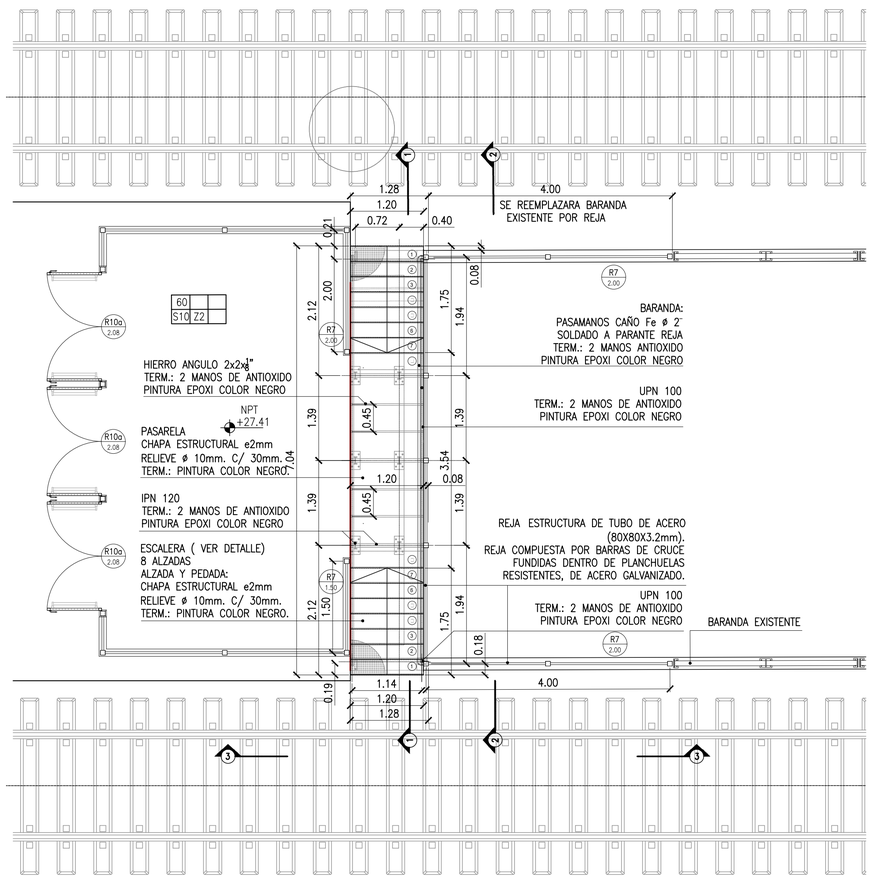


## CORTE 1–1
ESC. 1:50

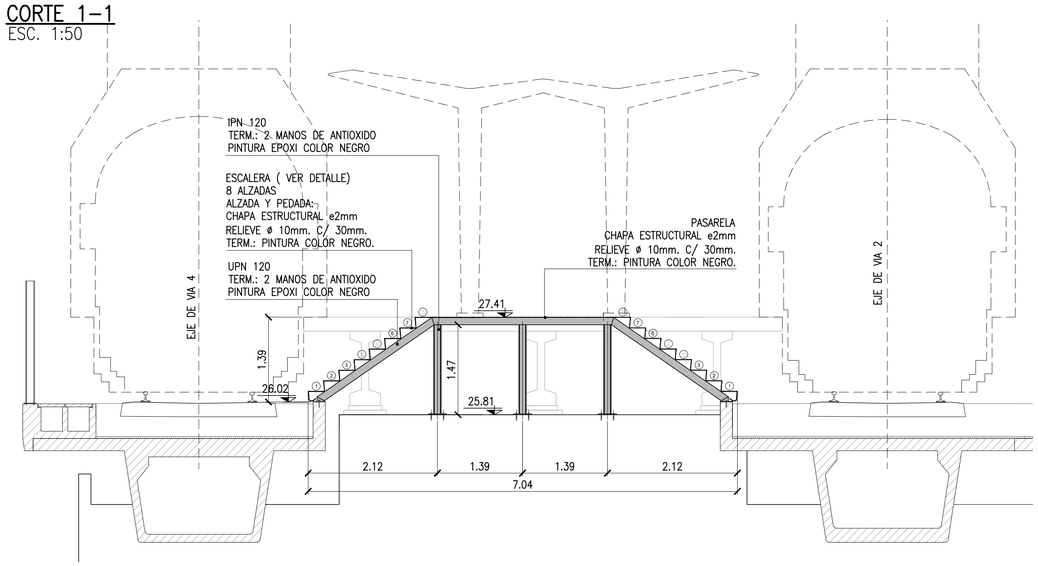


## CORTE 2–2
ESC. 1:50

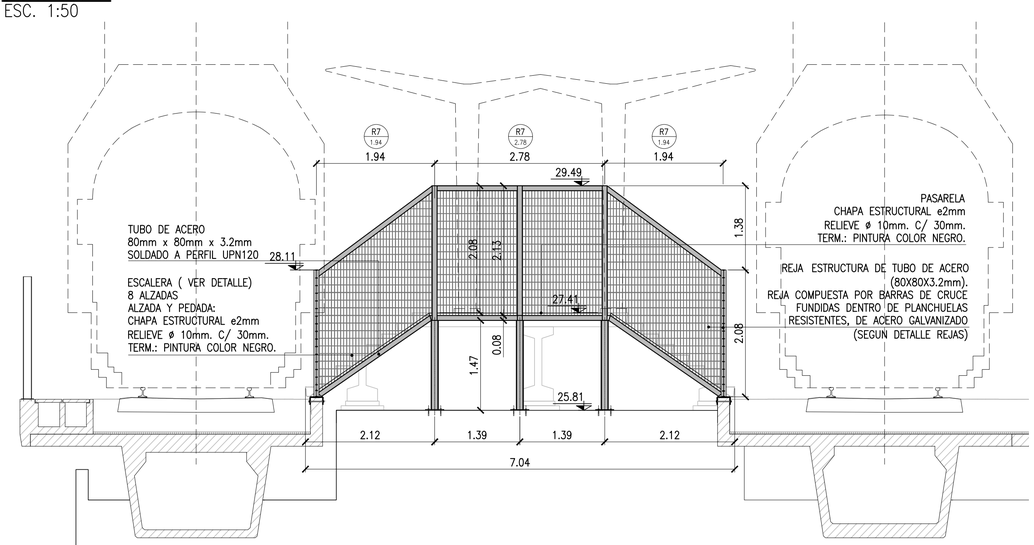


## CORTE 3–3
ESC. 1:50

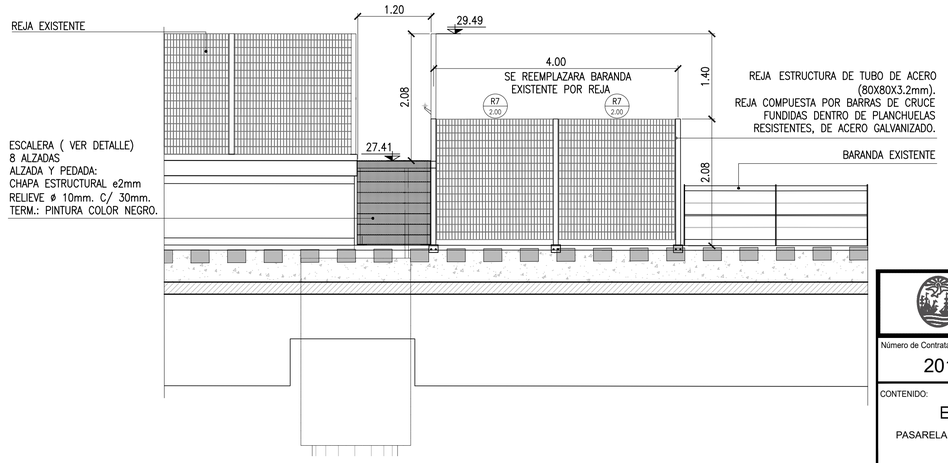


**APROBADO**
**PARA CONSTRUCCIÓN**
FIRMADO DIGITALMENTE POR:
Arq. Daniel Horacio Alvarez

| | | |
|---|---|---|
| PROYECTO EJECUTIVO<br>VIADUCTO FERROVIARIO ELEVADO<br>EN VIAS DEL FFCC SAN MARTIN<br>TRAMO: ESTACIÓN PALERMO - ESTACIÓN LA PATERNAL | | AUSA autopistas urbanas |
| Número de Contratación AUSA:<br>2016-01-0029-00 | Plano N°:<br>VSM-AR-PL-961 | Revisión:<br>0 |
| CONTENIDO:<br>ESTACION PATERNAL<br>PASARELA □ ESCALERA DE EVACUACION DE VIADUCTO<br>EN PUNTA DE ANDEN 02 | Escala: Varias<br>Fecha: 17/03/20<br>Dibujó: CA<br>Revisó: DA<br>Aprobó: MC | Hoja: 3 de □<br>Contratista: |

IF-2022-36203055-APN-GVYO#SOFSE

## DETALLE ESCALERA PLANTA
ESC. 1:20

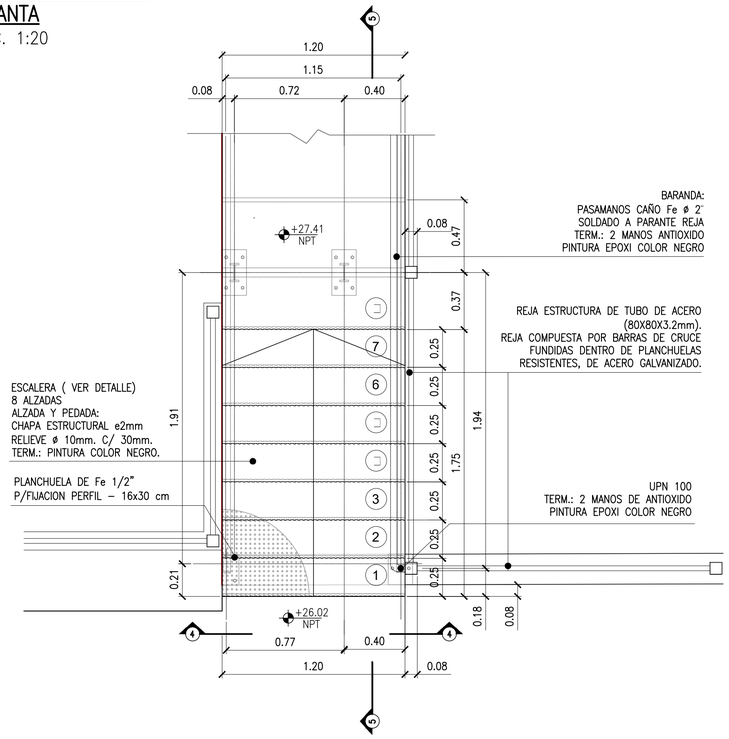


## DETALLE ESCALERA CORTE 5–5
ESC. 1:20

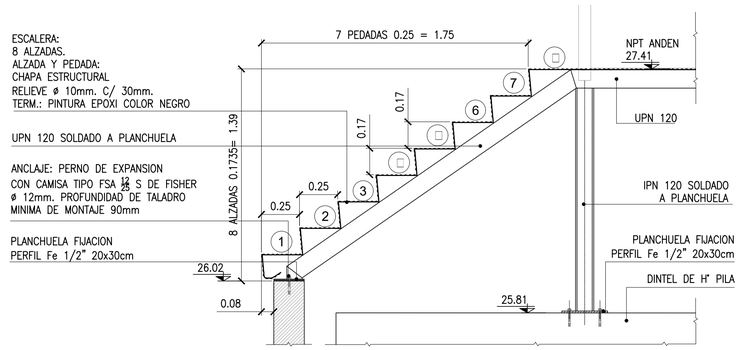


## DETALLE ESCALON
ESC. 1:5

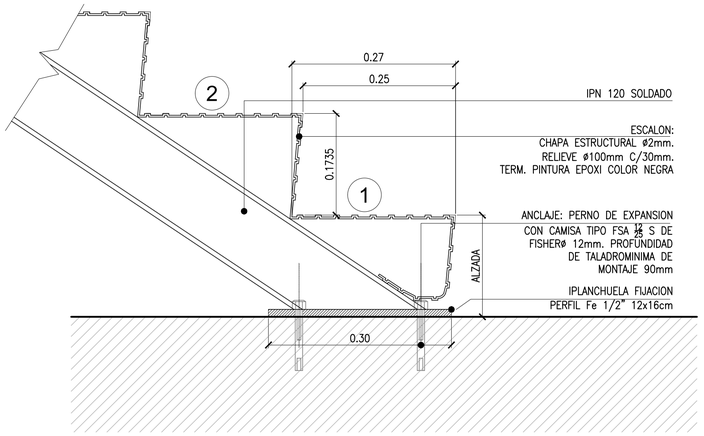


## DETALLE ESCALERA CORTE VISTA 4–4
ESC. 1:20

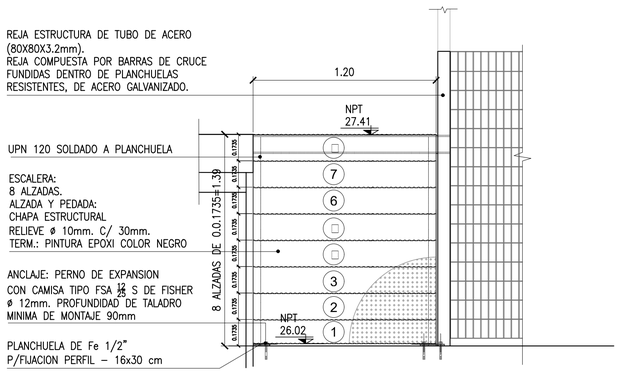


**APROBADO**
**PARA CONSTRUCCIÓN**
FIRMADO DIGITALMENTE POR:
Arq. Daniel Horacio Alvarez

PROYECTO EJECUTIVO
VIADUCTO FERROVIARIO ELEVADO
EN VIAS DEL FFCC SAN MARTIN
TRAMO: ESTACIÓN PALERMO - ESTACIÓN LA PATERNAL

AUSA autopistas urbanas

| Número de Contratación AUSA: | Plano N°: | Revisión: |
|---|---|---|
| 2016-01-0029-00 | VSM-AR-PL-961 | 0 |

CONTENIDO:
ESTACION PATERNAL
PASARELA □ ESCALERA DE EVACUACION
EN PUNTA DE ANDEN 02

| | |
|---|---|
| Escala: Varias | Hoja: □ de □ |
| Fecha: 17/03/20 | Contratista: |
| Dibujó: CA | IF-2022-36203055-APN-GVYO#SOFSE |
| Revisó: DA | |
| Aprobó: MC | |

## DETALLE PLACA DE ANCLAJE DE COLUMNA A ESCALERA, EN DESCANSO

ESCALA 1:5

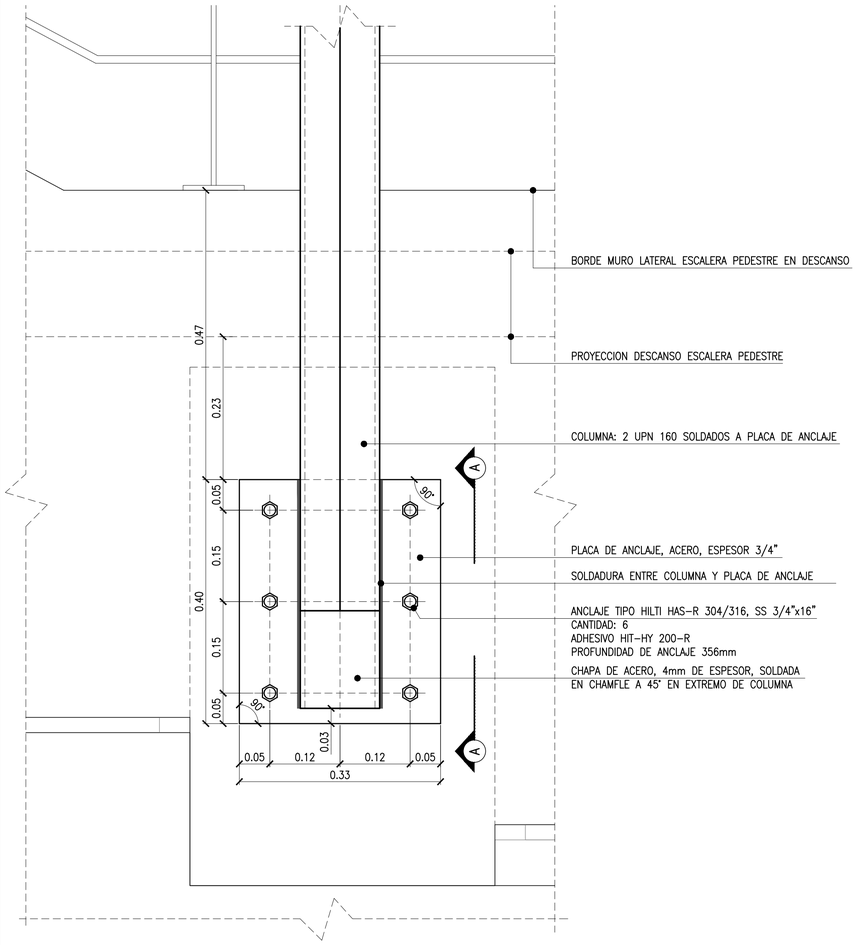


## DETALLE PLACA DE ANCLAJE DE COLUMNA A ESCALERA, EN TRAMO

ESCALA 1:5

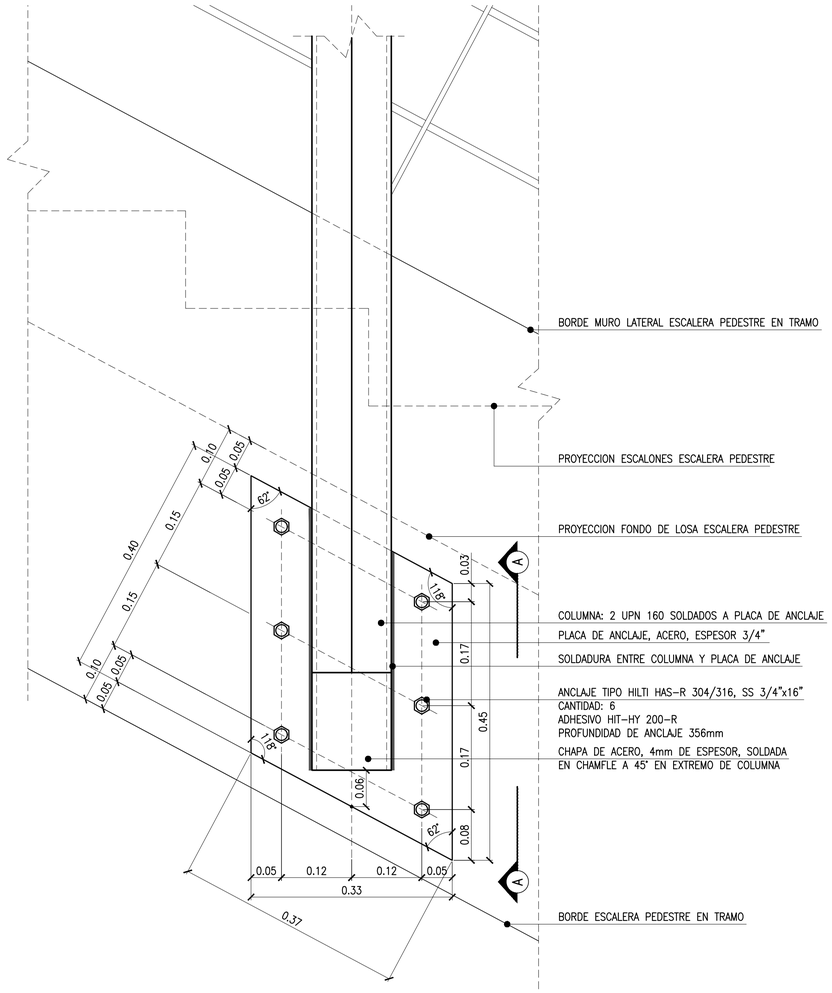


## DETALLE PLACA DE ANCLAJE DE VIGA RETICULADA A VIGA LATERAL DE VIADUCTO

ESCALA 1:5

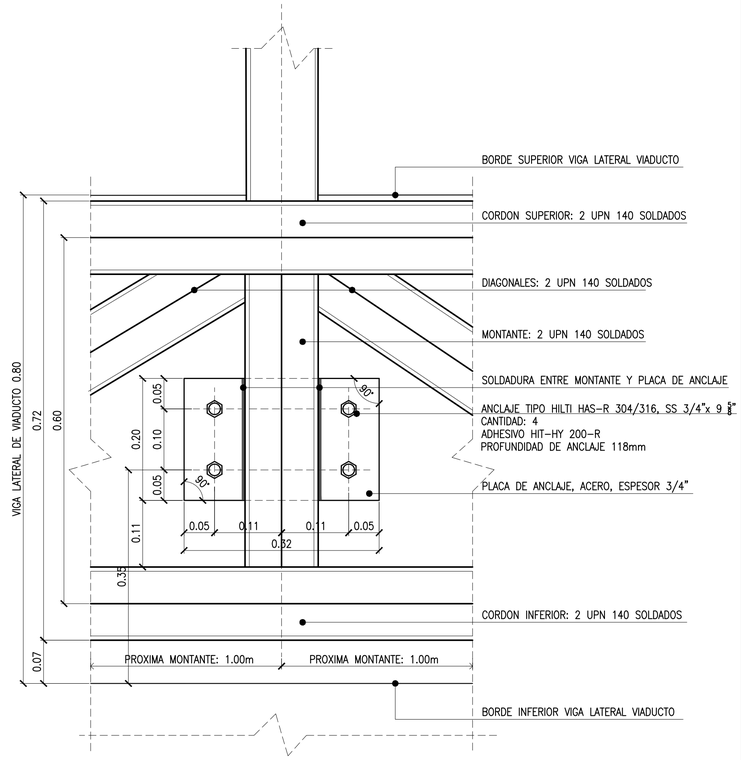


## DETALLE CORTE A-A

ESCALA 1:5

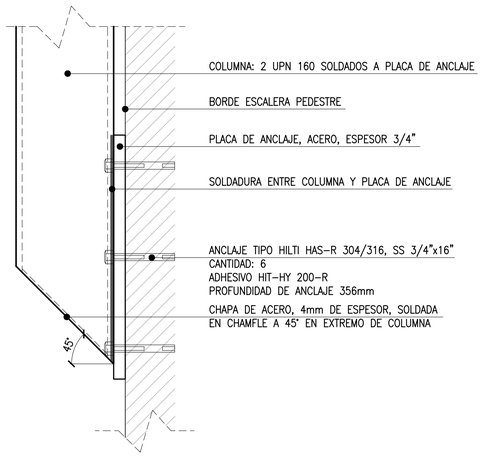


**APROBADO PARA CONSTRUCCIÓN**

FIRMADO DIGITALMENTE POR:
Arq. Daniel Horacio Alvarez

PROYECTO EJECUTIVO
VIADUCTO FERROVIARIO ELEVADO EN VIAS DEL FFCC SAN MARTIN
TRAMO: ESTACIÓN PALERMO - ESTACIÓN LA PATERNAL

AUSA autopistas urbanas

| | | |
|---|---|---|
| Número de Contratación AUSA: 2016-01-0029-00 | Plano N°: VSM-AR-PL-962 | Revisión: 0 |
| CONTENIDO: GENERAL — DETALLES DE PLACAS DE ANCLAJE | Escala: Varias | Hoja: 1 de 1 |
| | Fecha: 17/03/20 | Contratista: |
| | Dibujó: CA | IF-2022-36203055-APN-GVYO#SOFSE |
| | Revisó: DA | |
| | Aprobó: MC | |

República Argentina - Poder Ejecutivo Nacional
Las Malvinas son argentinas

**Hoja Adicional de Firmas**
**Pliego Especificaciones Tecnicas**

**Número:** IF-2022-36203055-APN-GVYO#SOFSE

CIUDAD DE BUENOS AIRES
Miércoles 13 de Abril de 2022

**Referencia:** ESTACION LA PATERNAL - LSM ANEXO 11 ARQ - PARTE 5

---

El documento fue importado por el sistema GEDO con un total de 75 pagina/s.

Digitally signed by Gestion Documental Electronica
Date: 2022.04.13 13:13:08 -03:00

Javier Otto Krause
Gerente
Gerencia Vías y Obras
Operadora Ferroviaria Sociedad del Estado

Digitally signed by Gestion Documental Electronica
Date: 2022.04.13 13:13:12 -03:00