LOCAL	TIPO	DER.	IZQ.	TOTAL
ACCESO A COMEDOR Y DEPOSITO	P1	–	1	2

1_ EL CONTRATISTA VERIFICARA TODAS LAS DIMENSIONES EN OBRA. PREVIA A LA EJECUCION DE LOS TRABAJOS REALIZARA MUESTRAS EN TALLER PARA LA APROBACION POR LA DIRECCION DE OBRA.

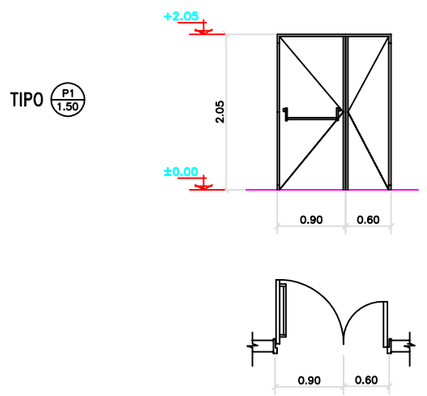

PUERTA METALICA DE DOS HOJAS, – 2,05 X 1,50 M

MARCO	METALICO DE CHAPA LISA, CALIBRE BWG NRO 18
HOJA	METALICA DE CHAPA LISA, CALIBRE BWG NRO 18
CONTRAVIDRIO	-----
VIDRIO	-----
HERRAJES	CERRADURA Y BARRAL ANTIPANICO
OBSERVACIONES	-----

LOCAL	TIPO	DER.	IZQ.	TOTAL
ACCESO A BAÑO/OFICINA/DEP.COMBUSTIBLE	P2	1	4	5

1_ EL CONTRATISTA VERIFICARA TODAS LAS DIMENSIONES EN OBRA. PREVIA A LA EJECUCION DE LOS TRABAJOS REALIZARA MUESTRAS EN TALLER PARA LA APROBACION POR LA DIRECCION DE OBRA.

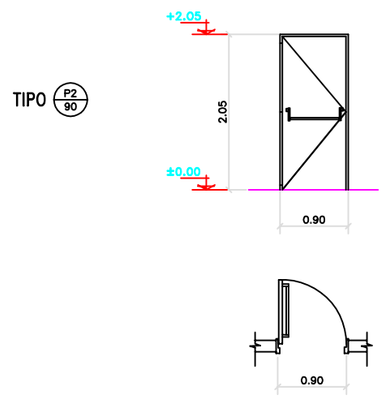

PUERTA METALICA DE UNA SOLA HOJA, – 2,05 X 0,90 M

MARCO	METALICO DE CHAPA LISA, CALIBRE BWG NRO 18
HOJA	METALICA DE CHAPA LISA, CALIBRE BWG NRO 18
CONTRAVIDRIO	-----
VIDRIO	-----
HERRAJES	CERRADURA Y BARRAL ANTIPANICO
OBSERVACIONES	-----

LOCAL	TIPO	DER.	IZQ.	TOTAL
ACCESO A OFICINA / COMEDOR	P3	2	1	3

1_ EL CONTRATISTA VERIFICARA TODAS LAS DIMENSIONES EN OBRA. PREVIA A LA EJECUCION DE LOS TRABAJOS REALIZARA MUESTRAS EN TALLER PARA LA APROBACION POR LA DIRECCION DE OBRA.

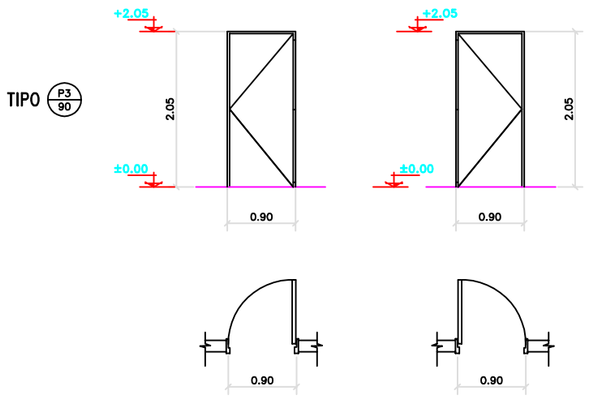

PUERTA DE UNA SOLA HOJA, – 2,05 X 0,90 M

MARCO	METALICO DE CHAPA LISA, CALIBRE BWG NRO 18
HOJA	DE MADERA TIPO PLACA, PARA PINTAR
CONTRAVIDRIO	-----
VIDRIO	-----
HERRAJES	MANIJA DOBLE BALANCIN BRONCE PLATIL– CERRADURA TRABEX
OBSERVACIONES	-----

LOCAL	TIPO	DER.	IZQ.	TOTAL
UBICACIONES VARIAS	V1	–	–	6

1_ EL CONTRATISTA VERIFICARA TODAS LAS DIMENSIONES EN OBRA. PREVIA A LA EJECUCION DE LOS TRABAJOS REALIZARA MUESTRAS EN TALLER PARA LA APROBACION POR LA DIRECCION DE OBRA.

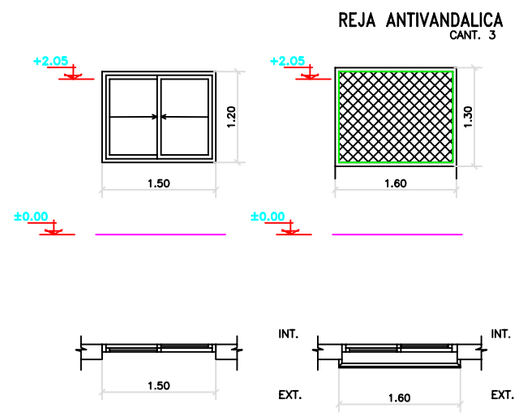

VENTANAS CORREDIZAS DE DOS HOJAS, DE ALUMINIO– 1,20 X 1,50 M

MARCO	ALUMINIO PREPINTADO– TIPO LINEA MODENA O SIMILAR
HOJA	CORREDIZA ALUMINIO PREPINTADO– TIPO LINEA MODENA O SIMILAR
CONTRAVIDRIO	DE ALUMINIO, FIJADO CON TORNILLOS
VIDRIO	TIPO FLOAT– 6 MM ESPESOR
HERRAJES	CORRESPONDIENTES AL TIPO LINEA MODENA O SIMILAR
OBSERVACIONES	SE PROVEERAN CON CORTINAS INTERIORES TIPO "MINIBAND" O CALIDAD SIMILAR Y LAS SITUADAS HACIA EL EXTERIOR CONTARAN CON REJAS. ESTAS SE CONSTRUIRAN CON MARCO PERIMETRAL EN HIERRO ANGULO DE ALAS IGUALES DE 50,8 X 50 MM DE ESPESOR CON BARROTES DE HIERRO LISO DE DIAM 12MM, SOLDADOS A SU MARCO CADA 13 CM Y MALLA TIPO SHULMAN DE 25MM X 25MM X 3MM DE ESPESOR COMO PROTECCION ANTIPIEDRAZO

LOCAL	TIPO	DER.	IZQ.	TOTAL
UBICACIONES VARIAS	V2	–	–	8

1_ EL CONTRATISTA VERIFICARA TODAS LAS DIMENSIONES EN OBRA. PREVIA A LA EJECUCION DE LOS TRABAJOS REALIZARA MUESTRAS EN TALLER PARA LA APROBACION POR LA DIRECCION DE OBRA.

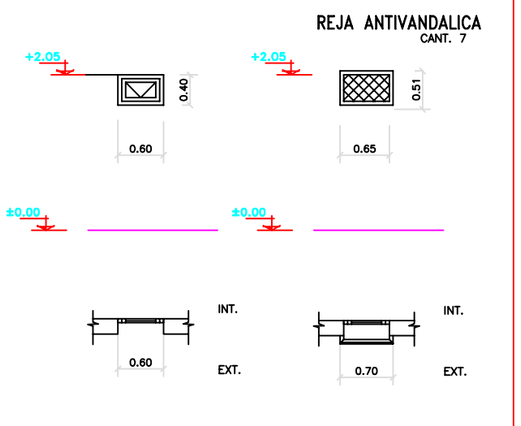

VENTILUCES DE ALUMINIO– DE UNA HOJA A BANDEROLA– 0,60 X 0,60 M

MARCO	ALUMINIO PREPINTADO– TIPO LINEA MODENA O SIMILAR
HOJA	BANDEROLA ALUMINIO PREPINTADO– TIPO LINEA MODENA O SIMILAR
CONTRAVIDRIO	DE ALUMINIO, FIJADO CON TORNILLOS
VIDRIO	TIPO FLOAT– 6 MM ESPESOR
HERRAJES	CORRESPONDIENTES AL TIPO LINEA MODENA O SIMILAR
OBSERVACIONES	EN VENTANAS Y VENTILUCES SITUADOS HACIA EL EXTERIOR SE DISPONDRAN REJAS DE SEGURIDAD. SE CONSTRUIRAN CON MARCO PERIMETRAL EN HIERRO ANGULO DE ALAS IGUALES DE 50,8 X 50 MM DE ESPESOR CON BARROTES DE HIERRO LISO DE DIAM 12MM, SOLDADOS A SU MARCO CADA 13 CM Y MALLA TIPO SHULMAN DE 25MM X 25MM X 3MM DE ESPESOR COMO PROTECCION ANTIPIEDRAZO, LA QUE SERA SOLDADA A LA ESTRUCTURA EXTERIOR DE LA REJA

LOCAL	TIPO	DER.	IZQ.	TOTAL
ACCESO BAÑO	P4	–	2	2

1_ EL CONTRATISTA VERIFICARA TODAS LAS DIMENSIONES EN OBRA. PREVIA A LA EJECUCION DE LOS TRABAJOS REALIZARA MUESTRAS EN TALLER PARA LA APROBACION POR LA DIRECCION DE OBRA.

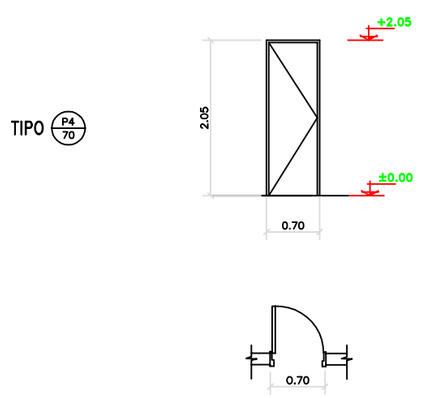

PUERTA ACCESO A BAÑO OFICINA – 2,05 X 0,70 M

MARCO	METALICO DE CHAPA LISA, CALIBRE BWG NRO 18
HOJA	DE MADERA TIPO PLACA, PARA PINTAR
CONTRAVIDRIO	-----
VIDRIO	-----
HERRAJES	MANIJA DOBLE BALANCIN BRONCE PLATIL– CERRADURA TRABEX
OBSERVACIONES	-----

LOCAL	TIPO	DER.	IZQ.	TOTAL
ACCESO A NICHO DE BOMBAS	P5	–	–	1

1_ EL CONTRATISTA VERIFICARA TODAS LAS DIMENSIONES EN OBRA. PREVIA A LA EJECUCION DE LOS TRABAJOS REALIZARA MUESTRAS EN TALLER PARA LA APROBACION POR LA DIRECCION DE OBRA.

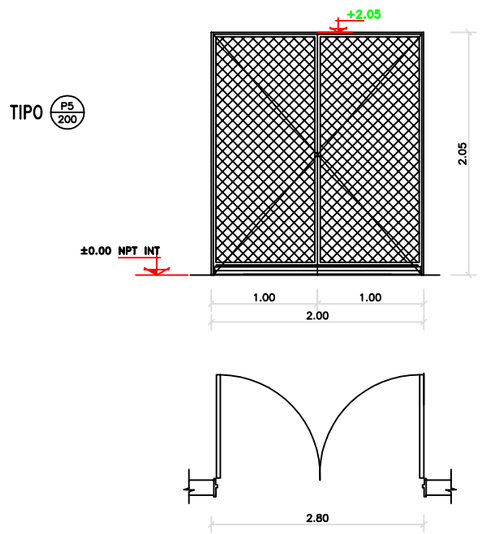

PORTON METALICO DE DOS HOJAS, DE ABRIR HACIA AFUERA – 3,20 X 2,80 M

MARCO	METALICO DE CHAPA LISA, CALIBRE BWG NRO 18
HOJA	METALICAS DE CHAPA CALIBRE BWG NRO 18, CON REJILLAS DE VENTILACION SUPERIOR
CONTRAVIDRIO	-----
VIDRIO	-----
HERRAJES	MANIJA DOBLE BALANCIN BRONCE PLATIL– CERRADURA TRABEX
OBSERVACIONES	-----

LOCAL	TIPO	DER.	IZQ.	TOTAL
ACCESO AL PREDIO	P6	–	–	2

1_ EL CONTRATISTA VERIFICARA TODAS LAS DIMENSIONES EN OBRA. PREVIA A LA EJECUCION DE LOS TRABAJOS REALIZARA MUESTRAS EN TALLER PARA LA APROBACION POR LA DIRECCION DE OBRA.

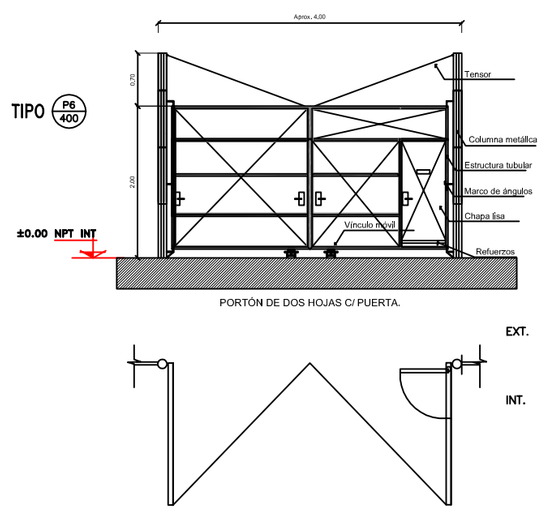

PORTON METALICO DE DOS HOJAS, DE ABRIR – 2.00 X 4,00 M

MARCO	SIN MARCO – FIJADO A COLUMNAS METALICAS MEDIANTE BISAGRAS
HOJA	ESTRUCTURA METALICA TUBULAR CON CIERRE DE MALLA TIPO SHULMAN
CONTRAVIDRIO	-----
VIDRIO	-----
HERRAJES	MANIJA FIJA– CERRADURA TIPO TRABEX
OBSERVACIONES	-----

LOCAL	TIPO	DER.	IZQ.	TOTAL
UBICACIONES DEP. DEPOSITO	V3	–	–	2

1_ EL CONTRATISTA VERIFICARA TODAS LAS DIMENSIONES EN OBRA. PREVIA A LA EJECUCION DE LOS TRABAJOS REALIZARA MUESTRAS EN TALLER PARA LA APROBACION POR LA DIRECCION DE OBRA.

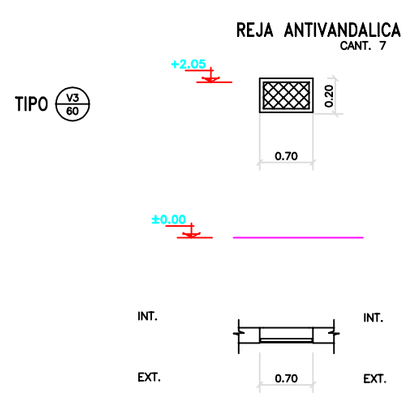

REJA – – 0,20 X 0,70 M

MARCO	PERFIL ANGULO
HOJA	TIPO MALLA SHULMAN
CONTRAVIDRIO	–
VIDRIO	–
HERRAJES	–
OBSERVACIONES	MALLA TIPO SHULMAN DE 25MM X 25MM X 3MM DE ESPESOR COMO PROTECCION ANTIPIEDRAZO, LA QUE SERA SOLDADA A LA ESTRUCTURA EXTERIOR DE LA REJA

PLANO NO APTO PARA LA CONSTRUCCIÓN

PLANO ESQUEMÁTICO - SE ENTREGA A TÍTULO INFORMATIVO /// ES RESPONSABILIDAD DEL OFERENTE / CONTRATISTA VERIFICAR LA CONCORDANCIA ENTRE LO INDICADO EN EL PLIEGO Y LOS PLANOS ADJUNTADOS

TRENES ARGENTINOS OPERACIONES

OBRAS E INGENIERÍA LÍNEA ROCA

Obra: BASE PARA PERSONAL DE SEÑALAMIENTO

Ubicación: ESTACIÓN BOSQUES

PLANILLA DE CARPINTERIAS

BASE PARA PERSONAL DE SEÑALAMIENTO

Proyecto: ---

Dibujo/Modificó: ---

Revisó: ---

Escala: --- Fecha: 18/12/17 D O C

Total de Hojas: 1 de 1